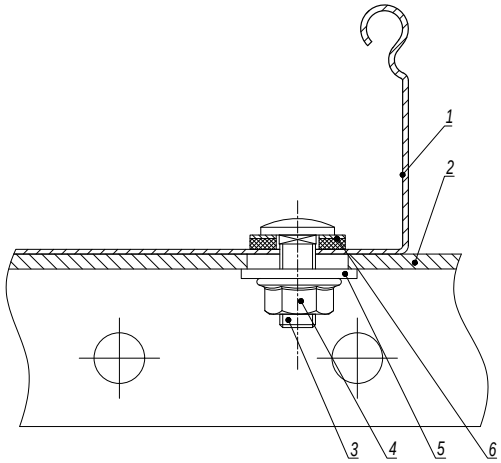


| Поз. | Наименование | Код | Кол. | Примечание |
|---|---|---|---|---|
| 1 | Лоток кабельный листовой | | | |
| 2 | Профиль/ Консоль | | 1 | |
| 3 | Винт с гладкой головкой и квадратным подголовником M6x20 DIN 603 | CM010620 | 2 | |
| 4 | Гайка с насечкой, препятствующей откручиванию M6 DIN 6923 | CM100600 | 2 | |
| 5 | Шайба кузовная 6 DIN 9021 | CM120600 | 2 | |
| 6 | Шайба уплотнительная 6 | CM133620INOX316L | | |

| Изм. | Кол.уч. | Лист | №док. | Подпись | Дата |
|---|---|---|---|---|---|
| Разработал | | Тиунов И.А. | | | 09.18 |
| Проверил | | Чередниченко Г.А. | | | 09.18 |
| Утвердил | | Дядичко А.В. | | | 09.18 |

DKC-2018.S5.35

Крепление кабельного лотка с системой защиты IP44 к профилю/консоли

| Стадия | Лист | Листов |
|---|---|---|
| | | 1 |

DKC

Формат А3

Взаим. инв. №

Подпись и дата

Инв. № подл.

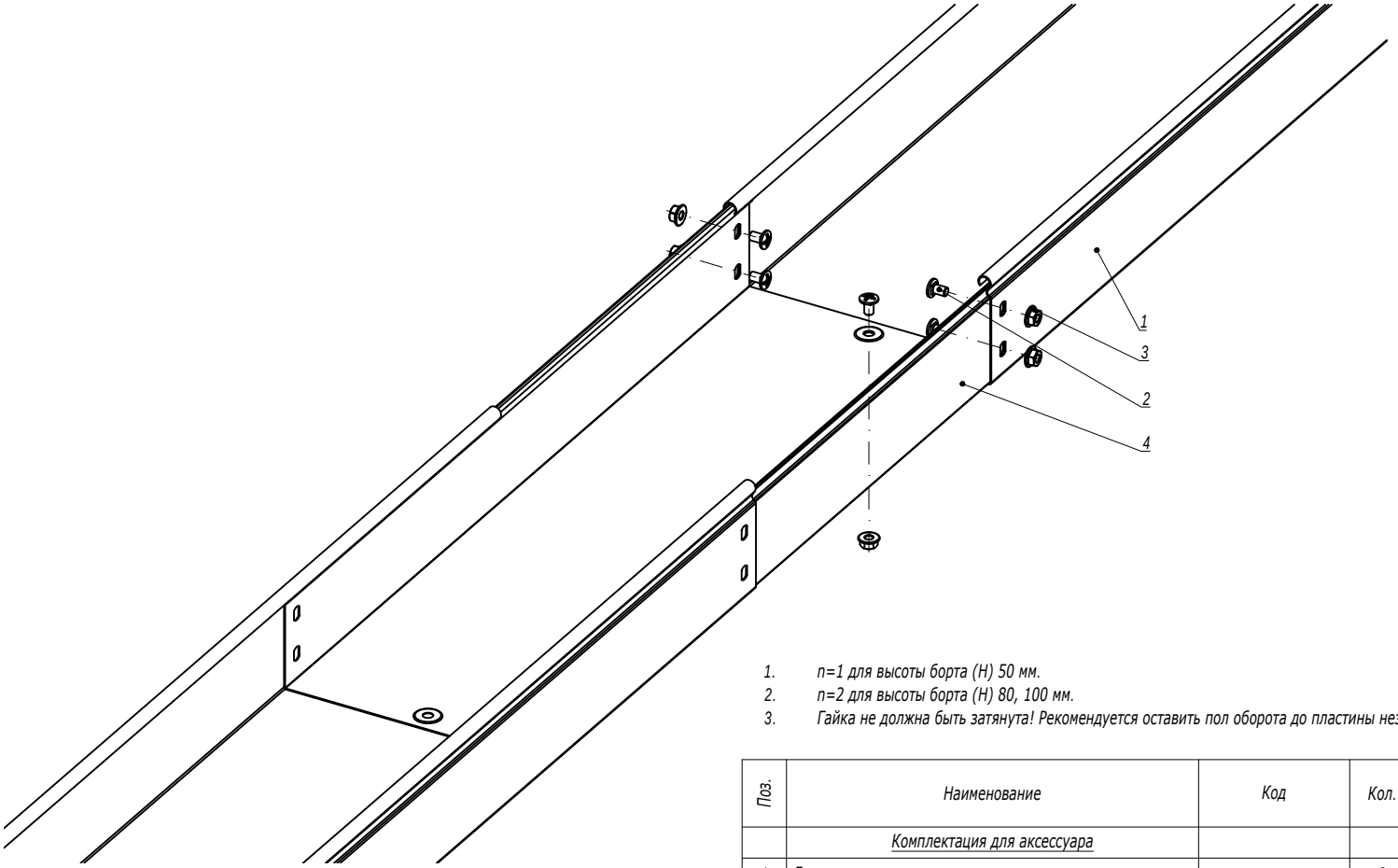


1. n=1 для высоты борта (H) 50 мм.
2. n=2 для высоты борта (H) 80, 100 мм.
3. Гайка не должна быть затянута! Рекомендуется оставить пол оборота до пластины незакрученными.

| Поз. | Наименование | Код | Кол. | Примечание |
|---|---|---|---|---|
| | Комплектация для аксессуара | | | |
| 1 | Лоток | | 2 | |
| 2 | Винт с крестообразным шлицем M6x10 | CM010610 | n·2+1 | |
| 3 | Гайка с насечкой M6 DIN 6923 | CM100600 | n·2+1 | |
| 4 | Телескопический расширитель | | 1 | |

| Изм. | Кол.уч. | Лист | №док. | Подпись | Дата |
|---|---|---|---|---|---|
| Разработал | | Тиунов И.А. | | | 09.18 |
| Проверил | | Чередниченко Г.А. | | | 09.18 |
| Утвердил | | Дядичко А.В. | | | 09.18 |

DKC-2018.S5.38

Телескопическое расширение лотков для термокомпенсации

| Стадия | Лист | Листов |
|---|---|---|
| | | 1 |

DKC

Формат А3

Взаим. инв. №

Подпись и дата

Инв. № подл.

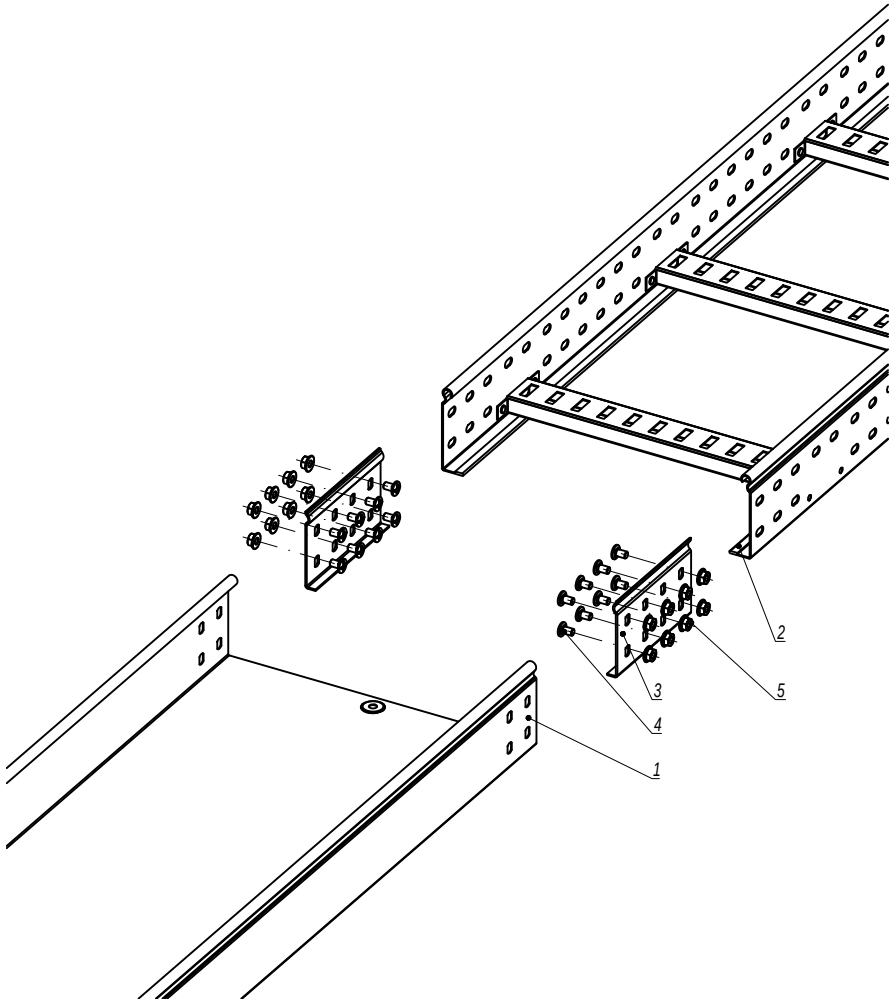


1. n=1 для высоты борта (H) 50 мм.
2. n=2 для высоты борта (H) 80, 100 мм.

| Поз. | Наименование | Код | Кол. | Примечание |
|---|---|---|---|---|
| | Комплектация для аксессуара | | | |
| 1 | Лоток листовой | | 2 | |
| 2 | Лоток лестничный | | | |
| 3 | Усиленное соединение GTO-L | | 2 | |
| 4 | Винт с крестообразным шлицем M6x10 | CM010610 | nx8 | |
| 5 | Гайка с насечкой M6 DIN 6923 | CM100600 | nx8 | |

| Изм. | Кол.уч. | Лист | №док. | Подпись | Дата |
|---|---|---|---|---|---|
| Разработал | | Тиунов И.А. | | | 09.18 |
| Проверил | | Чередниченко Г.А. | | | 09.18 |
| Утвердил | | Дядичко А.В. | | | 09.18 |

DKC-2018.S5.39

Соединение листового лотка с лестничным

| Стадия | Лист | Листов |
|---|---|---|
| | | 1 |

DKC

Взаим. инв. №

Подпись и дата

Инв. № подл.

Формат А3

| Типоразмер лотка | Код переходника | Комплект метизов №4, кол. | CM010610+CM100600, кол. |
|---|---|---|---|
| 50x50 | FC15005 | 2 | 3 |
| 50x100 | FC15010 | 3 | 3 |
| 50x150 | FC15015 | 3 | 3 |
| 50x200 | FC15020 | 3 | 3 |
| 50x300 | FC15030 | 4 | 3 |
| 50x400 | FC15040 | 4 | 3 |
| 50x500 | FC15050 | 4 | 3 |
| 50x600 | FC15060 | 5 | 3 |
| 80x80 | FC18008 | 3 | 5 |
| 80x100 | FC18010 | 3 | 5 |
| 80x150 | FC18015 | 3 | 5 |
| 80x200 | FC18020 | 3 | 5 |
| 80x300 | FC18030 | 4 | 5 |
| 80x400 | FC18040 | 4 | 5 |
| 80x500 | FC18050 | 5 | 5 |
| 80x600 | FC18060 | 5 | 5 |
| 100x100 | FC11010 | 3 | 5 |
| 100x150 | FC11015 | 3 | 5 |
| 100x200 | FC11020 | 3 | 5 |
| 100x300 | FC11030 | 4 | 5 |
| 100x400 | FC11040 | 5 | 5 |
| 100x500 | FC11050 | 5 | 5 |
| 100x600 | FC11060 | 5 | 5 |

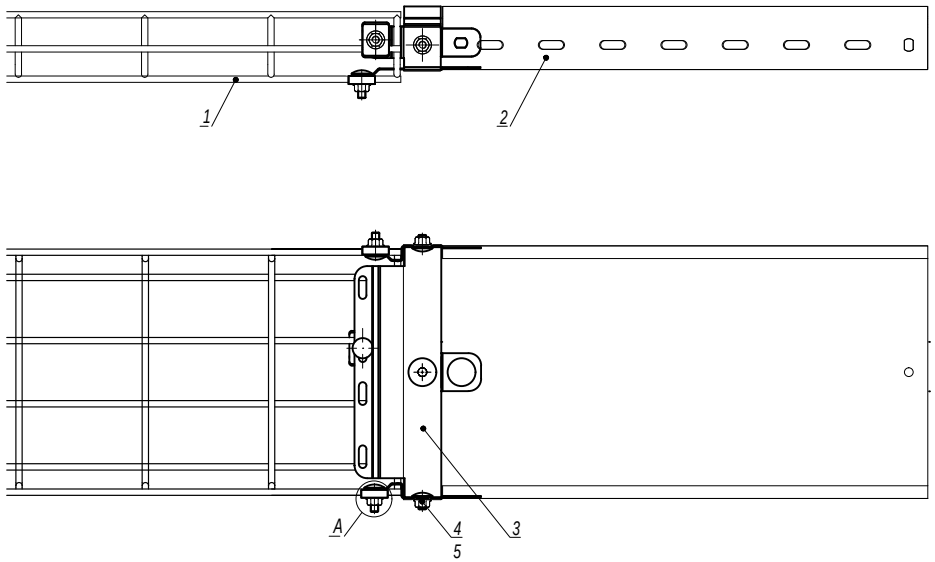


A
Комплект метизов №4

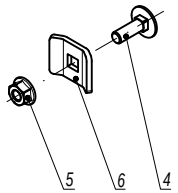


| Поз. | Наименование | Код | Кол. | Примечание |
|---|---|---|---|---|
| 1 | Лоток проволочный (высота 50-100 мм) | | | |
| 2 | Лоток листовой (высота 50-100 мм) | | | |
| 3 | Переходник с проволочного лотка на листовой | | 1 | |
| 4 | Винт M6x20 DIN 603 | CM010620 | см. табл. 1 | |
| 5 | Гайка с насечкой M6 DIN 6923 | CM100600 | | |
| 6 | Шайба для соединения проволочного лотка | CM120600 | | |

| Изм. | Кол.уч. | Лист | №док. | Подпись | Дата |
|---|---|---|---|---|---|
| Разработал | | Тиунов И.А. | | | 09.18 |
| Проверил | | Чередниченко Г.А. | | | 09.18 |
| Утвердил | | Дядичко А.В. | | | 09.18 |

DKC-2018.F5.21

Соединение проволочных лотков высотой 50-100 мм с листовыми лотками

| Стадия | Лист | Листов |
|---|---|---|
| | | 1 |

DKC

Взаим. инв. №
Подпись и дата
Инв. № подл.

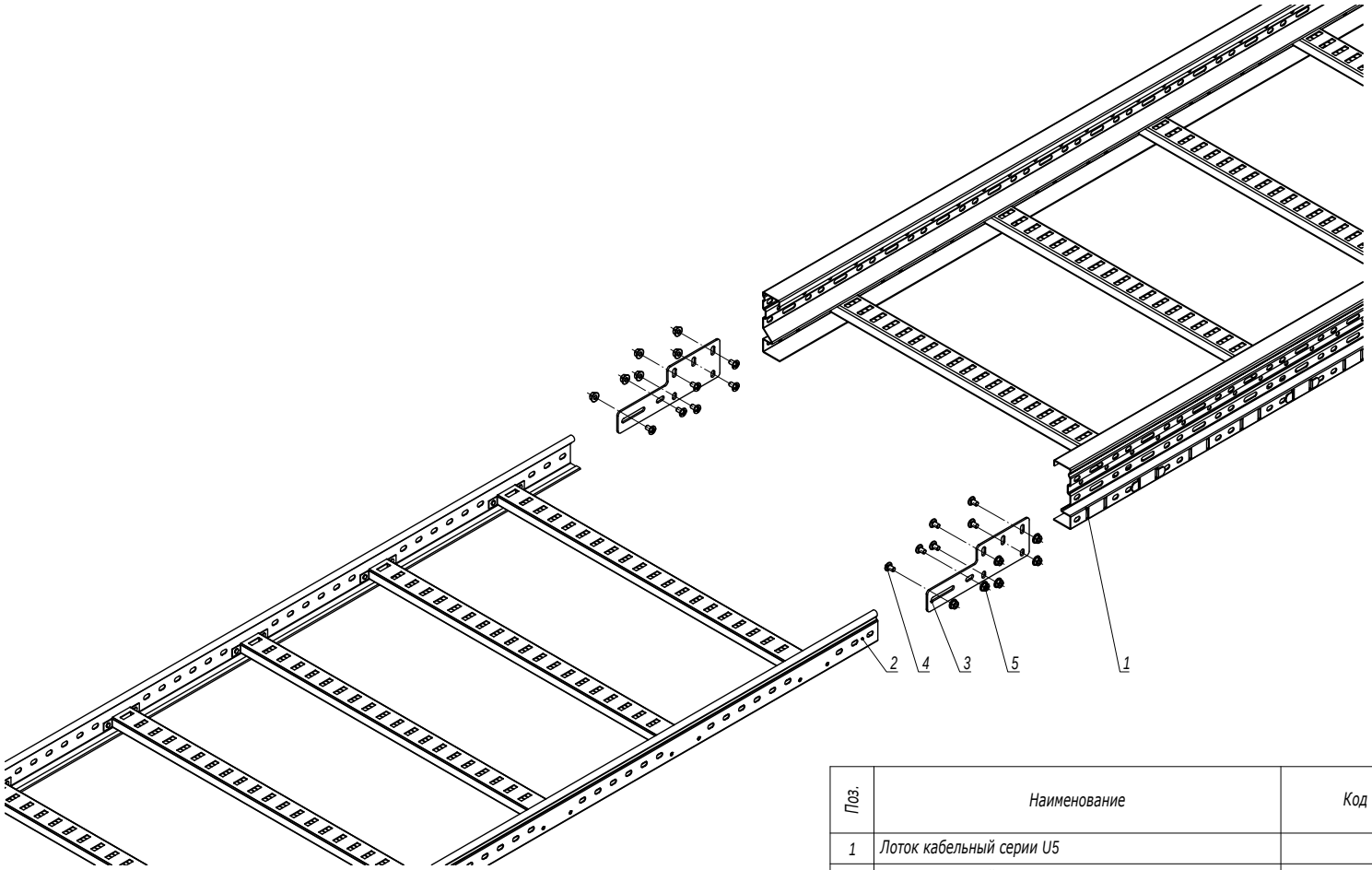


| Поз. | Наименование | Код | Кол. | Примечание |
|---|---|---|---|---|
| 1 | Лоток кабельный серии U5 | | | |
| 2 | Лоток кабельный серии L5/S5 | | | |
| 3 | Универсальный переходник | UGH200HDZL | 2 | |
| 4 | Винт M6x20 | CM050620HDZ | 12 | |
| 5 | Гайка с насечкой M6 DIN 6923 | CM100600HDZ | 12 | |

| Изм. | Кол.уч. | Лист | №док. | Подпись | Дата |
|---|---|---|---|---|---|
| Разработал | | Тиунов И.А. | | | 09.18 |
| Проверил | | Чередниченко Г.А. | | | 09.18 |
| Утвердил | | Дядичко А.В. | | | 09.18 |

DKC-2018.U5.13

Соединение лотков универсальный переходником

| Стадия | Лист | Листов |
|---|---|---|
| | | 1 |

DKC

Взаим. инв. №

Подпись и дата

Инв. № подл.