А(1:2)

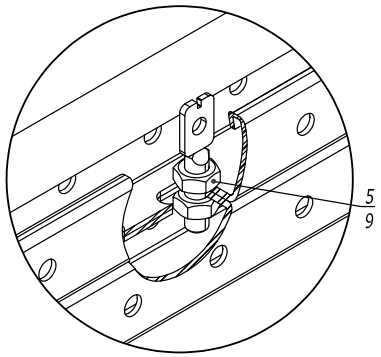


Б(1:5)

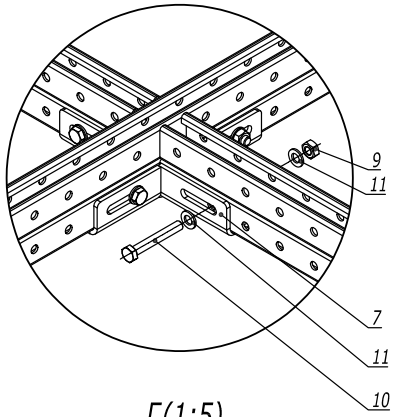


В(1:5)

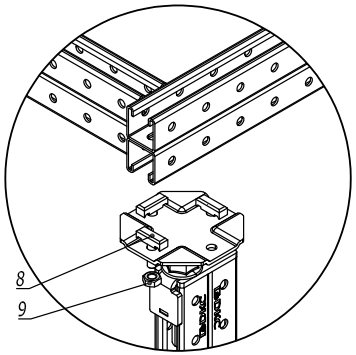


Г(1:5)

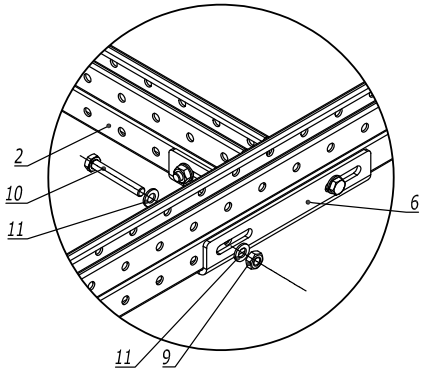


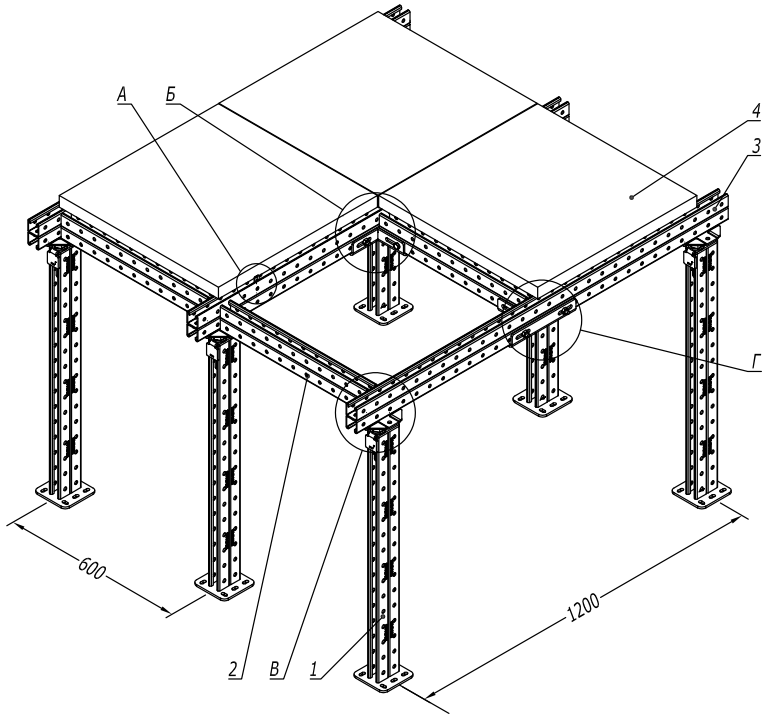


1. Ограничитель плит фальшпола устанавливается в количестве не менее двух штук на каждый стык плит

| Поз. | Наименование | Код | Кол. | Примечание |
|---|---|---|---|---|
| 1 | Стойка фальшпола | STD** | | стр.9 |
| 2 | Профиль С-образный BPD41, L550 | BPD41055 | | |
| 3 | Профиль С-образный BPD41 | BPD41** | | |
| 4 | Плита фальшпола | PFP** | | см. таблицу 1 и стр. 10 |
| 5 | Ограничитель плит фальшпола | STG0002 | | |
| 6 | Соединитель Т-образный | SBMD1044 | | |
| 7 | Соединитель Х-образный | SBMD1043 | | |
| 8 | Винт для крепления к С-образному профилю | CM041030 | | |
| 9 | Гайка М10 с насечкой | CM101000 | | |
| 10 | Болт с шестигранной головкой М10 | CM081070 | | |
| 11 | Шайба с узкими полями М10 | CM241000 | | |

Таблица 1 - Несущая способность плиты

| Код плиты | Толщина плиты, мм | Допустимая нагрузка, кг/м$^2$ | Допустимая сосредоточенная нагрузка, кг |
|---|---|---|---|
| PFP3060CS-PV-ST-6 | 38.5 | 1500 | 600 |
| PFP3060CS-PV-ST-5 | 32.5 | 1500 | 500 |
| PFP3860ST-BL | 38 | 1500 | 600 |
| PFP3360ST-BL | 33 | 1500 | 600 |
| PFP2860ST-BL | 28 | 1500 | 600 |
| PFP3860ST-BL-P38 | 38 | 1500 | 600 |
| PFP2860ST-BL-P38 | 28 | 1500 | 600 |
| PFP3360ST-BL-P38 | 33 | 1500 | 600 |
| PFP3860STHDZ-P82 | 38 | 1500 | 250 |
| PFP3060STHDZ-P82 | 30 | 1500 | 150 |

Взаим. инв. №
Подпись и дата
Инв. № подл.

| Изм. | Кол.уч. | Лист | №док. | Подпись | Дата |
|---|---|---|---|---|---|

DKC-2023.RF.03

Лист 2