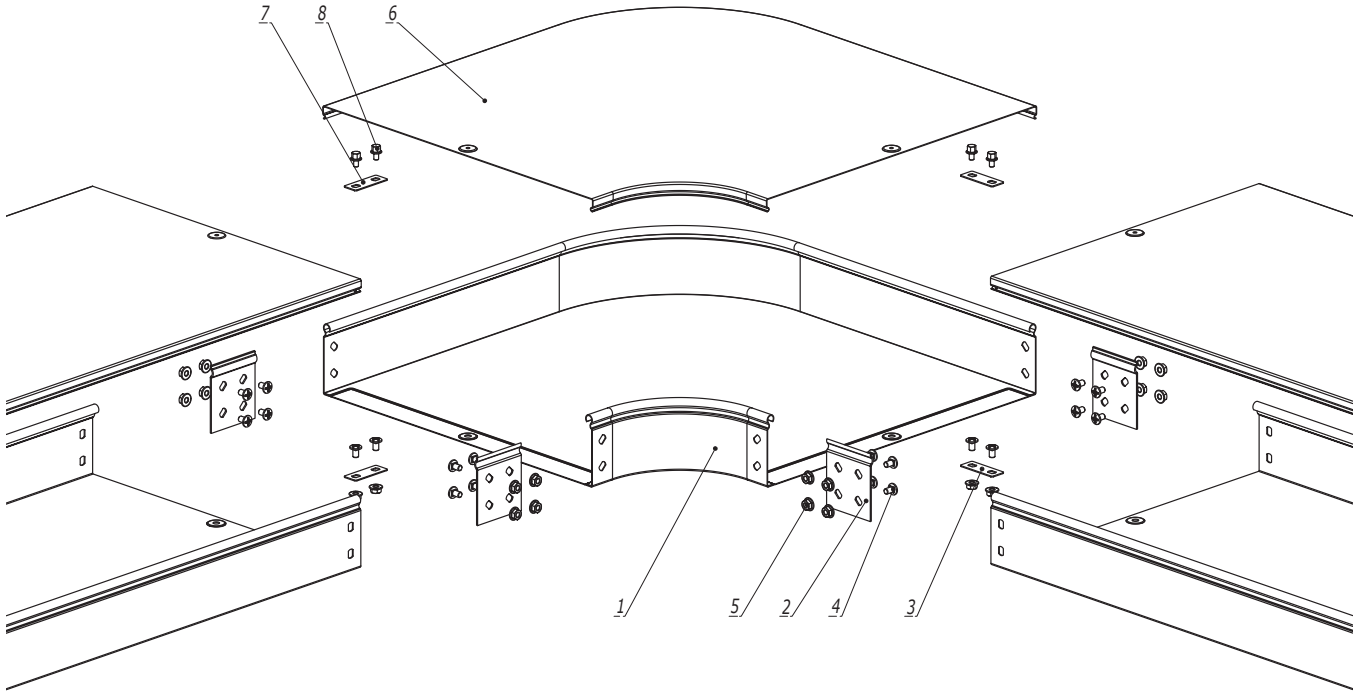


| Поз. | Наименование | Код | Кол. | Примечание |
|---|---|---|---|---|
| | Состав комплектного аксессуара | | | |
| 1 | Угол горизонтальный CPO45/CPO90 | | 1 | Код комплекта: 360**K/ 361**K |
| 2 | Пластина крепежная GTO | | 4 | |
| 3 | Пластина для заземления PTCE | | 2 | |
| 4 | Винт с крестообразным шлицем M6x10 | | n·8+4 | |
| 5 | Гайка с насечкой M6 DIN 6923 | | n·8+4 | |
| | Комплектация для крышки | | | |
| 6 | Крышка к углу горизонтальному | | 1 | |
| 7 | Пластина для заземления PTCE | 37501/37501R | 2 | |
| 8 | Винт для электрического соединения M5x8 | CM030508 | 4 | |

1. n=1 для высоты борта (H) 50 мм.
2. n=2 для высоты борта (H) 80, 100 мм.

| Изм. | Кол.уч. | Лист | №док. | Подпись | Дата |
|---|---|---|---|---|---|
| Разработал | | Колесник А.А. | | | 09.25 |
| Проверил | | Чередниченко Г.А. | | | 09.25 |
| Утвердил | | Дядичко А.В. | | | 09.25 |

DKC-2025.S5.05

Угол горизонтальный

| Стадия | Лист | Листов |
|---|---|---|
| | | 1 |

DKC

Формат А3

Взаим. инв. №

Подпись и дата

Инв. № подл.

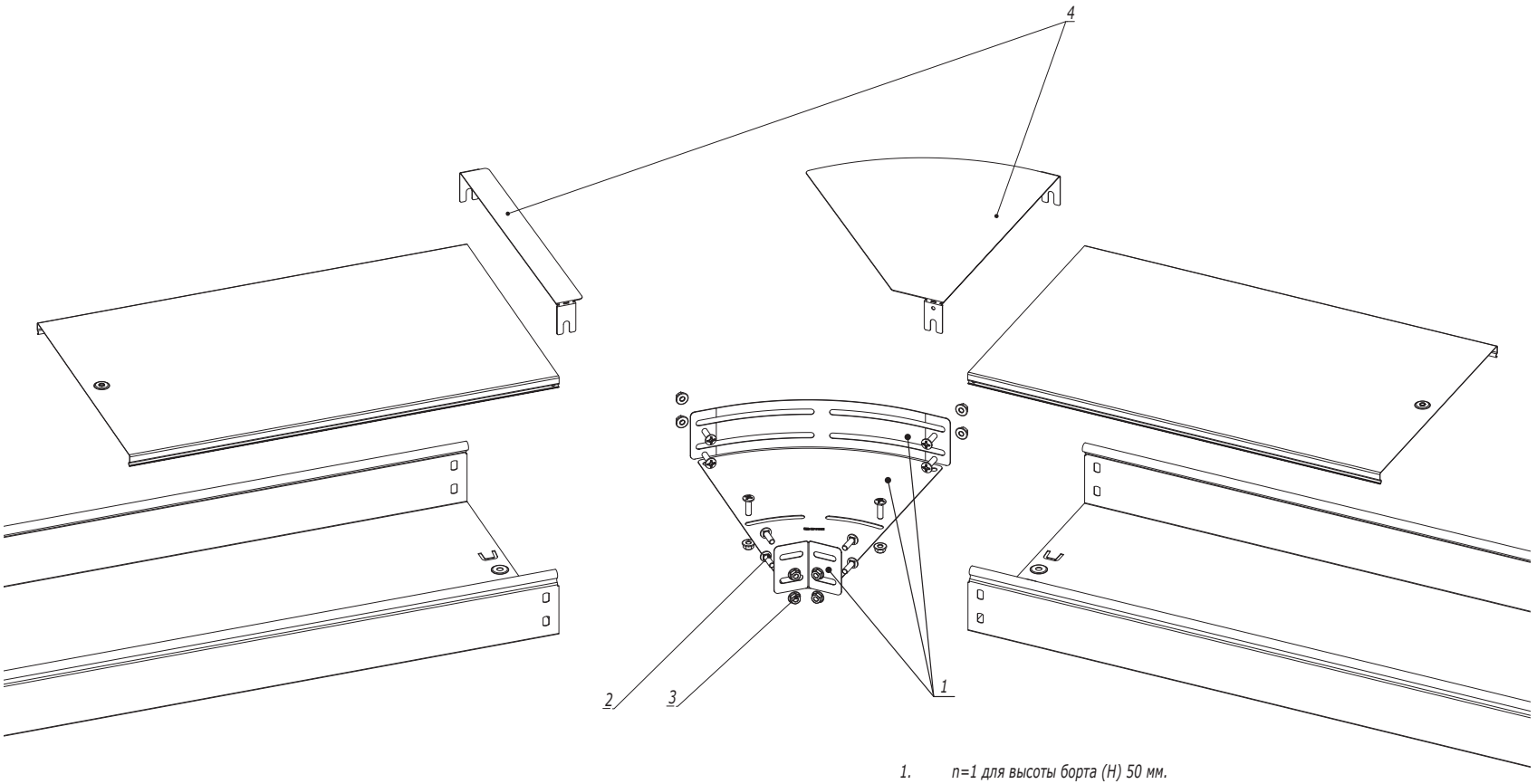


1. *n=1 для высоты борта (H) 50 мм.*
2. *n=2 для высоты борта (H) 80, 100 мм.*
3. ** Указано количество метизов для стандартной толщины шириной W=80мм.*
   *Для стандартной толщины W=100-600мм количество метизов 4n+6.*
   *Для увеличеной толщины в комплекте идут 4n+2. Дополнительно требуется 4 винта и 4 гайки для ширины W=100-600мм.*
4. ***Для стандартной толщины коды 38* для крышек, 36* для аксессуаров, для нестандартной толщины коды SKV* для крышек, SV* для аксессуаров.*

| Поз. | Наименование | Код | Кол. | Примечание |
|---|---|---|---|---|
| | Комплектация для аксессуара | ** | | |
| 1 | Угол горизонтальный изменяемый CPO | | 1 | |
| 2 | Винт с крестообразным шлицем M6x10 | CM010610 | 4n+2* | |
| 3 | Гайка с насечкой M6 DIN 6923 | CM100600 | 4n+2* | |
| 4 | Крышка для угла горизонтального изменяемого CPO | ** | 1 | |

| Изм. | Кол.уч. | Лист | №док. | Подпись | Дата | DKC-2025.S5.06 | | |
|---|---|---|---|---|---|---|---|---|
| Разработал | | Колесник А.А. | | | 09.25 | Угол горизонтальный 0-45° | Стадия | Лист 1 / Листов 2 |
| Проверил | | Чередниченко Г.А. | | | 09.25 | | | |
| Утвердил | | Дядичко А.В. | | | 09.25 | | | |

Взаим. инв. № | Подпись и дата | Инв. № подл.

Формат А3