Крепление к двутавровой балке монтажного профиля креплением BMH-10 (тип 3)

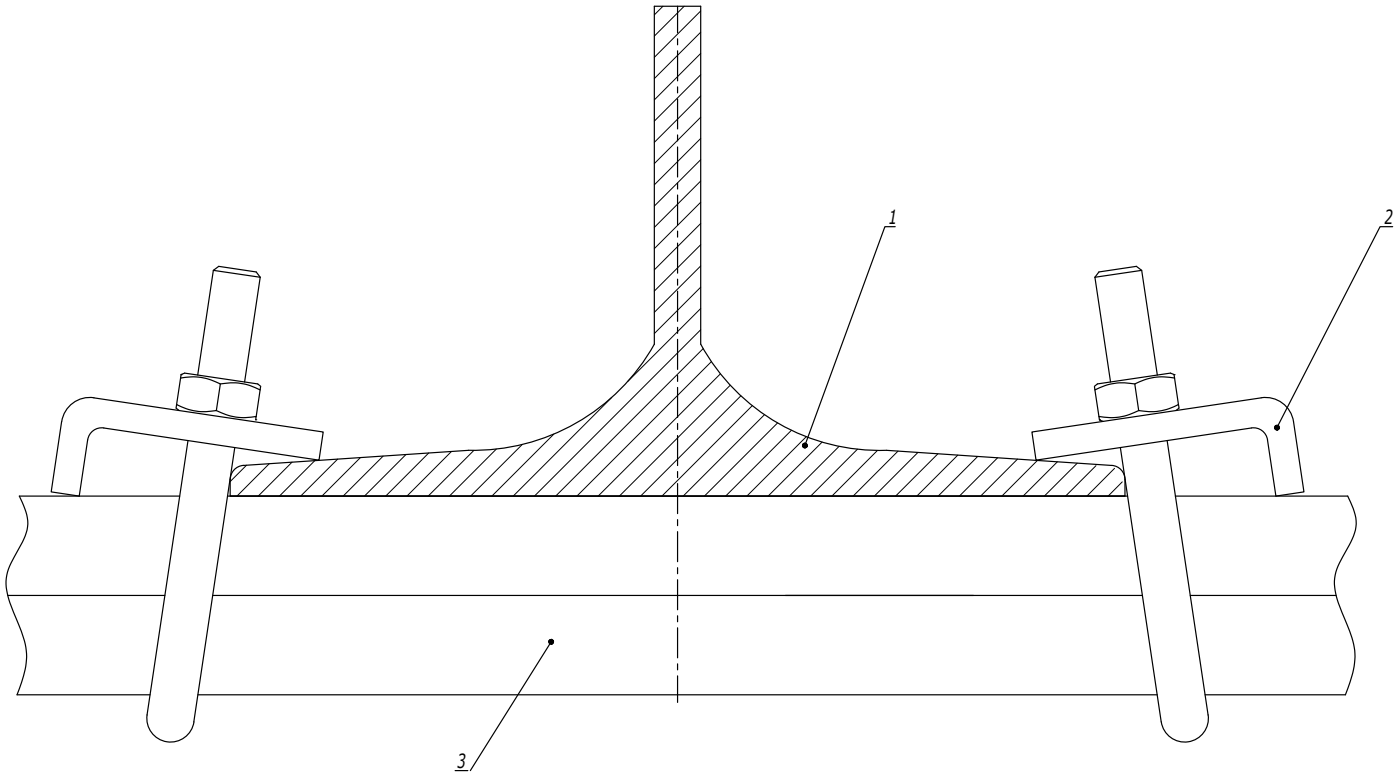


Таблица 1
Выбор крепежа

| Поз. | Наименование | Код | |
|---|---|---|---|
| | | BMH1010HDZ | BMH2010HDZ |
| 3 | Профиль С-образный | BPM41**/ BPD21** | BPD41** |

| Поз. | Наименование | Код | Кол. | Примечание |
|---|---|---|---|---|
| 1 | Двутавр | | | |
| 2 | Крепление к металлическим балкам BMH-10 | BHM**** | 2 | См. табл. 1 |
| 3 | Профиль С-образный | | | |

| Изм. | Кол.уч. | Лист | №док. | Подпись | Дата |
|---|---|---|---|---|---|

DKC-2018.M5.04

Лист 3

Взаим. инв. №
Подпись и дата
Инв. № подл.

Крепление монтажного профиля к строительной конструкции (тип 4)

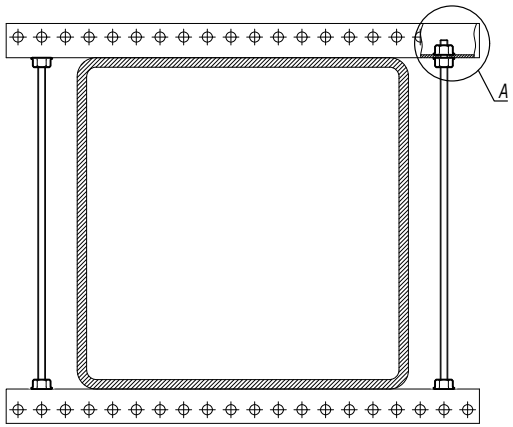


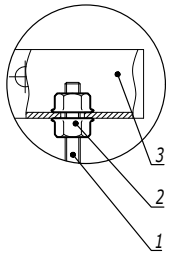


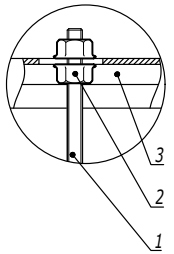


| Поз. | Наименование | Код | Кол. | Примечание |
|---|---|---|---|---|
| 1 | Шпилька резьбовая М8 | СМ2008** | | |
| 2 | Гайка с насечкой, препятствующей откручиванию М8 | СМ100800 | 2 | |
| 3 | Вариант 1 | | | |
| 3 | Профиль П-образный ВРМ-29 | ВРМ29** | | |
| | Вариант 2 | | | |
| 3 | Профиль С-образный 41х21 | ВРМ21** | | |

| Изм. | Кол.уч. | Лист | №док. | Подпись | Дата |
|---|---|---|---|---|---|

DKC-2018.M5.04

Лист 4

Взаим. инв. №

Подпись и дата

Инв. № подл.

Крепление в несколько уровней

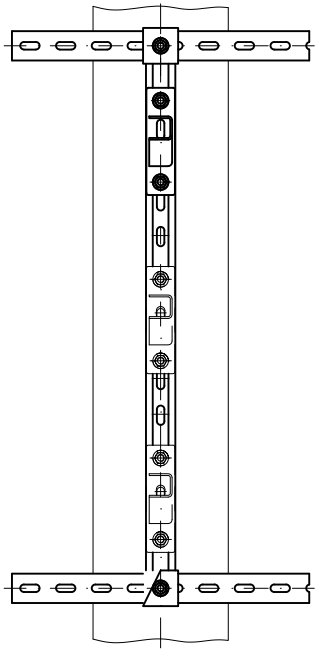

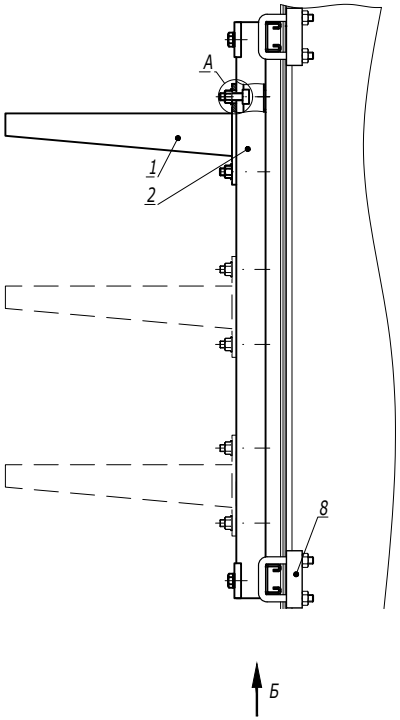


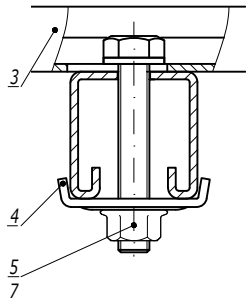


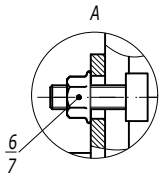


1. *Использовать совместно с шайбой M10 DIN 9021 (CM121000), 2 шт. на одну консоль.
2. ** При использовании профиля BPL-21/BPM-21 поз.2, болт M10x60 поз.10 следует заменить на болт M10x40 (CM081040).

| Поз. | Наименование | Код | Кол. | Примечание |
|---|---|---|---|---|
| 1 | Консоль BBH-70/BBH-60 (BBP-41/BBP-21/BBD-21*) горячеоцинкованная | | n | |
| 2 | Профиль BPL-41/BPM-41/BPL-21/BPM-21** | BPL41**/ BPM41**/ BPL41**/ BPM21** | 2 | |
| 3 | Профиль BPL-41/BPM-41 | | 1 | |
| 4 | Опорная пластина для С-образных профилей BHM-41 | BHM4141 | 2 | |
| 5 | Болт с шестигранной головкой M10x60 DIN 933 | CM081060 | 2 | |
| 6 | Винт для крепления к профилю M10x30 | CM041030 | n·2 | |
| 7 | Гайка с насечкой M10 DIN 6923 | CM101000 | n·2 | |
| 8 | Крепеж к металлическим балкам/Закрывающая струбцина M10 | BMH1010HDZ/CM301001 | 4 | |

| Изм. | Кол.уч. | Лист | №док. | Подпись | Дата |
|---|---|---|---|---|---|

DKC-2018.B5.19

Лист 3

Взаим. инв. № | Подпись и дата | Инв. № подл.

Стойка из двойного С-образного профиля и BSW-41

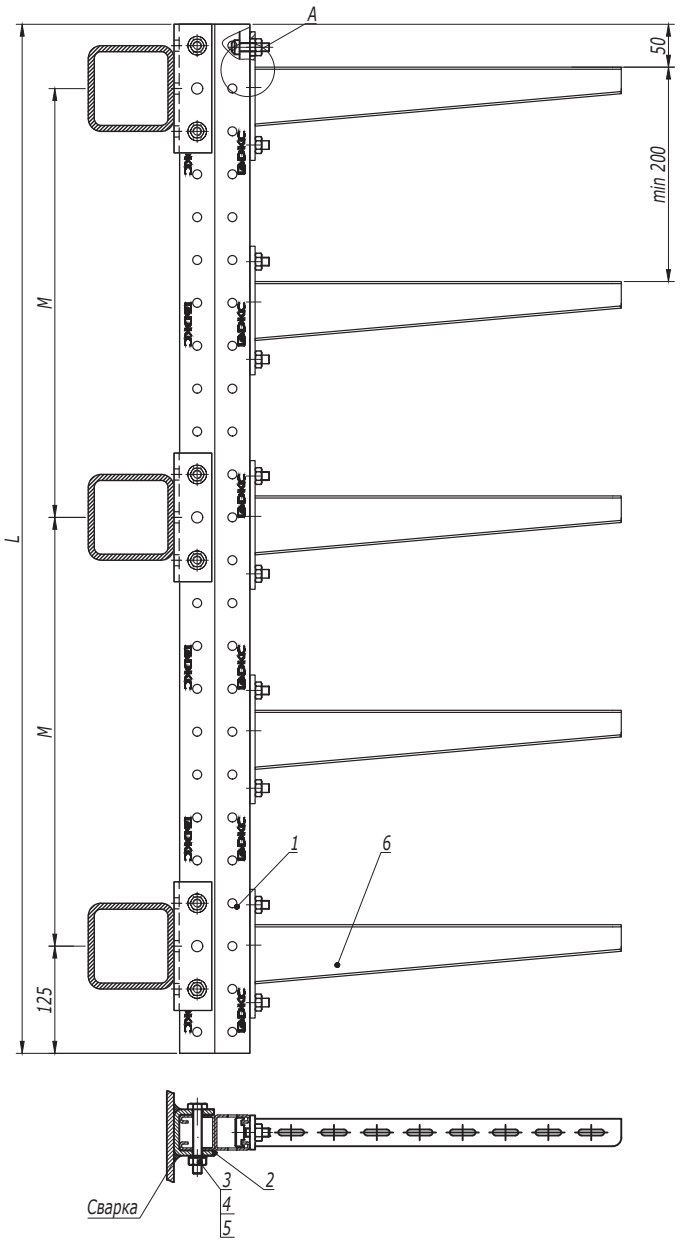


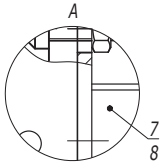


Таблица 1

Конфигурация стойки

| Длина профиля L, мм | 400 | 600 | 800 | 1000 | 1200 | 1600 | 2000 | 2400 | 3000 |
|---|---|---|---|---|---|---|---|---|---|
| Шаг прогонов M, мм | 250 | 450 | 300 | 400 | 500 | 700 | 450 | 550 | 550 |
| Количество прогонов, m | 1 | 2 | 3 | | | | 5 | | 6 |

Таблица 2

| Код | BBH6020 | BBH6030 | BBH6040 | BBH6050 | BBH6060 |
|---|---|---|---|---|---|
| Максимально допустимая нагрузка на одну консоль типа BBH-60, кг | 170 | 125 | 180 | 145 | 190 |
| Код | BBH7020 | BBH7030 | BBH7040 | BBH7050 | BBH7060 |
| Максимально допустимая нагрузка на одну консоль типа BBH-70, кг | 265 | 190 | 250 | 240 | 225 |

1. Сварной шов и крепление BSW-41, необходимо обработать цинковой спрей краской 37039HDZ.
2. В таблице 1 указаны конфигурации стойки, которые рассчитаны для нагрузок, указанных в таблице 2. При изменении конфигурации стоек или нагрузки необходимо проводить дополнительный расчет.
3. Все коды приведены в исполнении 1. Исполнение по типу антикоррозионного покрытия выбирать в соответствии с пояснительной запиской к данному альбому.

| Поз. | Наименование | Код | Кол. | Примечание |
|---|---|---|---|---|
| 1 | Профиль С-образный BPD-41 | | 1 | |
| 2 | Приварное крепление BSW-41 | BSW4101 | m | |
| 3 | Болт с шестигранной головкой M10x80 DIN 933 | CM081080 | 2m | |
| 4 | Шайба с узкими полями Ø10 DIN 125 | CM241000 | 4m | |
| 5 | Гайка шестигранная M10 DIN 934 | CM111000 | 2m | |
| 6 | Консоль | | n | см. табл. 2 |
| 7 | Винт для крепления к профилю M10x30 | CM041030 | 2n | |
| 8 | Гайка с насечкой M10 DIN 6923 | CM101000 | 2n | |

| Изм. | Кол.уч. | Лист | №док. | Подпись | Дата |
|---|---|---|---|---|---|
| Разработал | | Тиунов И.А. | | | 09.18 |
| Проверил | | Чередниченко Г.А. | | | 09.18 |
| Утвердил | | Дядичко А.В. | | | 09.18 |

DKC-2018.B5.20

Стойка на горизонтальных прогонах

| Стадия | Лист | Листов |
|---|---|---|
| | 1 | 5 |

DKC

Взаим. инв. №

Подпись и дата

Инв. № подл.

*Стойка из С-образного профиля и BSW-41*

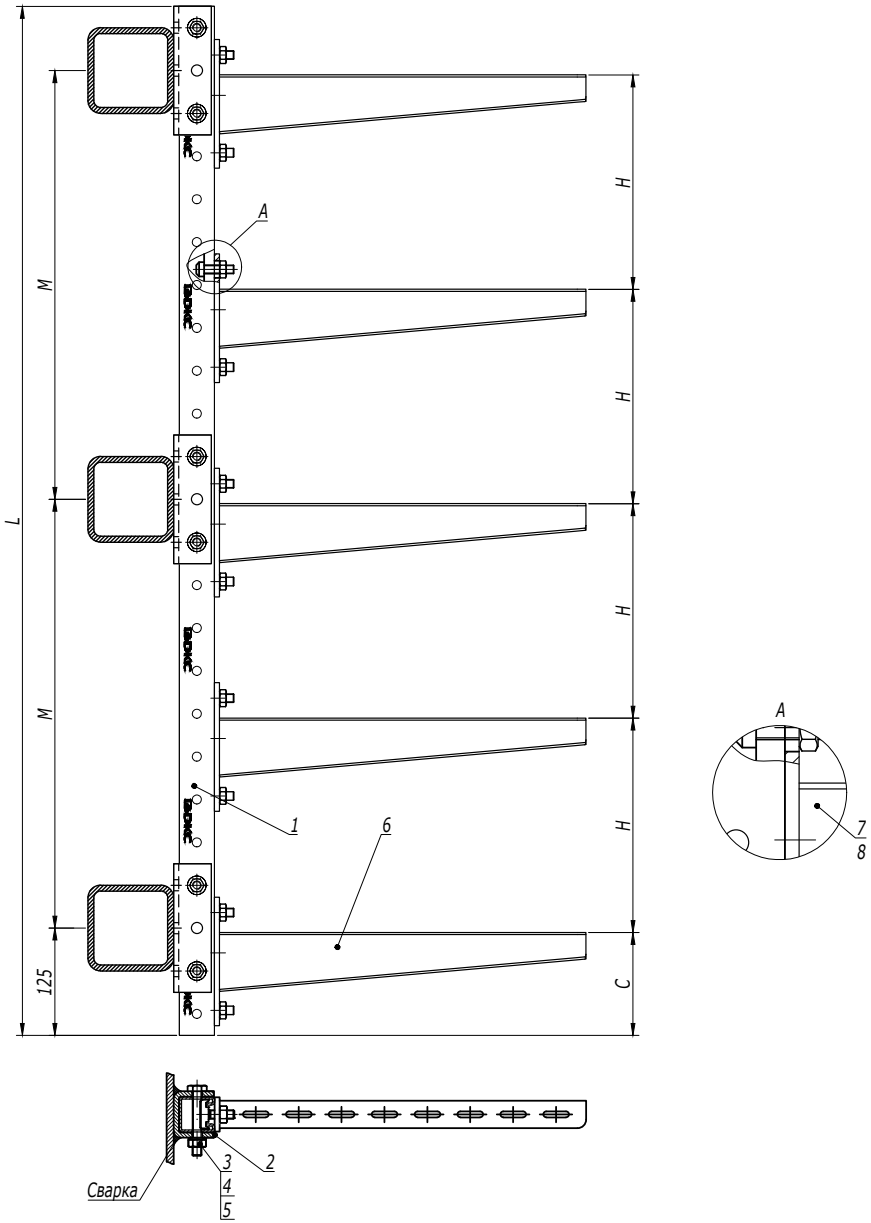





*Таблица 1*

*Конфигурация стойки*

| Длина профиля L, мм | 400 | 600 | 800 | 1000 | 1200 | 1600 |
|---|---|---|---|---|---|---|
| Шаг прогонов M, мм | 250 | 450 | 300 | 400 | 500 | 700 |
| Количество прогонов, m | 2 | | 3 | | | |

*Таблица 2*

| Код консоли BBP-41 | BBP4120 | BBP4130 | BBP4140 | BBP4150 | BBP4160 |
|---|---|---|---|---|---|
| Код консоли BBH-60 | BBH6020 | BBH6030 | BBH6040 | BBH6050 | BBH6060 |
| Максимально допустимая нагрузка на одну консоль, кг | 170 | 130 | 100 | 80 | 65 |

1. Сварной шов и крепление BSW-41, необходимо обработать цинковой спрей краской 37039HDZ.
2. В таблице 1 указаны конфигурации стойки, которые рассчитаны для нагрузок, указанных в таблицах 2-3. При изменении конфигурации стоек или нагрузки необходимо проводить дополнительный расчет.
3. Для консоли BBP-41 дополнительно использовать шайбы M10 DIN9021 CM121000 - 2 шт на консоль.

| Поз. | Наименование | Код | Кол. | Примечание |
|---|---|---|---|---|
| 1 | Профиль С-образный BPM-41 | | 1 | |
| 2 | Приварное крепление BSW-41 | BSW4101 | m | |
| 3 | Болт с шестигранной головкой M10x80 DIN 933 | CM081080 | 2m | |
| 4 | Шайба с узкими полями Ø10 DIN 125 | CM241000 | 4m | |
| 5 | Гайка шестигранная M10 DIN 934 | CM111000 | 2m | |
| 6 | Консоль | | n | см. табл. 2-3 |
| 7 | Винт для крепления к профилю M10x30 | CM041030 | 2n | |
| 8 | Гайка с насечкой M10 DIN 6923 | CM101000HDZ | 2n | |

Изм. | Кол.уч. | Лист | №док. | Подпись | Дата

DKC-2018.B5.20

Лист 2

Взаим. инв. № | Подпись и дата | Инв. № подл.

Стойка из I-образного профиля и BPM-50

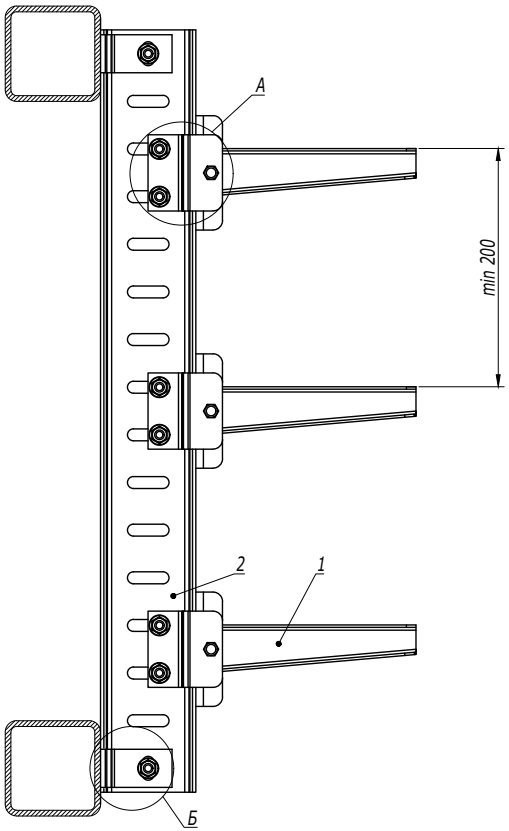


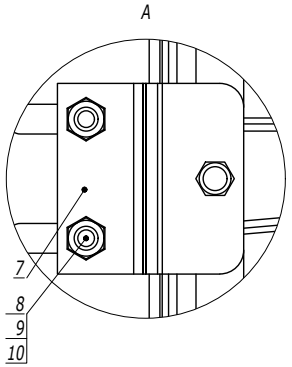


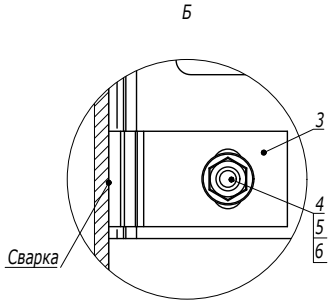


| Поз. | Наименование | Код | Кол. | Примечание |
|---|---|---|---|---|
| 1 | Консоль BBH-75 | BBH75** | n | |
| 2 | Профиль BPM-50 | BPM5010HDZ | 1 | |
| 3 | Пластина для крепления I-образного профиля к стене | BMD2032HDZ | 4 | |
| 4 | Болт с шестигранной головкой M12x40 DIN 933 | CM081240HDZ | 2 | |
| 5 | Гайка с насечкой M12 DIN 6923 | CM101200HDZ | 2 | |
| 6 | Шайба M12 DIN 125 | CM241200HDZ | 2 | |
| 7 | Соединительная пластина для консоли BBH-75 | | n | Поставляется в комплекте с консолью |
| 8 | Болт с шестигранной головкой M10x35 DIN 933 | | n·3 | |
| 9 | Гайка шестигранная M10 DIN 934 | | n·3 | |
| 10 | Шайба M10 DIN 125 | | n·3 | |

| Изм. | Кол.уч. | Лист | №док. | Подпись | Дата |
|---|---|---|---|---|---|

DKC-2018.B5.20



Взаим. инв. №
Подпись и дата
Инв. № подл.

Вертикальный монтаж

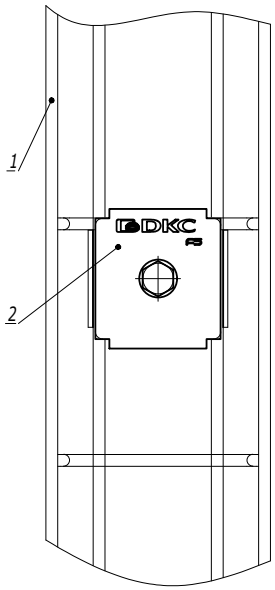


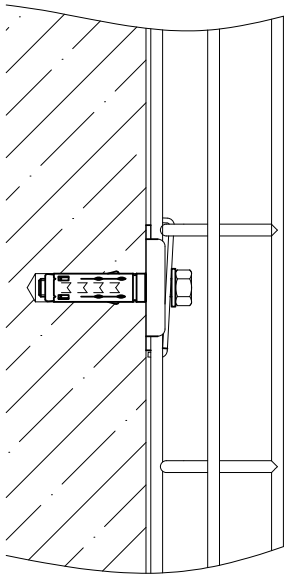

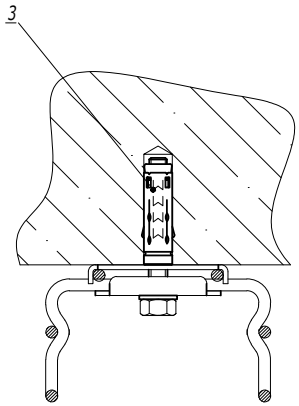


1. *Для лотка шириной 150мм крепления расположить в шахматном порядке.

| Поз. | Наименование | Код | Кол. | Примечание |
|---|---|---|---|---|
| 1 | Лоток проволочный шириной 100-600 мм | | | |
| 2 | Пластина для подвеса проволочного лотка на шпильке | FC37311 | 2 | |
| 3 | Стандартный анкер с болтом М8 | CM430850 | 1 | DKC-2018.M5.01 |

| Изм. | Кол.уч. | Лист | №док. | Подпись | Дата |
|---|---|---|---|---|---|

DKC-2018.F5.13

Лист 2

Взаим. инв. № | Подпись и дата | Инв. № подл.

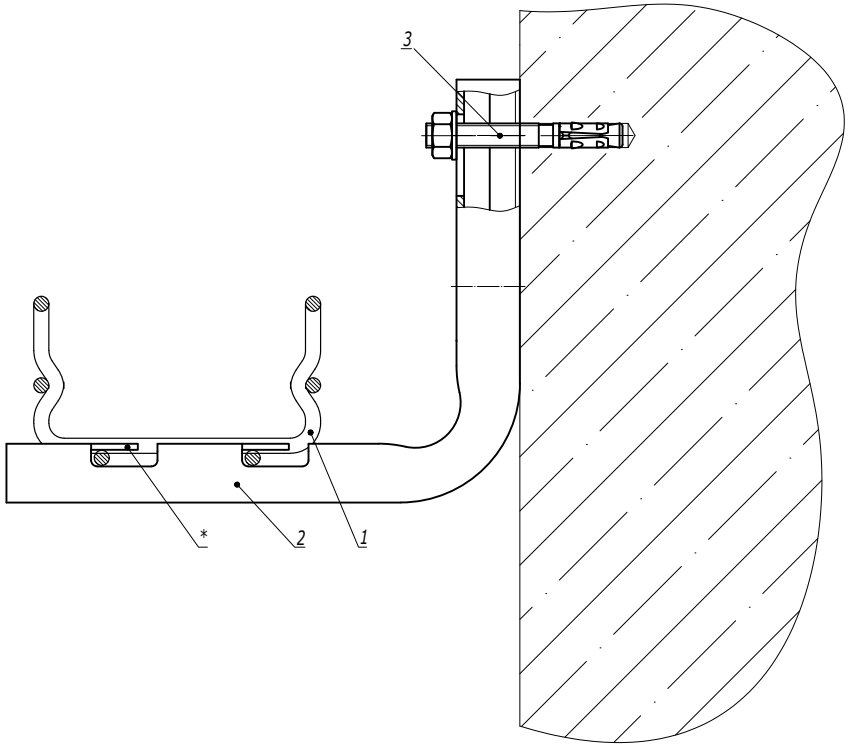


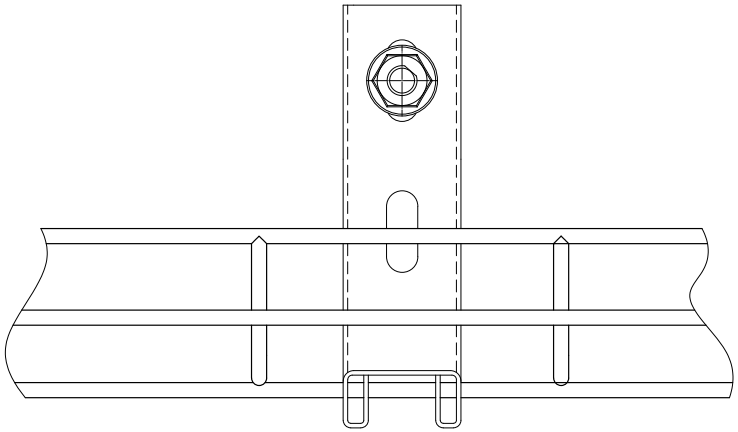

1. * Для фиксации лотка на держателе произвести загиб лепестков.

| Поз. | Наименование | Код | Кол. | Примечание |
|---|---|---|---|---|
| 1 | Лоток проволочный шириной 100-400 мм | | | |
| 2 | Консоль FBC-30 | FBC30** | 1 | |
| 3 | Усиленный клиновой анкер M8x65 | CM480865 | 1 | DKC-2018.M5.01 |

| Изм. | Кол.уч. | Лист | №док. | Подпись | Дата |
|---|---|---|---|---|---|
| Разработал | | Тиунов И.А. | | | 09.18 |
| Проверил | | Чередниченко Г.А. | | | 09.18 |
| Утвердил | | Дядичко А.В. | | | 09.18 |

DKC-2018.F5.15

Крепление проволочного лотка шириной 100-400 мм на консоли FBC-30

| Стадия | Лист | Листов |
|---|---|---|
| | | 1 |

DKC

Взаим. инв. №

Подпись и дата

Инв. № подл.