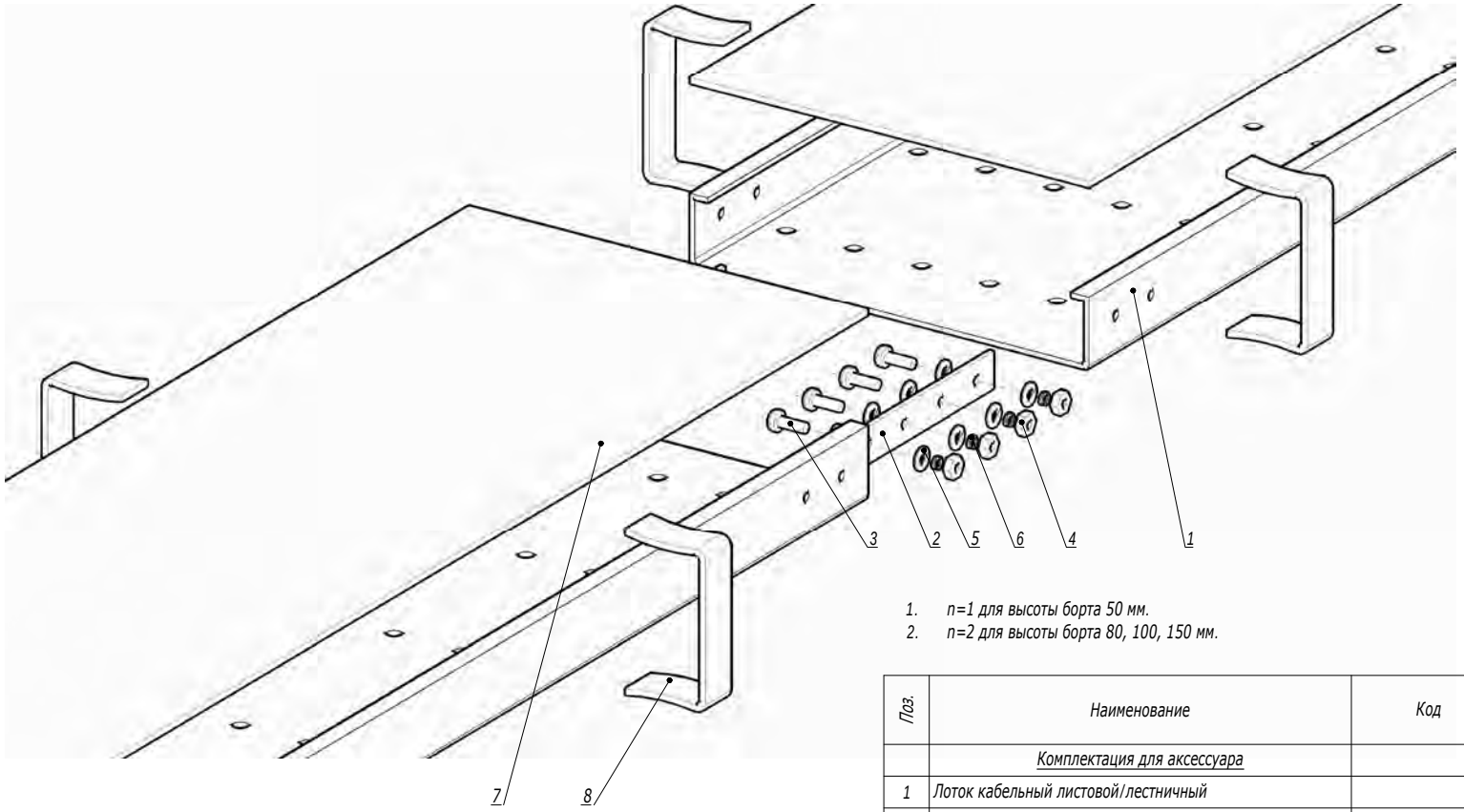

1. n=1 для высоты борта 50 мм.
2. n=2 для высоты борта 80, 100, 150 мм.

Поз.	Наименование	Код	Кол.	Примечание
	Комплектация для аксессуара			
1	Лоток кабельный листовой/лестничный		1	
2	Пластина соединительная		2	
3	Винт с полуцилиндрической головкой М6х20 DIN 7985, INOX316L	CM090620INOX316L	n·8	
4	Гайка шестигранная М6 DIN 934, INOX316L	CM110600INOX316L	n·8	
5	Шайба кузовная Ø6 DIN 9021, INOX316L	CM120600INOX316L	n·16	
6	Шайба-гровер Ø6 DIN 127, INOX316L	CM130600INOX316L	n·8	
	Комплектация для крышки			
7	Крышка на лоток		1	
8	Держатель крышки		4	

Изм.	Кол.уч.	Лист	№док.	Подпись	Дата
Разработал		Тиунов И.А.			09.18
Проверил		Чередниченко Г.А.			09.18
Утвердил		Дядичко А.В.			09.18

DKC-2018.G5.01

Соединение лотков в местах однотипных окончаний

Стадия	Лист	Листов
		1

DKC

Взаим. инв. №

Подпись и дата

Инв. № подл.

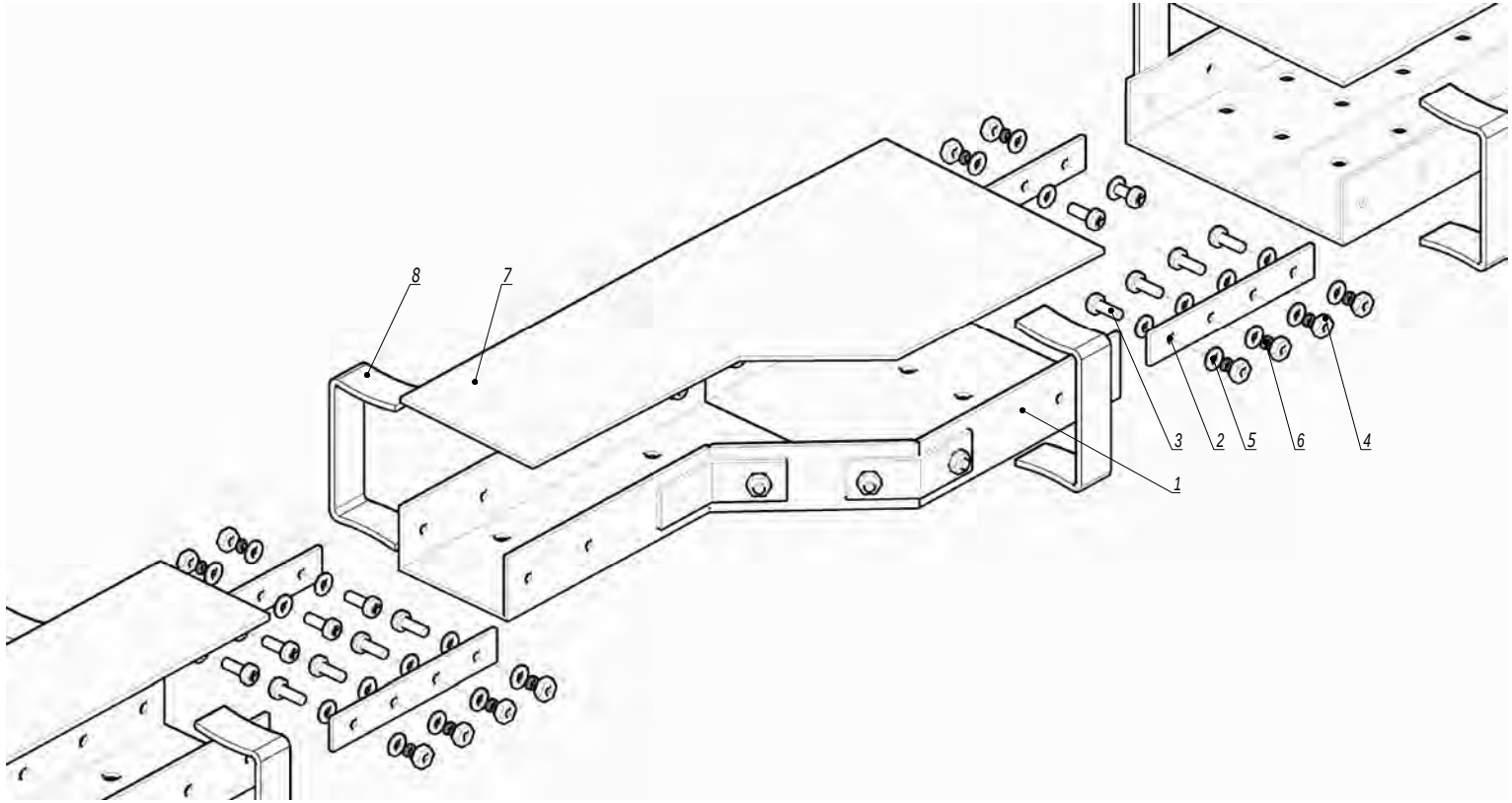

Поз.	Наименование	Код	Кол.	Примечание
	Комплектация для аксессуара			
1	Переходник по ширине листовой/лестничный GRC/GRL/GRR/GLC/GLL/GLR		1	
2	Пластина соединительная		4	
3	Винт с полуцилиндрической головкой M6x20 DIN 7985, INOX316L	CM090620INOX316L	n·16	
4	Гайка шестигранная M6 DIN 934, INOX316L	CM110600INOX316L	n·16	
5	Шайба кузовная Ø6 DIN 9021, INOX316L	CM120600INOX316L	n·32	
6	Шайба-гровер Ø6 DIN 127, INOX316L	CM130600INOX316L	n·16	
	Комплектация для крышки			
7	Крышка на переходник		1	
8	Держатель крышки		2	

1. n=1 для высоты борта 50мм.
2. n=2 для высоты борта 80, 100, 150 мм.

Изм.	Кол.уч.	Лист	№док.	Подпись	Дата
Разработал		Тиунов И.А.			09.18
Проверил		Чередниченко Г.А.			09.18
Утвердил		Дядичко А.В.			09.18

DKC-2018.G5.02

Переход по ширине

Стадия	Лист	Листов
		1

DKC

Взаим. инв. №

Подпись и дата

Инв. № подл.

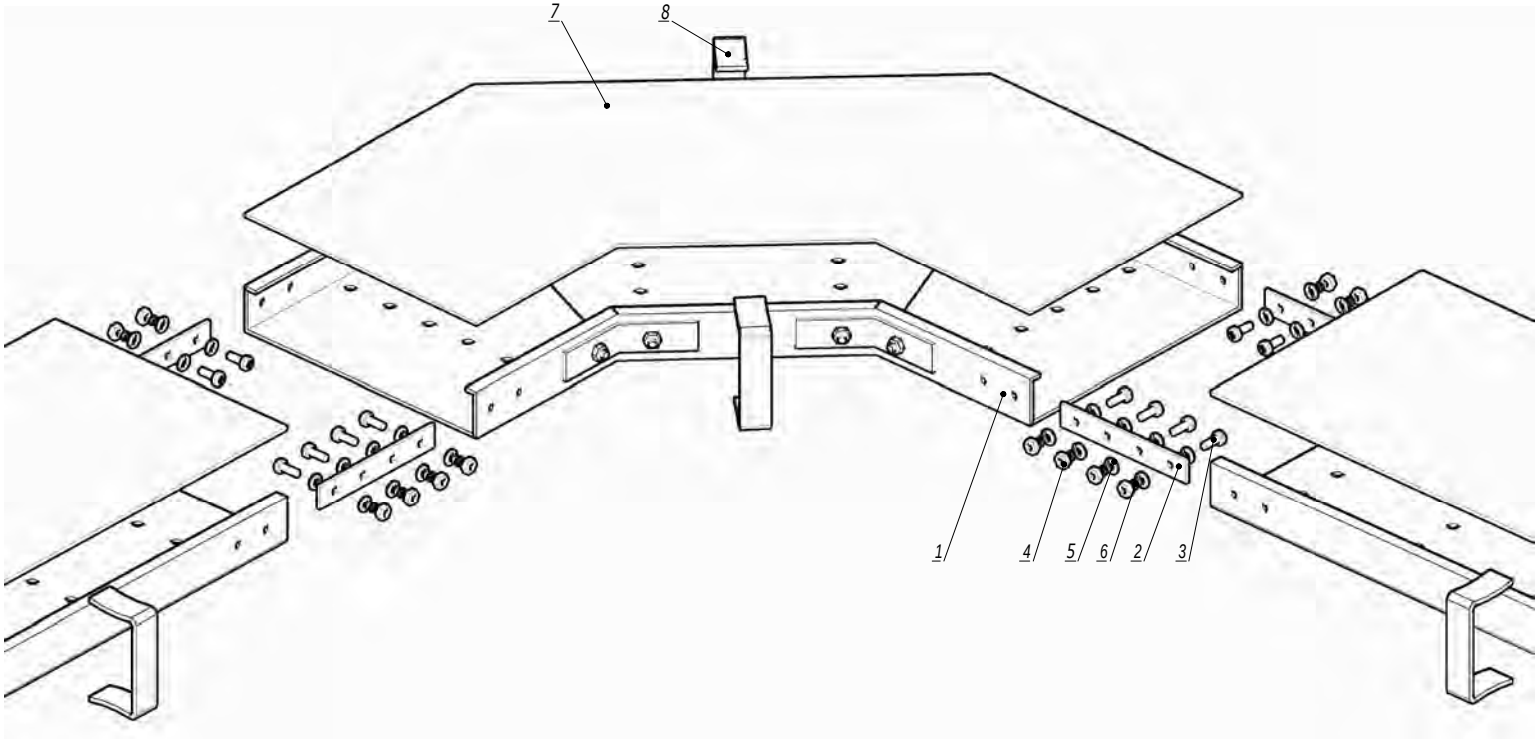

Поз.	Наименование	Код	Кол.	Примечание
	Комплектация для аксессуара			
1	Угол горизонтальный листовой/лестничный GCG/GLG		1	
2	Пластина соединительная		4	
3	Винт с полуцилиндрической головкой M6x20 DIN 7985, INOX316L	CM090620INOX316L	n·16	
4	Гайка шестигранная M6 DIN 934, INOX316L	CM110600INOX316L	n·16	
5	Шайба кузовная Ø6 DIN 9021, INOX316L	CM120600INOX316L	n·32	
6	Шайба-гровер Ø6 DIN 127, INOX316L	CM130600INOX316L	n·16	
	Комплектация для крышки			
7	Крышка на угол горизонтальный		1	
8	Держатель крышки		2	

1. n=1 для высоты борта 50 мм.
2. n=2 для высоты борта 80, 100, 150 мм.

Изм.	Кол.уч.	Лист	№док.	Подпись	Дата
Разработал		Тиунов И.А.			09.18
Проверил		Чередниченко Г.А.			09.18
Утвердил		Дядичко А.В.			09.18

DKC-2018.G5.03

Угол горизонтальный 90°/45°

Стадия	Лист	Листов
		1

DKC

Взаим. инв. № | Подпись и дата | Инв. № подл.

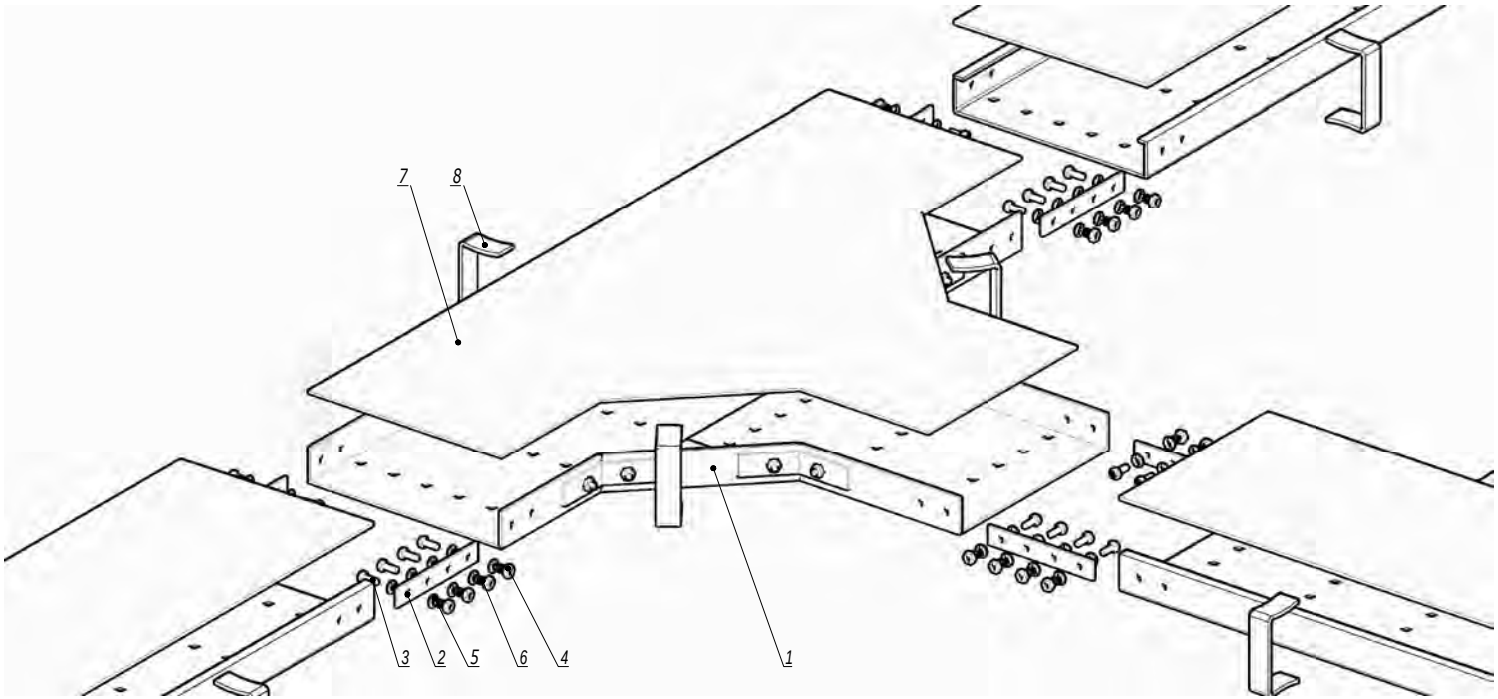

Поз.	Наименование	Код	Кол.	Примечание
	Комплектация для аксессуара			
1	Ответвитель Т-образный листовой/лестничный GCT/GLT		1	
2	Пластина соединительная		6	
3	Винт с полуцилиндрической головкой M6x20 DIN 7985, INOX316L	CM090620INOX316L	n·24	
4	Гайка шестигранная M6 DIN 934, INOX316L	CM110600INOX316L	n·24	
5	Шайба кузовная Ø6 DIN 9021, INOX316L	CM120600INOX316L	n·48	
6	Шайба-гровер Ø6 DIN 127, INOX316L	CM130600INOX316L	n·24	
	Комплектация для крышки			
7	Крышка на ответвитель Т-образный		1	
8	Держатель крышки		3	

1. n=1 для высоты борта 50 мм.
2. n=2 для высоты борта 80, 100, 150 мм.

Изм.	Кол.уч.	Лист	№док.	Подпись	Дата
Разработал		Тиунов И.А.			09.18
Проверил		Чередниченко Г.А.			09.18
Утвердил		Дядичко А.В.			09.18

DKC-2018.G5.04

Ответвитель Т-образный

Стадия	Лист	Листов
		1

DKC

Взаим. инв. №

Подпись и дата

Инв. № подл.

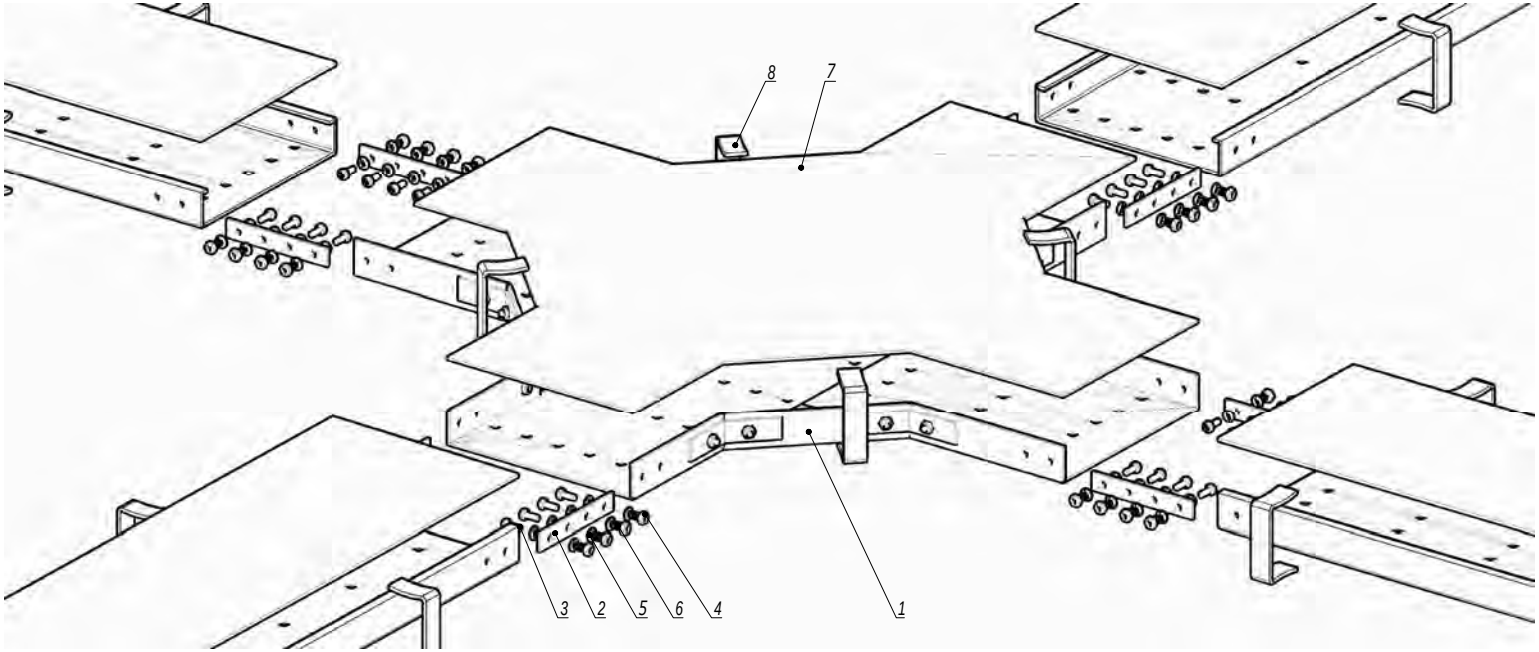

Поз.	Наименование	Код	Кол.	Примечание
	Комплектация для аксессуара			
1	Ответвитель X-образный листовой/лестничный GCX/GLX		1	
2	Пластина соединительная		8	
3	Винт с полуцилиндрической головкой M6x20 DIN 7985, INOX316L	CM090620INOX316L	n·32	
4	Гайка шестигранная M6 DIN 934, INOX316L	CM110600INOX316L	n·32	
5	Шайба кузовная Ø6 DIN 9021, INOX316L	CM120600INOX316L	n·64	
6	Шайба-гровер Ø6 DIN 127, INOX316L	CM130600INOX316L	n·32	
	Комплектация для крышки			
7	Крышка на ответвитель X-образный		1	
8	Держатель крышки		4	

1. n=1 для высоты борта 50 мм.
2. n=2 для высоты борта 80, 100, 150 мм.

Изм.	Кол.уч.	Лист	№док.	Подпись	Дата
Разработал		Тиунов И.А.			09.18
Проверил		Чередниченко Г.А.			09.18
Утвердил		Дядичко А.В.			09.18

DKC-2018.G5.05

Ответвитель X-образный

Стадия	Лист	Листов
		1

DKC

Взаим. инв. № | Подпись и дата | Инв. № подл.

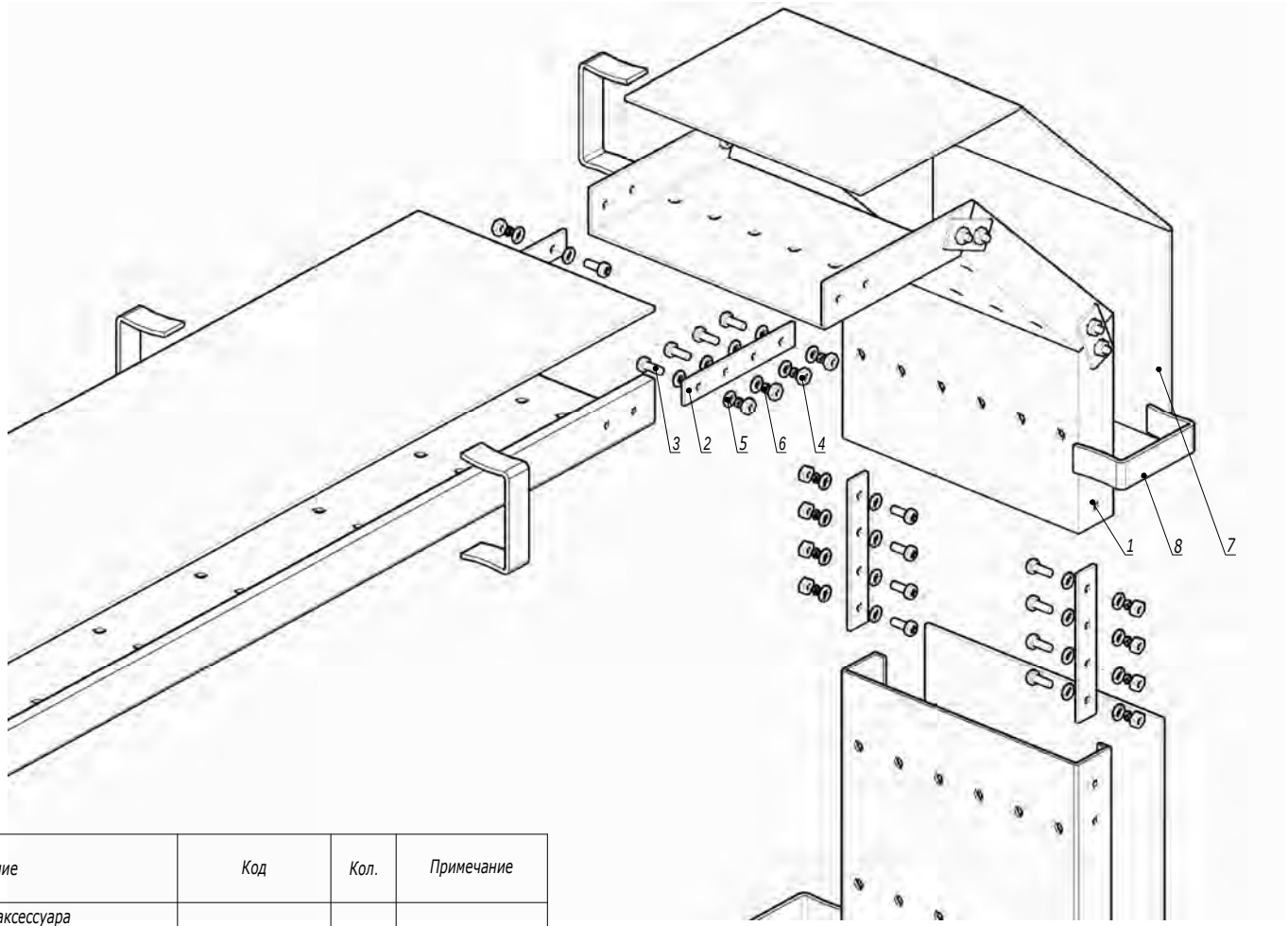

Поз.	Наименование	Код	Кол.	Примечание
	Комплектация для аксессуара			
1	Угол вертикальный внешний листовой/лестничный GCD/GLD		1	
2	Пластина соединительная		4	
3	Винт с полуцилиндрической головкой M6x20 DIN 7985, INOX316L	CM090620INOX316L	n·16	
4	Гайка шестигранная M6 DIN 934, INOX316L	CM110600INOX316L	n·16	
5	Шайба кузовная Ø6 DIN 9021, INOX316L	CM120600INOX316L	n·32	
6	Шайба-гровер Ø6 DIN 127, INOX316L	CM130600INOX316L	n·16	
	Комплектация для крышки			
7	Крышка на угол вертикальный внешний		1	
8	Держатель крышки		2	

1. n=1 для высоты борта 50 мм.
2. n=2 для высоты борта 80, 100, 150 мм.

Изм.	Кол.уч.	Лист	№док.	Подпись	Дата
Разработал		Тиунов И.А.			09.18
Проверил		Чередниченко Г.А.			09.18
Утвердил		Дядичко А.В.			09.18

DKC-2018.G5.06

Угол вертикальный внешний 90°/45°

Стадия	Лист	Листов
		1

DKC

Взаим. инв. №

Подпись и дата

Инв. № подл.

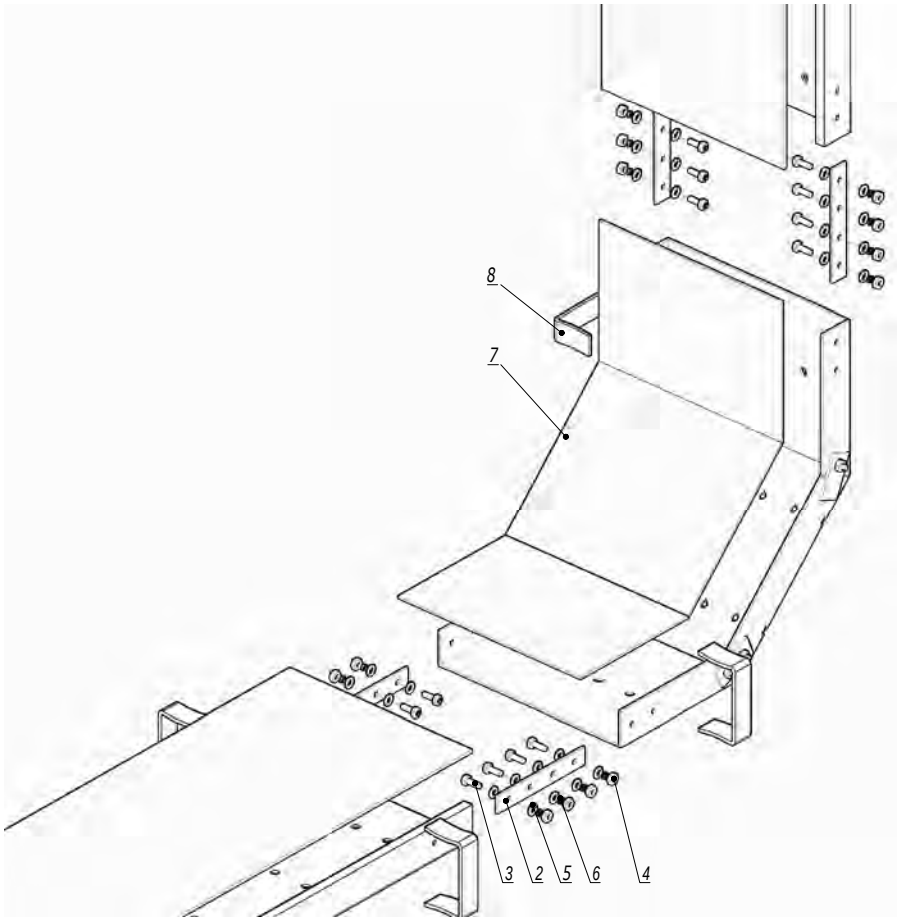

1. n=1 для высоты борта 50 мм.
2. n=2 для высоты борта 80, 100, 150 мм.

Поз.	Наименование	Код	Кол.	Примечание
	Комплектация для аксессуара			
1	Угол вертикальный внутренний листовой/лестничный GCU/GLU		1	
2	Пластина соединительная		4	
3	Винт с полуцилиндрической головкой M6x20 DIN 7985, INOX316L	CM090620INOX316L	n·16	
4	Гайка шестигранная M6 DIN 934, INOX316L	CM110600INOX316L	n·16	
5	Шайба кузовная Ø6 DIN 9021, INOX316L	CM120600INOX316L	n·32	
6	Шайба-гровер Ø6 DIN 127, INOX316L	CM130600INOX316L	n·16	
	Комплектация для крышки			
7	Крышка на угол вертикальный внутренний		1	
8	Держатель крышки		2	

Изм.	Кол.уч.	Лист	№док.	Подпись	Дата
Разработал		Тиунов И.А.			09.18
Проверил		Чередниченко Г.А.			09.18
Утвердил		Дядичко А.В.			09.18

DKC-2018.G5.07

Угол вертикальный внутренний 90°/45°

Стадия	Лист	Листов
		1

DKC

Взаим. инв. № | Подпись и дата | Инв. № подл.