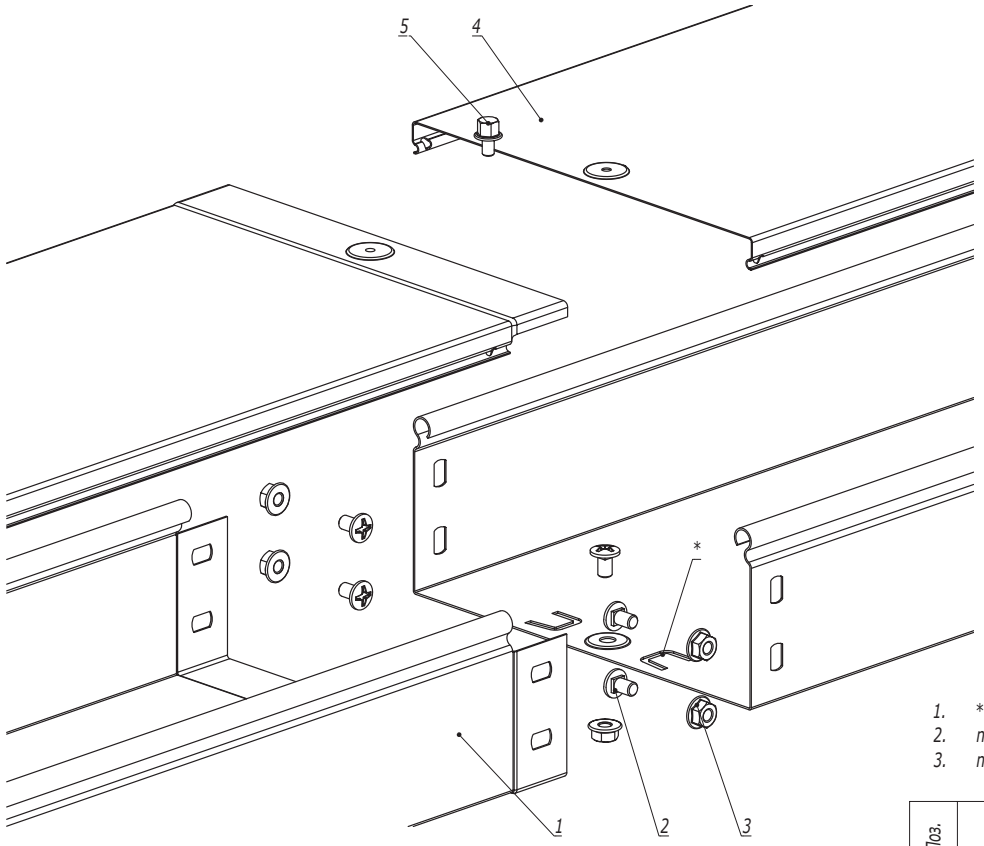


1. * - пластины необходимо подгибать наружу и вставлять в перфорацию ответной части лотка.
2. n=1 для высоты борта 50 мм.
3. n=2 для высоты борта 80, 100 мм.

| Поз. | Наименование | Код | Кол. | Примечание |
|---|---|---|---|---|
| | Комплектация для лотка | | | |
| 1 | Лоток кабельный | | 2 | |
| 2 | Винт с крестообразным шлицем М6х10 | СМ010610 | n·2+1 | |
| 3 | Гайка с насечкой М6 DIN 6923 | СМ100600 | n·2+1 | |
| | Комплектация для лотка | | | |
| 4 | Крышка на лоток | | 1 | |
| 5 | Винт для электрического соединения М5 | СМ030508 | 1 | |

| Изм. | Кол.уч. | Лист | №док. | Подпись | Дата |
|---|---|---|---|---|---|
| Разработал | | Колесник А.А. | | | 09.25 |
| Проверил | | Чередниченко Г.А. | | | 09.25 |
| Утвердил | | Дядичко А.В. | | | 09.25 |

DKC-2025.S5.01

Соединение лотка "папа-мама"

| Стадия | Лист | Листов |
|---|---|---|
| | | 1 |

DKC

Формат А3

Взаим. инв. №

Подпись и дата

Инв. № подл.