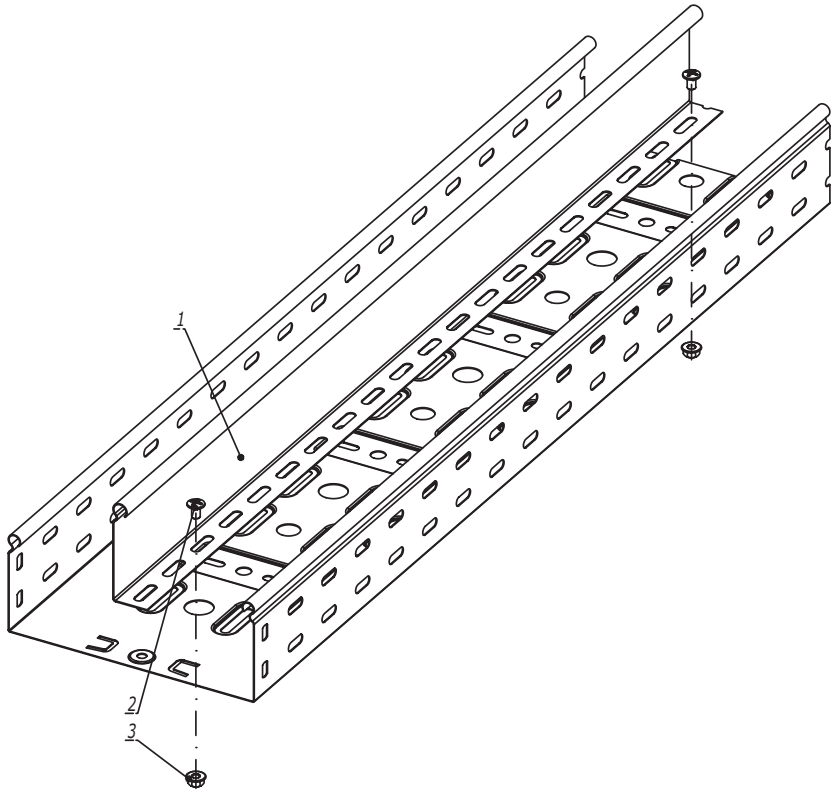


| Поз. | Наименование | Код | Кол. | Примечание |
|---|---|---|---|---|
| | Комплектация для аксессуара | | | |
| 1 | Перегородка SEP | | 1 | |
| 2 | Винт с крестообразным шлицем М6х10 | CM010610 | 2 | |
| 3 | Гайка с насечкой М6 DIN 6923 | CM100600 | 2 | |

| Изм. | Кол.уч. | Лист | №док. | Подпись | Дата | DKC-2018.S5.36 | | | |
|---|---|---|---|---|---|---|---|---|---|
| Разработал | | Тиунов И.А. | | | 09.18 | Монтаж разделителя SEP | Стадия | Лист | Листов |
| Проверил | | Чередниченко Г.А. | | | 09.18 | | | | 1 |
| Утвердил | | Дядичко А.В. | | | 09.18 | | DKC | | |

Взаим. инв. №
Подпись и дата
Инв. № подл.

Формат А3

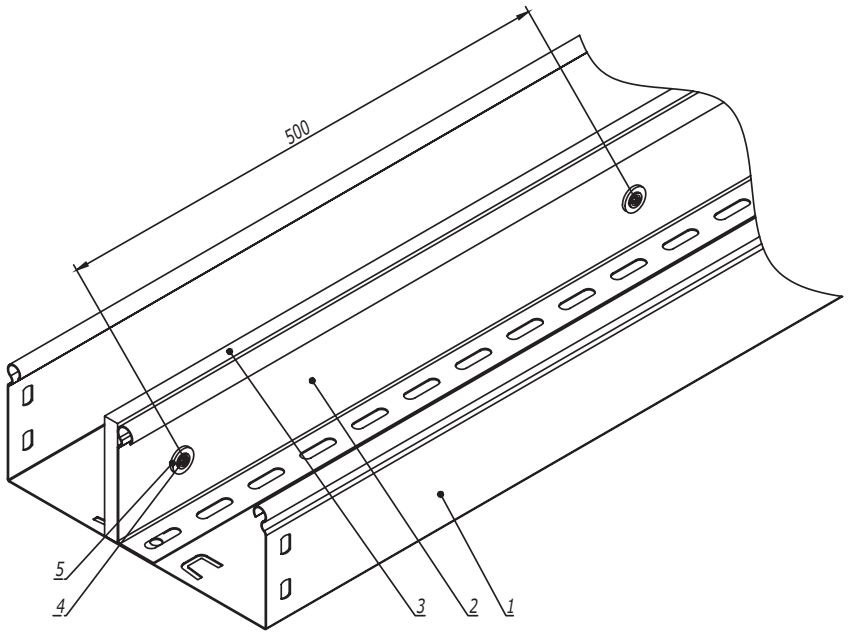


| Поз. | Наименование | Код | Кол. | Примечание |
|---|---|---|---|---|
| 1 | Лоток листовой | | | |
| 2 | Разделитель SEP | | | |
| 3 | Огнестойкая перегородка DD | DD0510/DD0810/ DD1010 | | |
| 4 | Саморез с прессшайбой 4,2x13 | CM275013 | | |
| 5 | Шайба с узкими полями Ø5 DIN 125 | CM240500 | | |

| Изм. | Кол.уч. | Лист | №док. | Подпись | Дата |
|---|---|---|---|---|---|
| Разработал | | Тиунов И.А. | | | 09.18 |
| Проверил | | Чередниченко Г.А. | | | 09.18 |
| Утвердил | | Дядичко А.В. | | | 09.18 |

DKC-2018.S5.40

Крепление огнестойкой перегородки к разделителю SEP

| Стадия | Лист | Листов |
|---|---|---|
| | | 1 |

DKC

Формат А3

Взаим. инв. №

Подпись и дата

Инв. № подл.

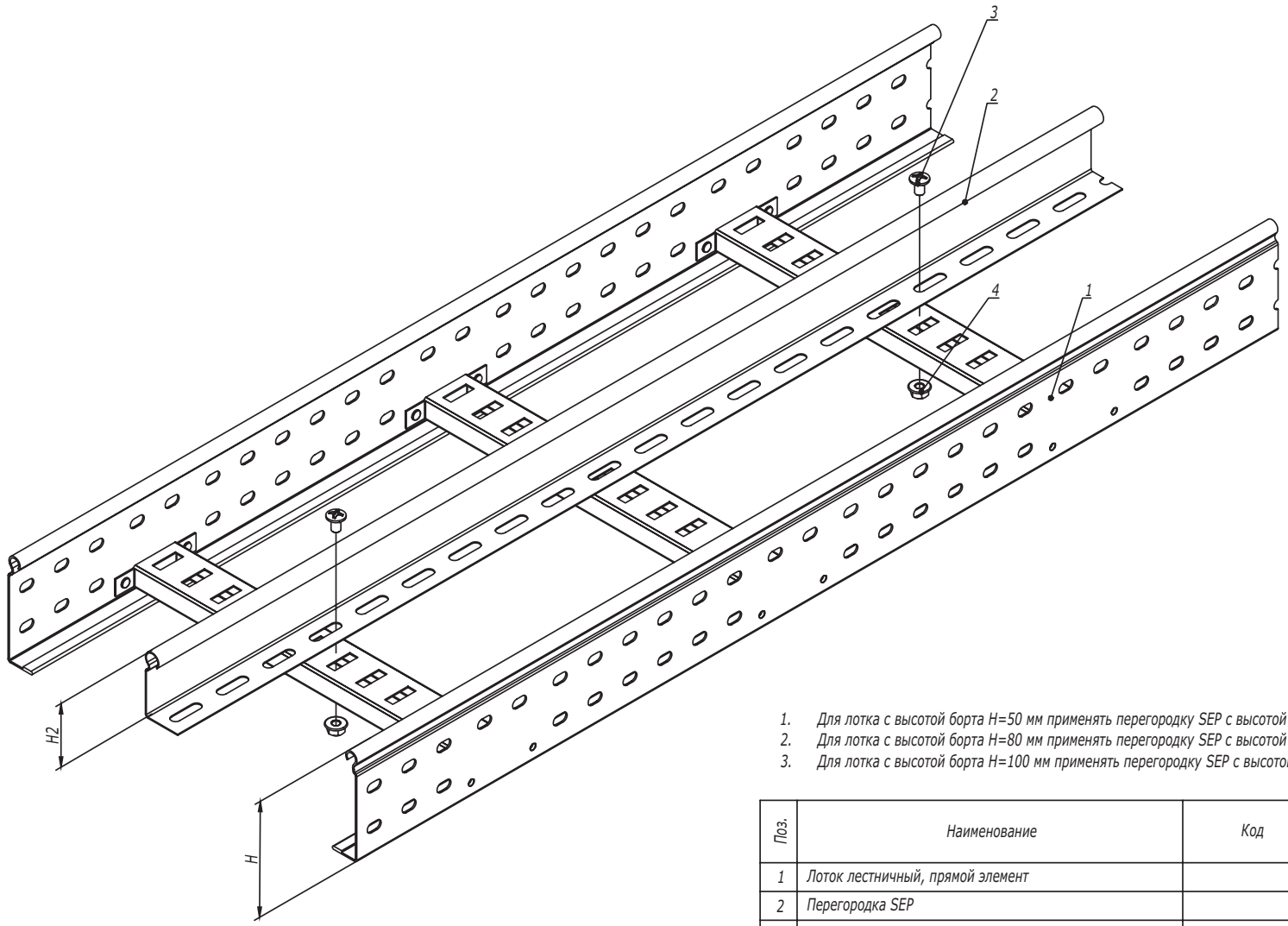


1. Для лотка с высотой борта H=50 мм применять перегородку SEP с высотой H2=30 мм.
2. Для лотка с высотой борта H=80 мм применять перегородку SEP с высотой H2=50 мм.
3. Для лотка с высотой борта H=100 мм применять перегородку SEP с высотой H2=80 мм.

| Поз. | Наименование | Код | Кол. | Примечание |
|---|---|---|---|---|
| 1 | Лоток лестничный, прямой элемент | | | |
| 2 | Перегородка SEP | | | |
| 3 | Винт с гладкой головкой M6 DIN 603 | CM010620 | 2 | |
| 4 | Гайка шестигранная M6 DIN 6923 | CM100600 | 2 | |

| Изм. | Кол.уч. | Лист | №док. | Подпись | Дата |
|---|---|---|---|---|---|
| Разработал | | Тиунов И.А. | | | 09.18 |
| Проверил | | Чередниченко Г.А. | | | 09.18 |
| Утвердил | | Дядичко А.В. | | | 09.18 |

DKC-2018.L5.06

Монтаж разделителя SEP

| Стадия | Лист | Листов |
|---|---|---|
| | | 1 |

DKC

Взаим. инв. №

Подпись и дата

Инв. № подл.