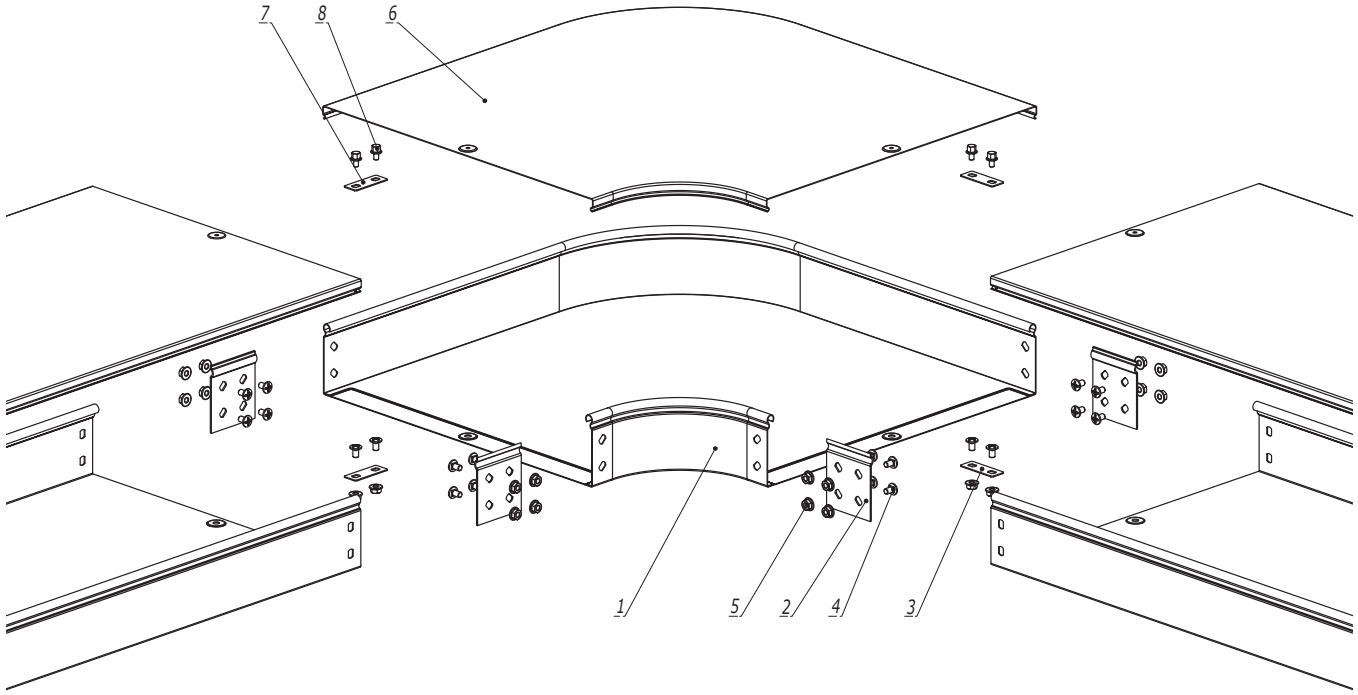

Поз.	Наименование	Код	Кол.	Примечание
	Состав комплектного аксессуара			
1	Угол горизонтальный CPO45/CPO90		1	Код комплекта: 360**K/ 361**K
2	Пластина крепежная GTO		4	
3	Пластина для заземления PTCE		2	
4	Винт с крестообразным шлицем M6x10		n·8+4	
5	Гайка с насечкой M6 DIN 6923		n·8+4	
	Комплектация для крышки			
6	Крышка к углу горизонтальному		1	
7	Пластина для заземления PTCE	37501/37501R	2	
8	Винт для электрического соединения M5x8	CM030508	4	

1. n=1 для высоты борта (H) 50 мм.
2. n=2 для высоты борта (H) 80, 100 мм.

Изм.	Кол.уч.	Лист	№док.	Подпись	Дата
Разработал		Колесник А.А.			09.25
Проверил		Чередниченко Г.А.			09.25
Утвердил		Дядичко А.В.			09.25

DKC-2025.S5.05

Угол горизонтальный

Стадия	Лист	Листов
		1

DKC

Формат А3

Взаим. инв. №

Подпись и дата

Инв. № подл.

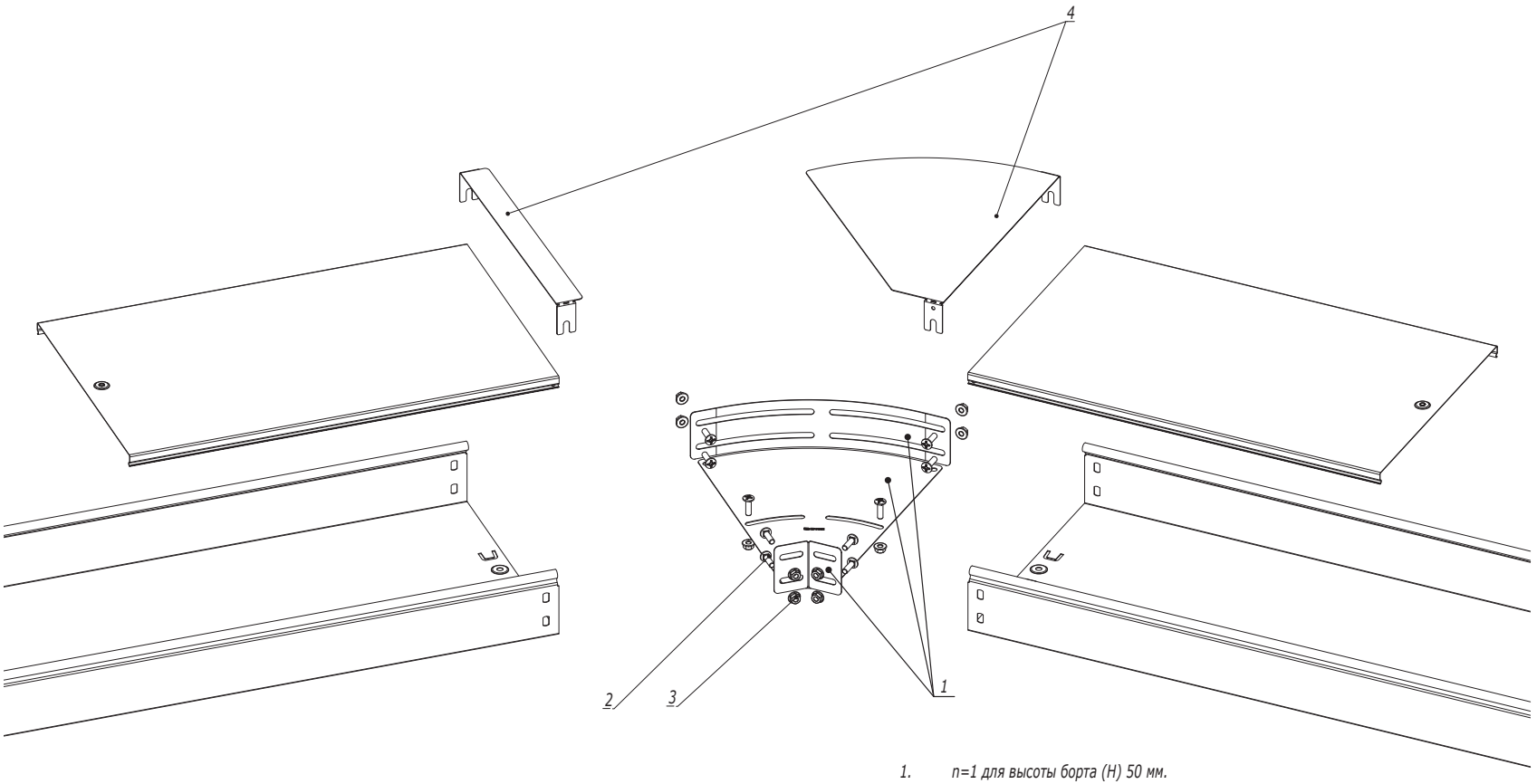

1. *n=1 для высоты борта (H) 50 мм.*
2. *n=2 для высоты борта (H) 80, 100 мм.*
3. ** Указано количество метизов для стандартной толщины шириной W=80мм.*
   Для стандартной толщины W=100-600мм количество метизов 4n+6.
   Для увеличеной толщины в комплекте идут 4n+2. Дополнительно требуется 4 винта и 4 гайки для ширины W=100-600мм.
4. ***Для стандартной толщины коды 38* для крышек, 36* для аксессуаров, для нестандартной толщины коды SKV* для крышек, SV* для аксессуаров.*

Поз.	Наименование	Код	Кол.	Примечание
	Комплектация для аксессуара	**		
1	Угол горизонтальный изменяемый CPO		1	
2	Винт с крестообразным шлицем M6x10	CM010610	4n+2*	
3	Гайка с насечкой M6 DIN 6923	CM100600	4n+2*	
4	Крышка для угла горизонтального изменяемого CPO	**	1	

Изм.	Кол.уч.	Лист	№док.	Подпись	Дата	DKC-2025.S5.06		
Разработал		Колесник А.А.			09.25	Угол горизонтальный 0-45°	Стадия	Лист 1 / Листов 2
Проверил		Чередниченко Г.А.			09.25			
Утвердил		Дядичко А.В.			09.25			

Взаим. инв. № | Подпись и дата | Инв. № подл.

Формат А3