V-образное крепление к профнастилу

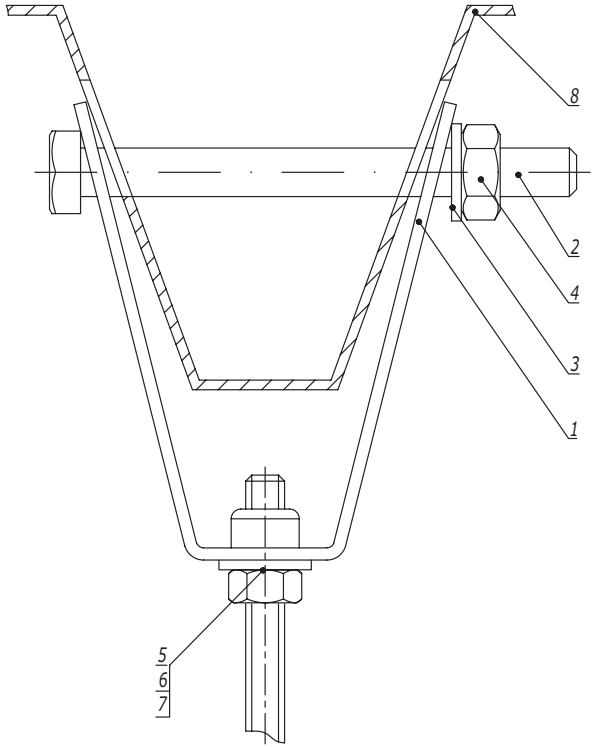


Таблица 1
Выбор болта

| Поз. | Наименование | Ширина профнастила | |
|---|---|---|---|
| | | 50 мм | 100 мм |
| 2 | Болт M10 DIN 933 | CM081070 | CM081012 |

1. Порядок крепления:
   а) Просверлить отверстия в профнастиле диаметром 12 мм;
   б) Установить болт в отверстия крепления и профнастила;
   в) Затянуть гайку до прилегания крепления к профтастилу.
2. Используется с профнастилом шириной 50-100 мм.

| Поз. | Наименование | Код | Кол. | Примечание |
|---|---|---|---|---|
| 1 | Крепление к профнастилу V-образное | CM33**** | 1 | |
| 2 | Болт M10 DIN 933 | CM0810** | 1 | См. табл. 1 |
| 3 | Шайба кузовная Ø10 DIN 9021 | CM121000 | 1 | |
| 4 | Гайка M10 DIN 934 | CM111000 | 1 | |
| 5 | Шайба с узкими полями DIN 125 | CM24**** | 1 | См. табл. 2 |
| 6 | Гайка DIN 934 | CM11**** | 1 | |
| 7 | Шпилька DIN 975/976 | CM20**** | 1 | |
| 8 | Профнастил | | | |

Таблица 2
Выбор шпильки

| Поз. | Наименование | Код | |
|---|---|---|---|
| | | Для крепления M8 (CM330800) | Для крепления M10 (CM331000) |
| 5 | Шайба кузовная DIN 9021 | CM240800 | CM241000 |
| 6 | Гайка шестигранная DIN 934 | CM110800 | CM111000 |
| 7 | Шпилька DIN 975/976 | CM200801 | CM201001 |

| Изм. | Кол.уч. | Лист | №док. | Подпись | Дата |
|---|---|---|---|---|---|
| Разработал | | Тиунов И.А. | | | 09.18 |
| Проверил | | Чередниченко Г.А. | | | 09.18 |
| Утвердил | | Дядичко А.В. | | | 09.18 |

DKC-2018.M5.03

Крепление к профнастилу

| Стадия | Лист | Листов |
|---|---|---|
| | 1 | 2 |

DKC

Взаим. инв. №
Подпись и дата
Инв. № подл.