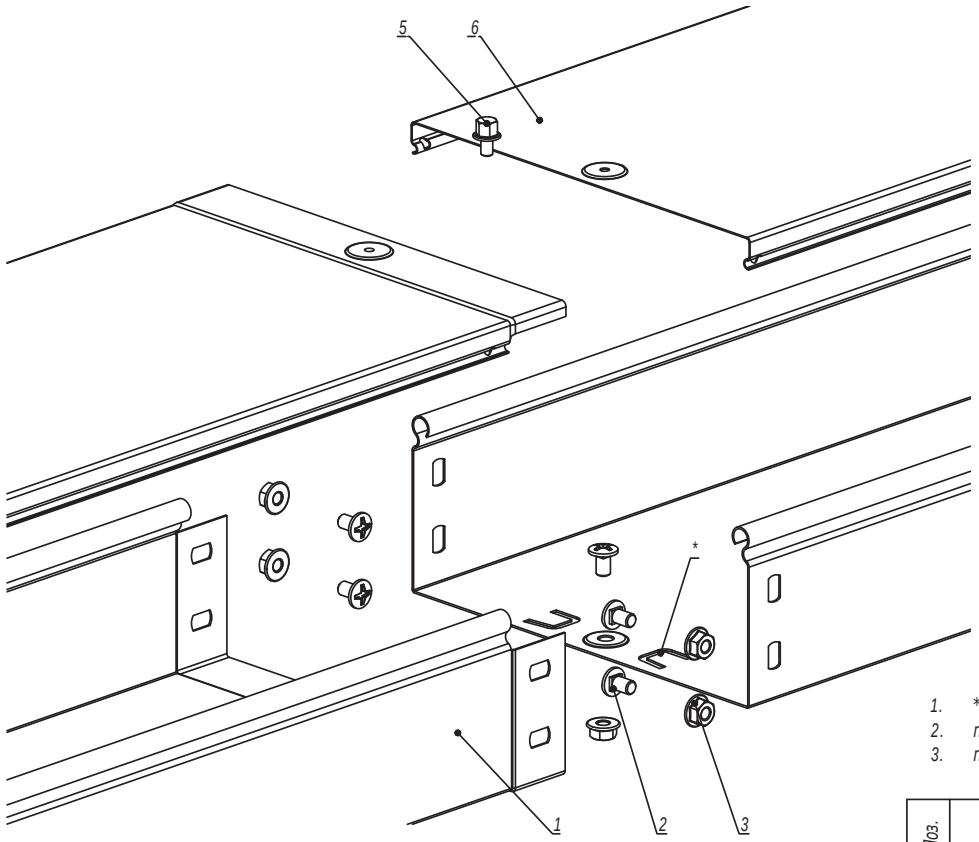


1. * - пластины необходимо подгибать наружу и вставлять в перфорацию ответной части лотка.
2. n=1 для высоты борта 50 мм.
3. n=2 для высоты борта 80, 100 мм.

| Поз. | Наименование | Код | Кол. | Примечание |
|---|---|---|---|---|
| | Комплектация для лотка | | | |
| 1 | Лоток кабельный | | 2 | |
| 2 | Винт с крестообразным шлицем М6х10 | СМ010610 | n·2+1 | |
| 3 | Гайка с насечкой М6 DIN 6923 | СМ100600 | n·2+1 | |
| | Комплектация для лотка | | | |
| 4 | Крышка на лоток | | 1 | |
| 5 | Винт для электрического соединения М5 | СМ030508 | 1 | |

| Изм. | Кол.уч. | Лист | №док. | Подпись | Дата |
|---|---|---|---|---|---|
| Разработал | | Тиунов И.А. | | | 09.18 |
| Проверил | | Чередниченко Г.А. | | | 09.18 |
| Утвердил | | Дядичко А.В. | | | 09.18 |

DKC-2018.S5.01

Соединение лотка "папа-мама"

| Стадия | Лист | Листов |
|---|---|---|
| | | 1 |

DKC

Формат А3

| Взаим. инв. № | Подпись и дата | Инв. № подл. |
|---|---|---|
| | | |

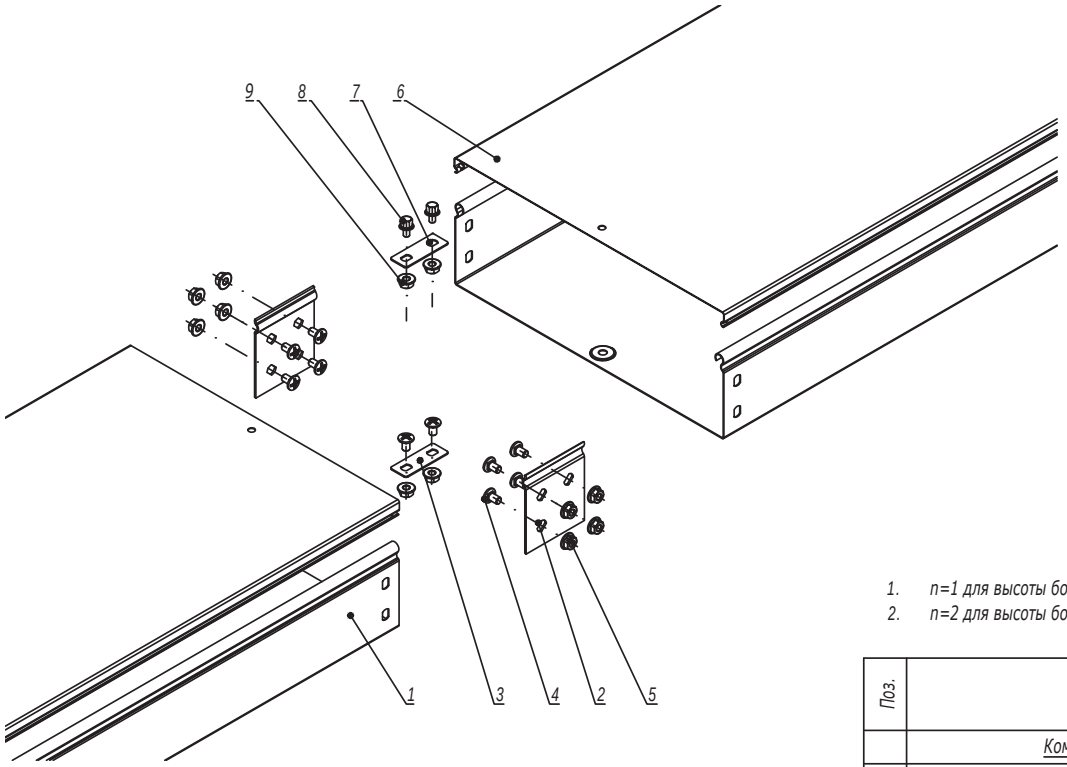


1. n=1 для высоты борта 50 мм.
2. n=2 для высоты борта 80, 100 мм.

| Поз. | Наименование | Код | Кол. | Примечание |
|---|---|---|---|---|
| | Комплектация для лотка | | | |
| 1 | Лоток кабельный | | 2 | |
| 2 | Пластина крепежная GTO | | 2 | |
| 3 | Пластина для заземления PTCE | 37501 | 1 | |
| 4 | Винт с крестообразным шлицем M6x10 | CM010610 | n·4+2 | |
| 5 | Гайка с насечкой M6 DIN 6923 | CM100600 | n·4+2 | |
| | Комплектация для крышки | | | |
| 6 | Крышка на лоток | | 2 | |
| 7 | Пластина для заземления PTCE | 37501 | 1 | |
| 8 | Винт для электрического соединения M5x8 | CM030508 | 2 | |
| 9 | Гайка с насечкой M5 DIN 6923 | CM100500 | 2 | |

| Изм. | Кол.уч. | Лист | №док. | Подпись | Дата |
|---|---|---|---|---|---|

DKC-2018.S5.02

Лист 2

Формат А3

Взаим. инв. №

Подпись и дата

Инв. № подл.

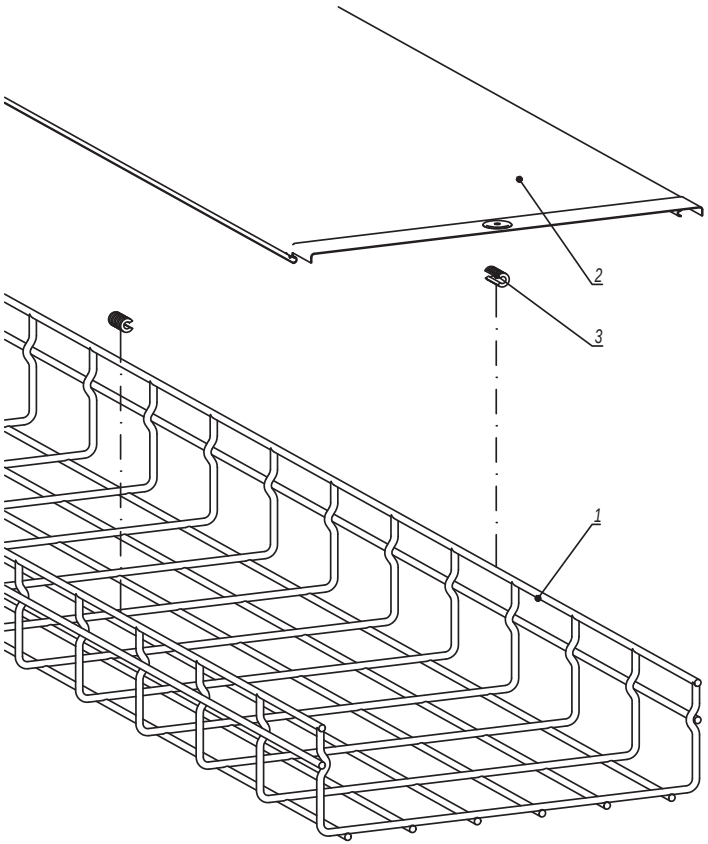


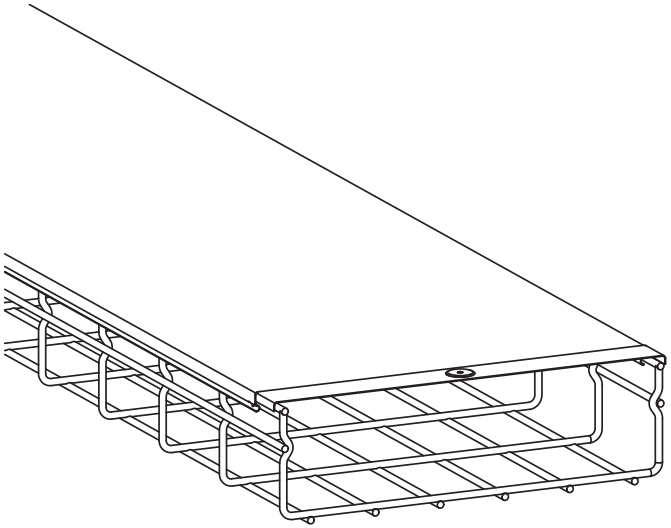

| Поз. | Наименование | Код | Кол. | Примечание |
|---|---|---|---|---|
| 1 | Лоток проволочный | | 1 | |
| 2 | Крышка на прямой элемент | | 1 | |
| 3 | Держатель для крышки | | 2 | устанавливать через 1 метр |

| Изм. | Кол.уч. | Лист | №док. | Подпись | Дата |
|---|---|---|---|---|---|
| Разработал | | Тиунов И.А. | | | 09.18 |
| Проверил | | Чередниченко Г.А. | | | 09.18 |
| Утвердил | | Дядичко А.В. | | | 09.18 |

DKC-2018.F5.08

Крышка

| Стадия | Лист | Листов |
|---|---|---|
| | | 1 |

DKC

Взаим. инв. №

Подпись и дата

Инв. № подл.

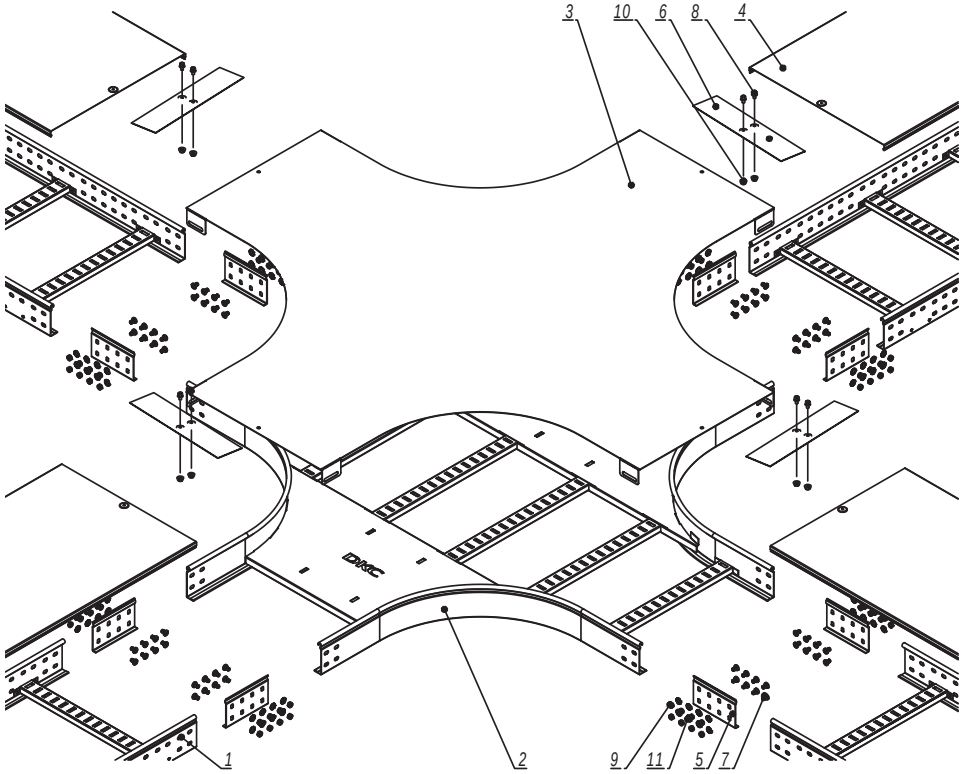


| Поз. | Наименование | Код | Кол. | Примечание |
|---|---|---|---|---|
| 1 | Лоток лестничный, прямой элемент | | | |
| 2 | Х-ответвитель | | | |
| 3 | Крышка на Х -ответвитель | | | |
| 4 | Крышка на лоток | | | |
| 5 | Усиленные соединители GTO L | | 8 | |
| 6 | Накладка соединительная CGB | | 4 | |
| 7 | Винт с гладкой головкой М6х20 DIN 603 | CM010620 | n·32 | |
| 8 | Винт для обеспечения электрического контакта крышек | CM030508 | 8 | |
| 9 | Гайка шестигранная М6 DIN 934 | CM110600 | n·32 | |
| 10 | Гайка с насечкой М5 DIN 6923 | CM100500 | 4 | |
| 11 | Шайба стопорная Ø6 DIN 6798A | CM220600 | n·32 | |

1. n=1 для высоты борта 50 мм.
2. n=2 для высоты борта 80, 100 мм.

| Изм. | Кол.уч. | Лист | №док. | Подпись | Дата |
|---|---|---|---|---|---|
| Разработал | | Тиунов И.А. | | | 09.18 |
| Проверил | | Чередниченко Г.А. | | | 09.18 |
| Утвердил | | Дядичко А.В. | | | 09.18 |

DKC-2018.L5.13

Х-ответвитель

| Стадия | Лист | Листов |
|---|---|---|
| | | 1 |

DKC

Взаим. инв. №

Подпись и дата

Инв. № подл.