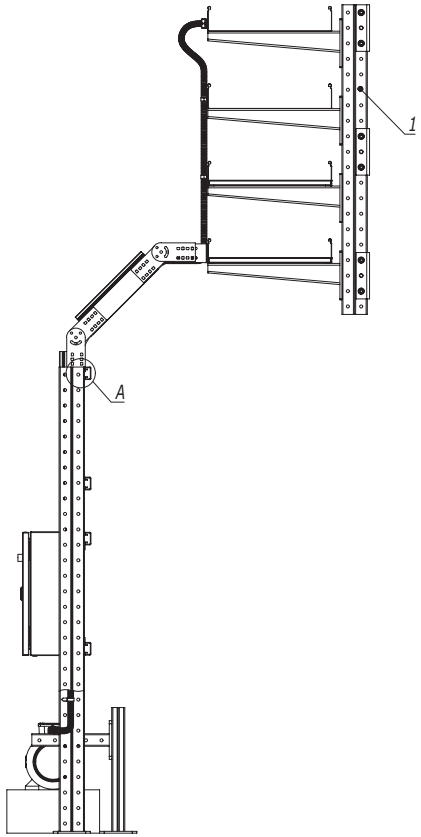


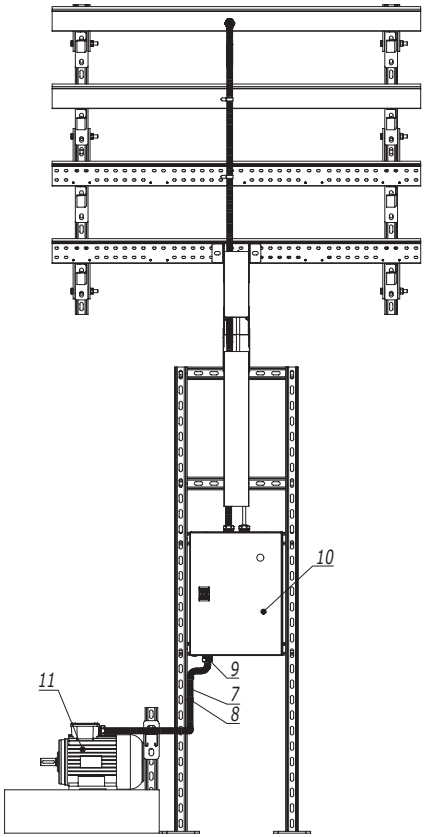


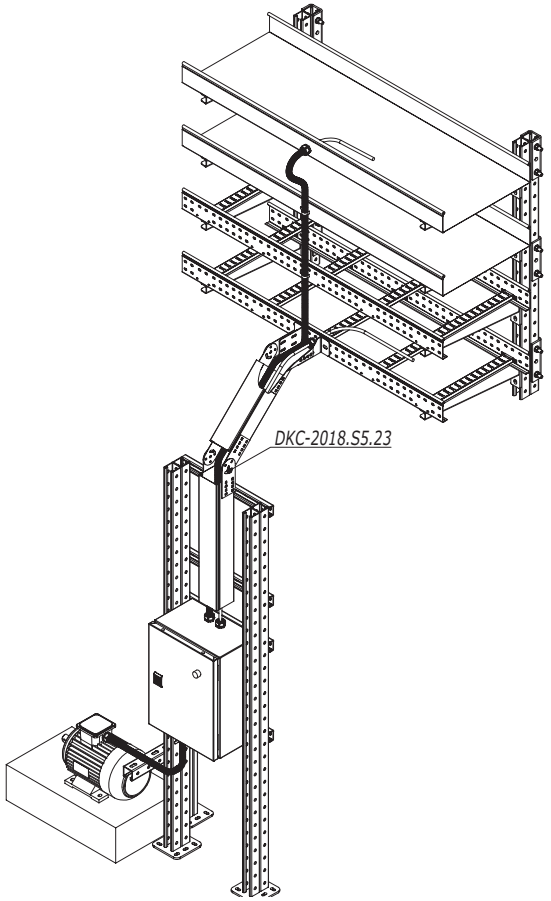


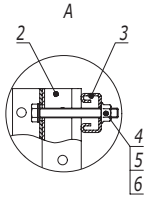


| Поз. | Наименование | Код | Кол. | Примечание |
|---|---|---|---|---|
| 1 | Стойка вертикальная | | | DKC-2018.B5.20 |
| 2 | Подвес BSD-41 | BSD41** | 2 | |
| 3 | Профиль С-образный 21х41 | BPM21** | n | |
| 4 | Болт с шестигранной головкой М10х80 DIN933 | CM081080 | 2n | |
| 5 | Шайба с узкими полями Ø10 DIN125 | CM211000 | 2n | |
| 6 | Гайка с насечкой, препятствующей откручиванию М10 DIN6923 | CM101000 | 2n | |
| 7 | Металлорукав | 667R**** | | |
| 8 | Держатель оцинкованный | 533** | | |
| 9 | Муфта металлорукав-коробка | | | |
| 10 | Шкаф | | | |
| 11 | Электродвигатель | | | |

Взаим. инв. №

Подпись и дата

Инв. № подл.

| Изм. | Кол.уч. | Лист | №док. | Подпись | Дата |
|---|---|---|---|---|---|
| Разработал | | Тиунов И.А. | | | 09.18 |
| Проверил | | Чередниченко Г.А. | | | 09.18 |
| Утвердил | | Дядичко А.В. | | | 09.18 |

DKC-2018.IS.16

Подвод кабеля к электродвигателю

| Стадия | Лист | Листов |
|---|---|---|
| | | 1 |

DKC

Формат А3