Кабельный колодец 270375 (750 х 375 х 750 мм)

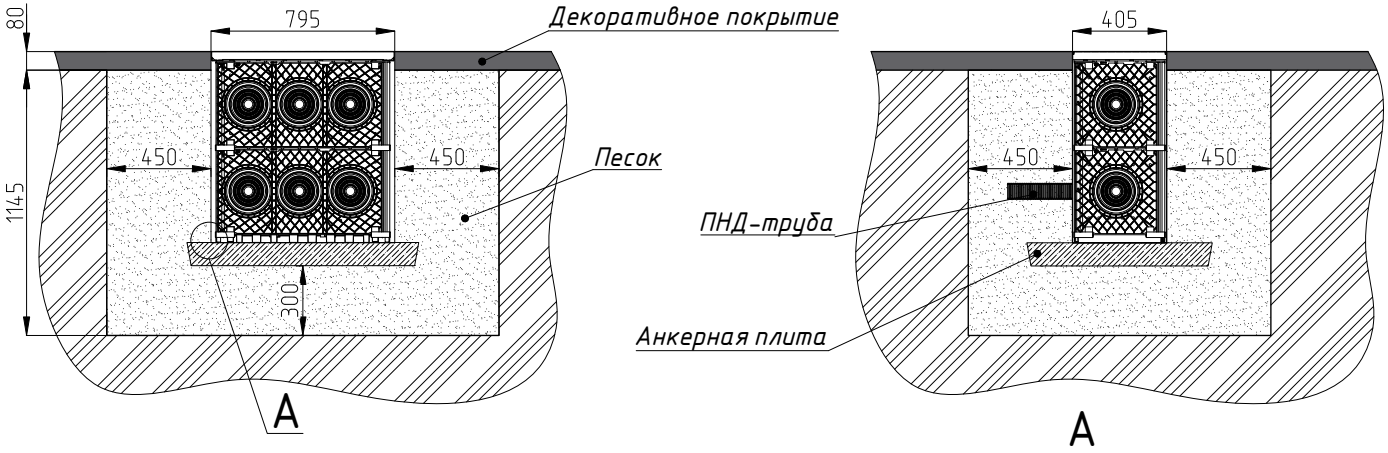

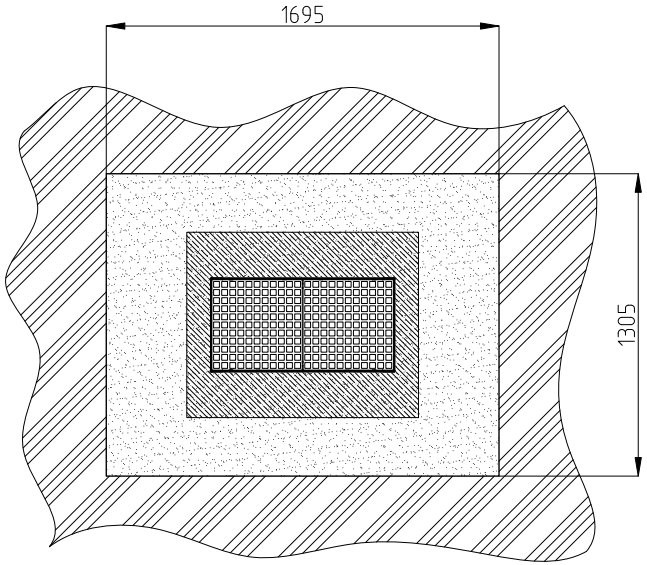

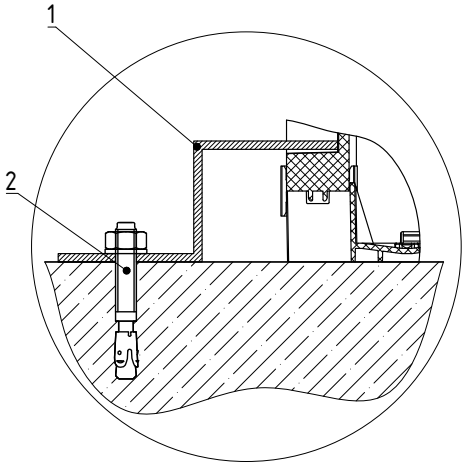

Поз.	Наименование	Код	Кол.	Примечание
1	Крепежная скоба	BHZK20	4	
2	Усиленный клиновой анкер	CM480853	4	

Изм.	Кол.уч.	Лист	№док.	Подпись	Дата
Разработал		Давыдов Ю.А.			12.22
Проверил		Чередниченко Г.А.			12.22
Утвердил		Дядичко А.В.			12.22

A12-2022.21

Монтаж кабельного колодца с анкерной плитой

Стадия	Лист	Листов
	1	4

DKC

Формат А3

Взаим. инв. №

Подпись и дата

Инв. № подл.