

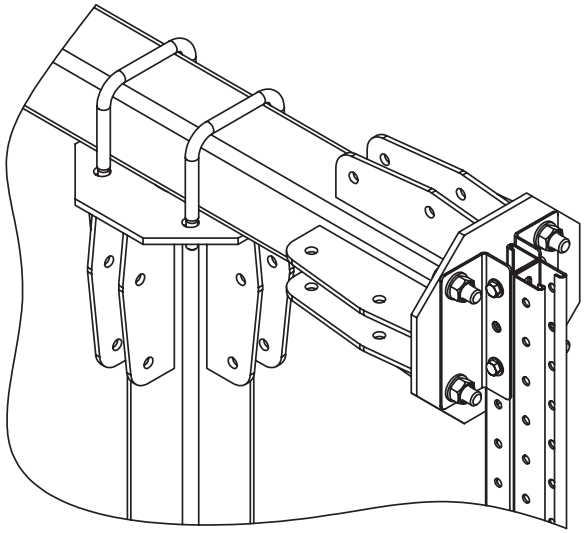

| Поз. | Наименование | Код | Кол. | Примечание |
|---|---|---|---|---|
| 1 | Стойка кабельной эстакады, горячиеоцинкованная | CR**** | 1 | |
| 2 | Уголок крепежный, горячеоцинкованный | CRB3000HDZ | 2 | |
| 3 | Двойной С -образный профиль 41 х 41, горячеоцинкованный | BPD41** | 1 | |
| 4 | Болт М 16 х 50 8.8, горячеоцинкованный | CM081650HDZ-88 | 4 | |
| 5 | Гайка М 16, горячеоцинкованная | CM111600HDZ-8 | 4 | |
| 6 | Шайба с узкими полями 16, горячеоцинкованная | CM241600HDZ | 8 | |
| 7 | Болт шестигранный М 10 х 80, горячеоцинкованный | CM081080HDZ | 2 | |
| 8 | Гайка шестигранная М 10, горячеоцинкованная | CM111000HDZ | 2 | |
| 9 | Шайба с узкими полями 10, горячеоцинкованная | CM241000HDZ | 4 | |

| Изм. | Кол.уч | Лист | № док. | Подпись | Дата |
|---|---|---|---|---|---|
| Разраб. | | Тиунов И.А. | | | 04.17 |
| Пров. | | Чередниченко Г.А. | | | 04.17 |

DKC-2017.T5.07

Крепление профиля к торцу ригеля

| Стадия | Лист | Листов |
|---|---|---|
| | | 1 |

DKC

Взам. инв. №

Подпись и дата

Инв. № подл.

Формат А3

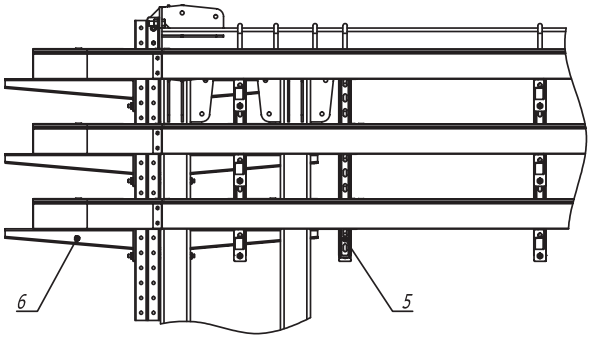


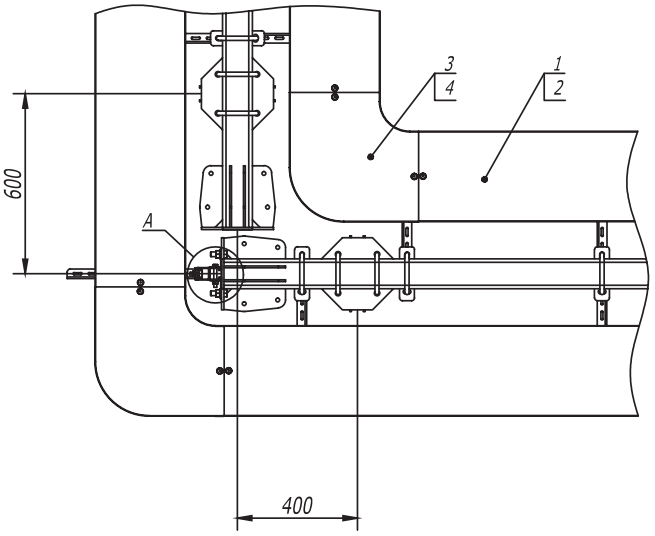


A

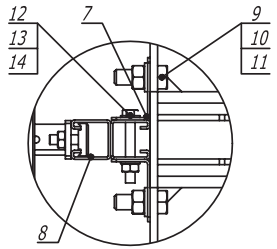


| Поз. | Наименование | Код | Кол. | Примечание |
|---|---|---|---|---|
| 1 | Лоток кабельный, цинк-ламельный | | | |
| 2 | Крышка на лоток с заземлением, цинк-ламельная | | | |
| 3 | Угол CPO 90 горизонтальный 90°, цинк-ламельный | | | |
| 4 | Крышка CPO 90 на угол горизонтальный 90°, цинк-ламельная | | | |
| 5 | Консоль двойная, 41 x 41 мм, горячеоцинкованная | BBD**** | | |
| 6 | Усиленная консоль, горячеоцинкованная | BBH**** | | |
| 7 | Уголок крепежный, горячеоцинкованный | CRB3000HDZ | | |
| 8 | Двойной С-образный профиль 41 x 41, горячеоцинкованный | BPD41** | | |
| 9 | Болт M 16 x 50 8.8, горячеоцинкованный | CM081650HDZ-88 | | |
| 10 | Гайка M 16, горячеоцинкованная | CM111600HDZ-8 | | |
| 11 | Шайба с узкими полями 16, горячеоцинкованная | CM241600HDZ | | |
| 12 | Болт шестигранный M 10 x 80, горячеоцинкованный | CM081080HDZ | | |
| 13 | Гайка шестигранная M 10, горячеоцинкованная | CM111000HDZ | | |
| 14 | Шайба с узкими полями 10, горячеоцинкованная | CM241000HDZ | | |

| Изм. | Кол.уч | Лист | №док. | Подпись | Дата |
|---|---|---|---|---|---|
| Разраб. | | Тиунов И.А. | | | 04.17 |
| Пров. | | Чередниченко Г.А. | | | 04.17 |

DKC-2017.T5.08

Одностоечная эстакада. Поворот прямого участка трассы на 90° с листовыми кабельными лотками

| Стадия | Лист | Листов |
|---|---|---|
| | | 1 |

DKC

Формат А3

| Взам. инв. № | Подпись и дата | Инв. № подл. |
|---|---|---|
| | | |

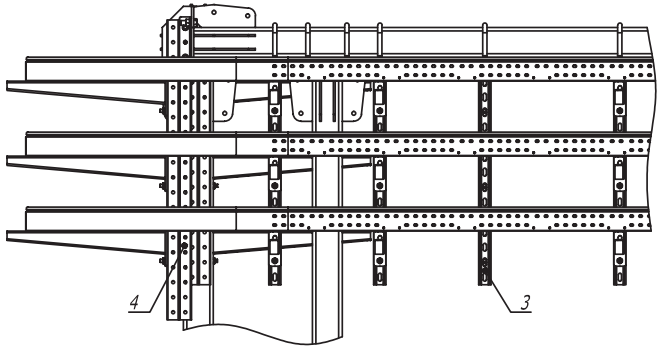


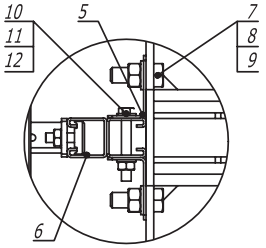


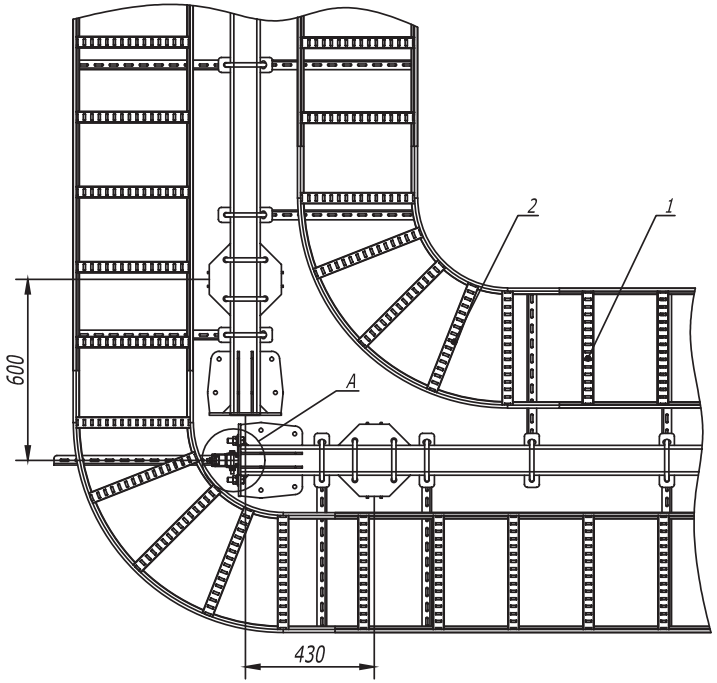


| Поз. | Наименование | Код | Кол. | Примечание |
|---|---|---|---|---|
| 1 | Лестничный лоток, цинк-ламельный | LL**** | | |
| 2 | Угол горизонтальный 90º R300, цинк-ламельный | LC**** | | |
| 3 | Консоль двойная, 41 x 41 мм, горячеоцинкованная | BBD41** | | |
| 4 | Усиленная консоль, горячеоцинкованная | BBH**** | | |
| 5 | Уголок крепежный, горячеоцинкованный | CRB3000HDZ | | |
| 6 | Двойной С-образный профиль 41 x 41, горячеоцинкованный | BPD41** | | |
| 7 | Болт М 16 x 50 8.8, горячеоцинкованный | CM081650HDZ-88 | | |
| 8 | Гайка М 16, горячеоцинкованная | CM111600HDZ-8 | | |
| 9 | Шайба с узкими полями 16, горячеоцинкованная | CM241600HDZ | | |
| 10 | Болт шестигранный М 10 x 80, горячеоцинкованный | CM081080HDZ | | |
| 11 | Гайка шестигранная М 10, горячеоцинкованная | CM111000HDZ | | |
| 12 | Шайба с узкими полями 10, горячеоцинкованная | CM241000HDZ | | |

| Изм. | Кол.уч | Лист | №док. | Подпись | Дата |
|---|---|---|---|---|---|
| Разраб. | | Тиунов И.А. | | | 04.17 |
| Пров. | | Чередниченко Г.А. | | | 04.17 |

DKC-2017.T5.09

Одностоечная эстакада. Поворот прямого участка трассы на 90° с лестничными кабельными лотками R300

| Стадия | Лист | Листов |
|---|---|---|
| | | 1 |

DKC

Взам. инв. №

Подпись и дата

Инв. № подл.

Формат А3

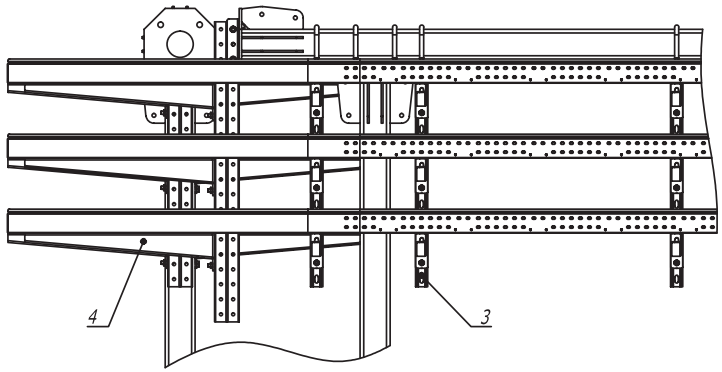


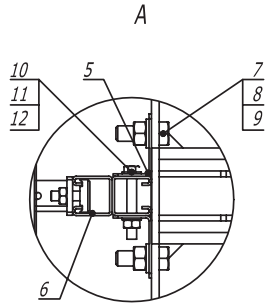


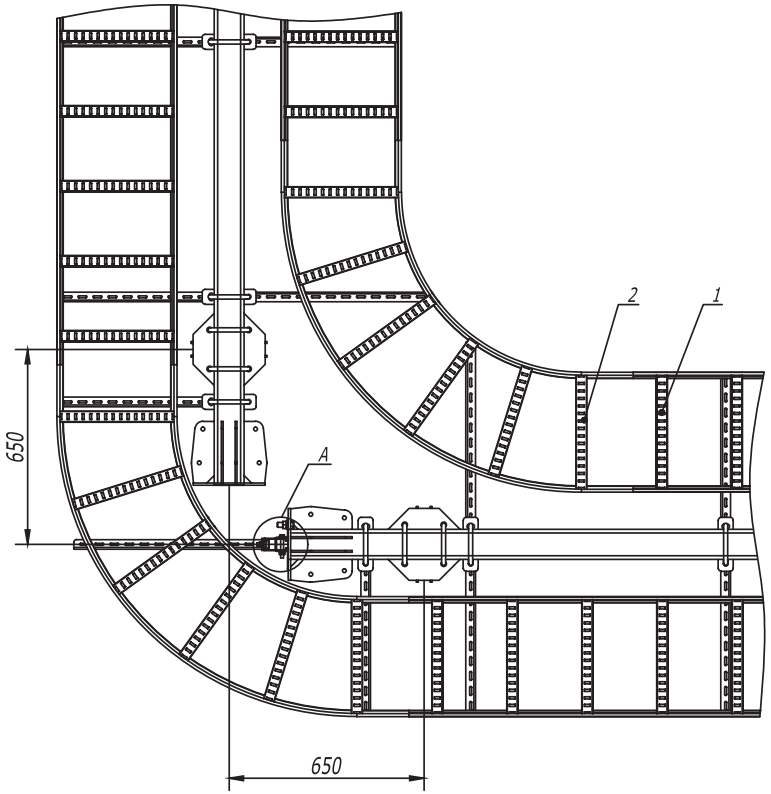


| Поз. | Наименование | Код | Кол. | Примечание |
|---|---|---|---|---|
| 1 | Лестничный лоток, цинк-ламельный | LL**** | | |
| 2 | Угол горизонтальный 90° R600, цинк-ламельный | LC**** | | |
| 3 | Консоль двойная, 41 x 41 мм, горячеоцинкованная | BBD41** | | |
| 4 | Усиленная консоль, горячеоцинкованная | BBH**** | | |
| 5 | Уголок крепежный, горячеоцинкованный | CRB3000HDZ | | |
| 6 | Двойной С-образный профиль 41 x 41, горячеоцинкованный | BPD41** | | |
| 7 | Болт М 16 x 50 8.8, горячеоцинкованный | CM081650HDZ-88 | | |
| 8 | Гайка М 16, горячеоцинкованная | CM111600HDZ-8 | | |
| 9 | Шайба с узкими полями 16, горячеоцинкованная | CM241600HDZ | | |
| 10 | Болт шестигранный М 10 x 80, горячеоцинкованный | CM081080HDZ | | |
| 11 | Гайка шестигранная М 10, горячеоцинкованная | CM111000HDZ | | |
| 12 | Шайба с узкими полями 10, горячеоцинкованная | CM241000HDZ | | |

| Изм. | Кол.уч. | Лист | №док. | Подпись | Дата |
|---|---|---|---|---|---|
| Разраб. | | Тиунов И.А. | | | 04.17 |
| Пров. | | Чередниченко Г.А. | | | 04.17 |

DKC-2017.T5.10

Одностоечная эстакада. Поворот прямого участка трассы на 90° с лестничными кабельными лотками R600

| Стадия | Лист | Листов |
|---|---|---|
| | | 1 |

DKC

Формат А3

Взам. инв. №

Подпись и дата

Инв. № подл.

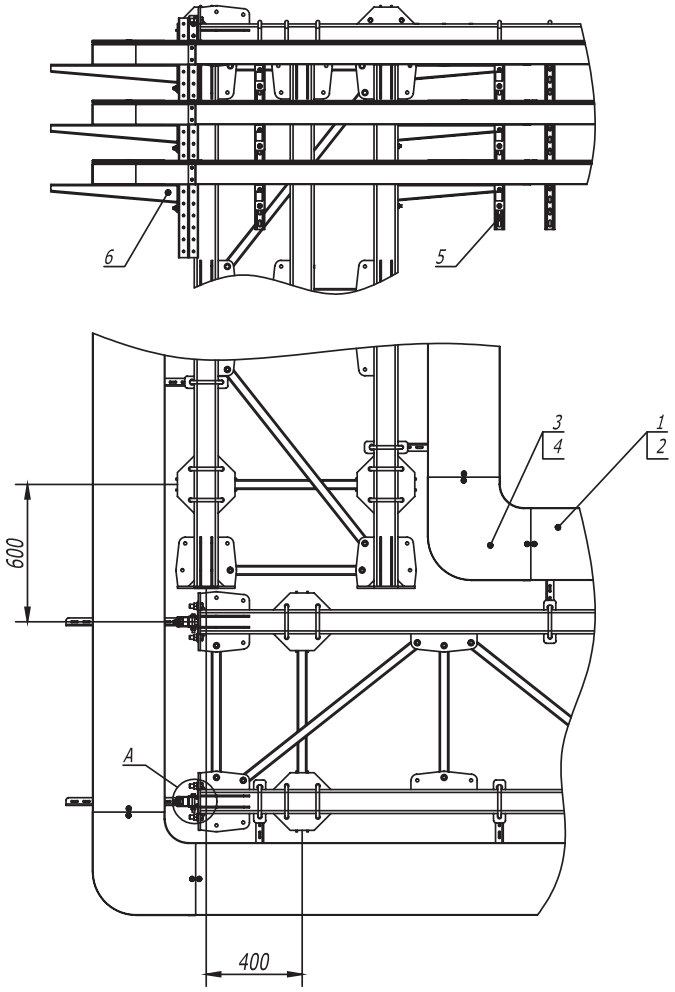


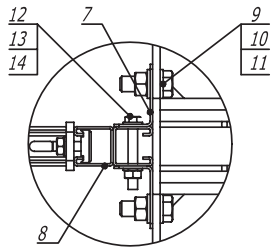


| Поз. | Наименование | Код | Кол. | Примечание |
|---|---|---|---|---|
| 1 | Кабельный лоток, цинк-ламельный | | | |
| 2 | Крышка на лоток с заземлением, цинк-ламельная | | | |
| 3 | Угол CPO 90 горизонтальный 90°, цинк-ламельный | | | |
| 4 | Крышка CPO 90 на угол горизонтальный 90°, цинк-ламельная | | | |
| 5 | Консоль двойная, 41 x 41 мм, горячеоцинкованная | BBD41** | | |
| 6 | Усиленная консоль, горячеоцинкованная | BBH**** | | |
| 7 | Уголок крепежный, горячеоцинкованный | CRB3000HDZ | | |
| 8 | Двойной С-образный профиль 41 x 41, горячеоцинкованный | BPD41** | | |
| 9 | Болт M 16 x 50 8.8, горячеоцинкованный | CM081650HDZ-88 | | |
| 10 | Гайка M 16, горячеоцинкованная | CM111600HDZ-8 | | |
| 11 | Шайба с узкими полями 16, горячеоцинкованная | CM241600HDZ | | |
| 12 | Болт шестигранный M 10 x 80, горячеоцинкованный | CM081080HDZ | | |
| 13 | Гайка шестигранная M 10, горячеоцинкованная | CM111000HDZ | | |
| 14 | Шайба с узкими полями 10, горячеоцинкованная | CM241000HDZ | | |

| Изм. | Кол.уч | Лист | №док. | Подпись | Дата |
|---|---|---|---|---|---|
| Разраб. | | Тиунов И.А. | | | 04.17 |
| Пров. | | Чередниченко Г.А. | | | 04.17 |

DKC-2017.T5.31

Плоская эстакада. Поворот прямого участка трассы на 90° с листовыми лотками

| Стадия | Лист | Листов |
|---|---|---|
| | | 1 |

DKC

Взам. инв. №

Подпись и дата

Инв. № подл.

Формат А3

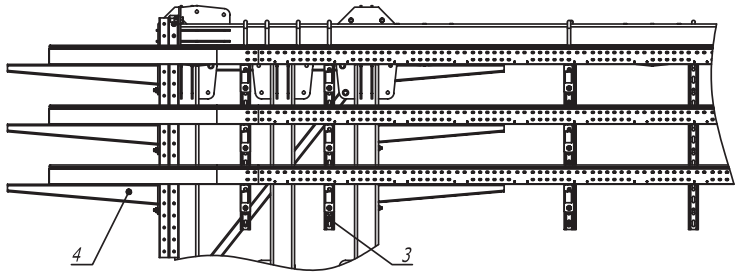


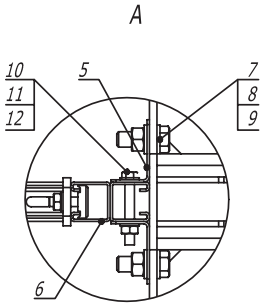


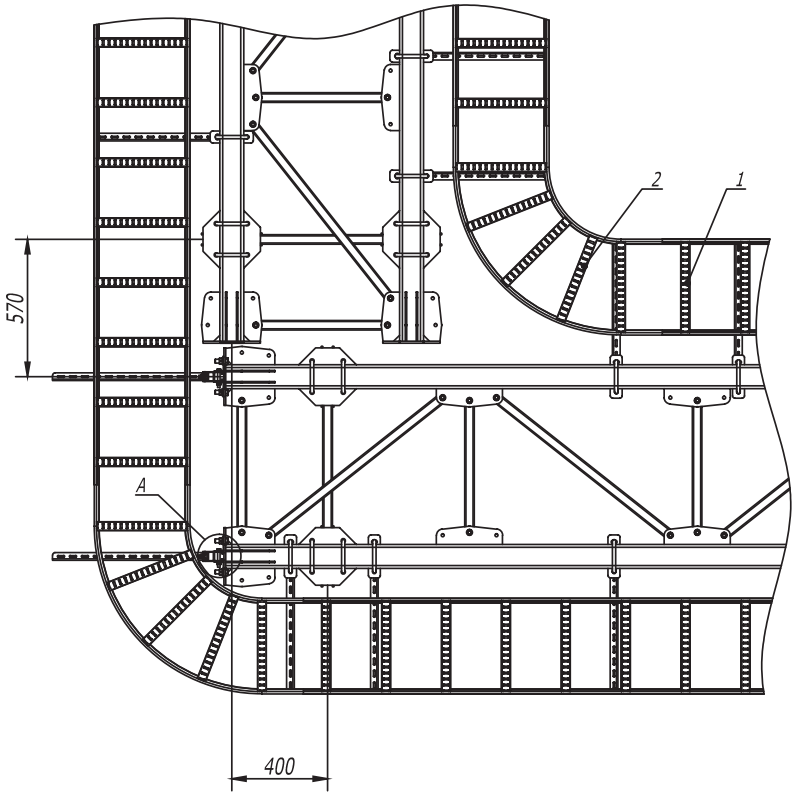


| Поз. | Наименование | Код | Кол. | Примечание |
|---|---|---|---|---|
| 1 | Лестничный лоток, цинк-ламельный | LL**** | | |
| 2 | Угол горизонтальный 90° R300, цинк-ламельный | LC**** | | |
| 3 | Консоль двойная, 41 x 41 мм, горячеоцинкованная | BBD41** | | |
| 4 | Усиленная консоль, горячеоцинкованная | BBH**** | | |
| 5 | Уголок крепежный, горячеоцинкованный | CRB3000HDZ | | |
| 6 | Двойной С-образный профиль 41 x 41, горячеоцинкованный | BPD41** | | |
| 7 | Болт М 16 x 50 8.8, горячеоцинкованный | CM081650HDZ-88 | | |
| 8 | Гайка М 16, горячеоцинкованная | CM111600HDZ-8 | | |
| 9 | Шайба с узкими полями 16, горячеоцинкованная | CM241600HDZ | | |
| 10 | Болт шестигранный М 10 x 80, горячеоцинкованный | CM081080HDZ | | |
| 11 | Гайка шестигранная М 10, горячеоцинкованная | CM111000HDZ | | |
| 12 | Шайба с узкими полями 10, горячеоцинкованная | CM241000HDZ | | |

| Изм. | Кол.уч | Лист | №док. | Подпись | Дата |
|---|---|---|---|---|---|
| Разраб. | | Тиунов И.А. | | | 04.17 |
| Пров. | | Чередниченко Г.А. | | | 04.17 |

DKC-2017.T5.32

Плоская эстакада. Поворот прямого участка трассы на 90° с лестничными лотками R300

| Стадия | Лист | Листов |
|---|---|---|
| | | 1 |

DKC

Формат А3

Взам. инв. №

Подпись и дата

Инв. № подл.

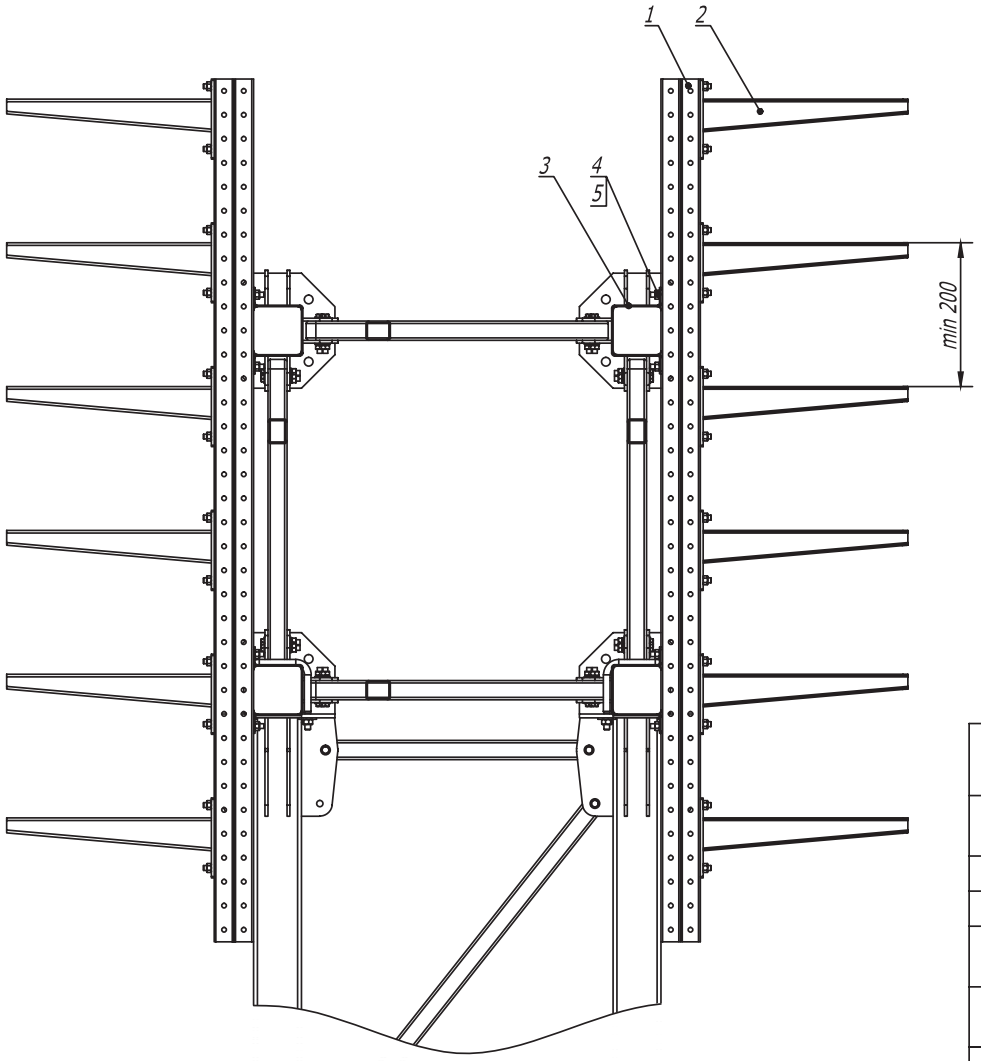


1. Количество элементов в спецификации указано на один подвес.
2. Шаг установки подвесов 1000 мм.

| Поз. | Наименование | Код | Кол. | Примечание |
|---|---|---|---|---|
| 1 | Профиль двойной, 41x41 мм, горячеоцинкованный | BPD41** | 2 | |
| 2 | Консоль усиленная, горячеоцинкованная | BBH**** | 12 | |
| 3 | Скоба плоская, горячеоцинкованная | CRB2000HDZ | 4 | |
| 4 | Винт для крепления к С-образному профилю М 10 x 30 | CM041030 | 32 | |
| 5 | Гайка с насечкой, препятствующей откручиванию М 10, горячеоцинкованная | CM101000HDZ | 32 | |

| Изм. | Кол.уч | Лист | №док. | Подпись | Дата |
|---|---|---|---|---|---|
| Разраб. | | Тиунов И.А. | | | 07.2017 |
| Пров. | | Чередниченко Г.А. | | | 07.2017 |

DKC-2017.T5. 50

Фермовая эстакада.
Шестиярусная схема подвеса

| Стадия | Лист | Листов |
|---|---|---|
| Р | | 1 |

DKC

Взам. инв. №

Подпись и дата

Инв. № подл.

Формат А3

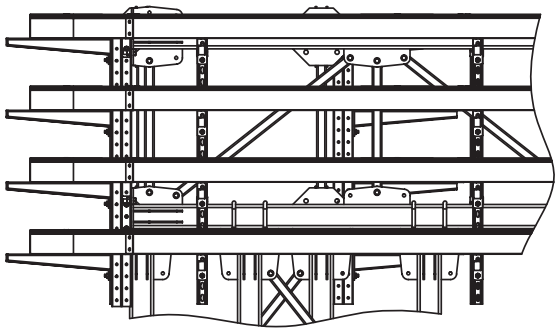

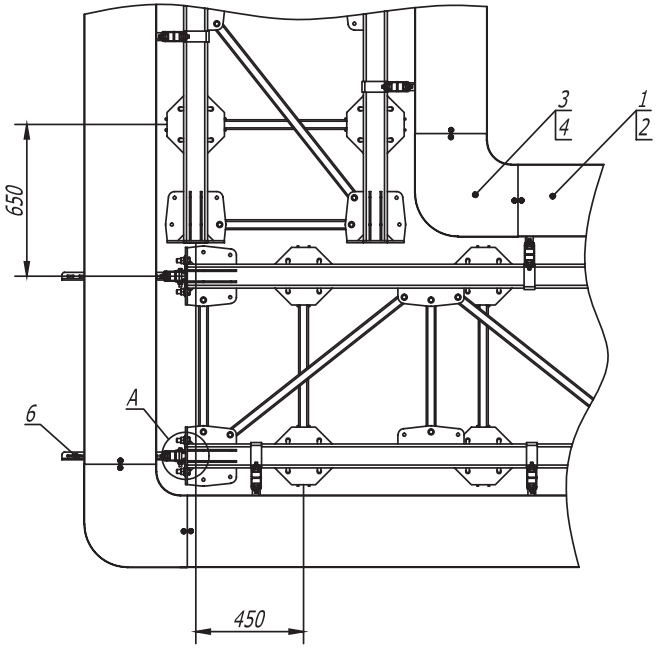


A

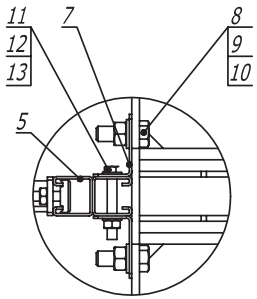


| Поз. | Наименование | Код | Кол. | Примечание |
|---|---|---|---|---|
| 1 | Лоток кабельный листовой, цинк-ламельный | | | |
| 2 | Крышка на лоток с заземлением, цинк-ламельная | | | |
| 3 | Угол СРО 90 горизонтальный 90° листовой | | | |
| 4 | Крышка СРО 90 на угол горизонтальный 90°, цинк-ламельная | | | |
| 5 | Двойной С-образный профиль 41 x 41, горячеоцинкованный | BPD41** | | |
| 6 | Усиленная консоль, горячеоцинкованная | BBH**** | | |
| 7 | Уголок крепежный, горячеоцинкованный | CRB3000HDZ | | |
| 8 | Болт М 16 x 50 8.8, горячеоцинкованный | CM081650HDZ-88 | | |
| 9 | Гайка М 16, горячеоцинкованная | CM111600HDZ-8 | | |
| 10 | Шайба с узкими полями 16, горячеоцинкованная | CM241600HDZ | | |
| 11 | Болт шестигранный М 10 x 80, горячеоцинкованный | CM081080HDZ | | |
| 12 | Гайка шестигранная М 10, горячеоцинкованная | CM111000HDZ | | |
| 13 | Шайба с узкими полями 10, горячеоцинкованная | CM241000HDZ | | |

| Изм. | Кол.уч | Лист | №док. | Подпись | Дата |
|---|---|---|---|---|---|
| Разраб. | | Тиунов И.А. | | | 07.2017 |
| Пров. | | Чередниченко Г.А. | | | 07.2017 |

DKC-2017.T5. 51

Фермовая эстакада. Поворот прямого участка на 90° с листовым кабельным лотком

| Стадия | Лист | Листов |
|---|---|---|
| Р | | 1 |

DKC

Взам. инв. №

Подпись и дата

Инв. № подл.

Формат А3

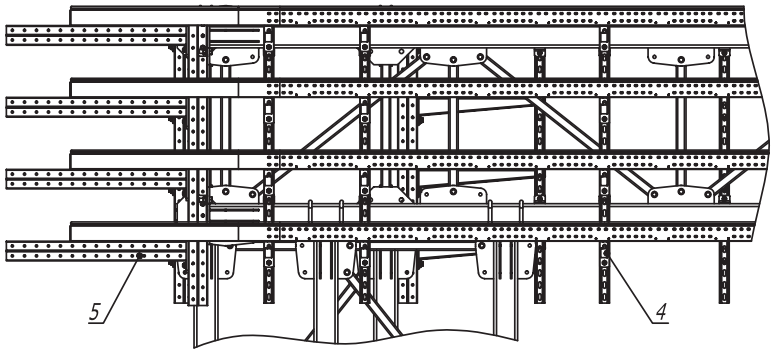


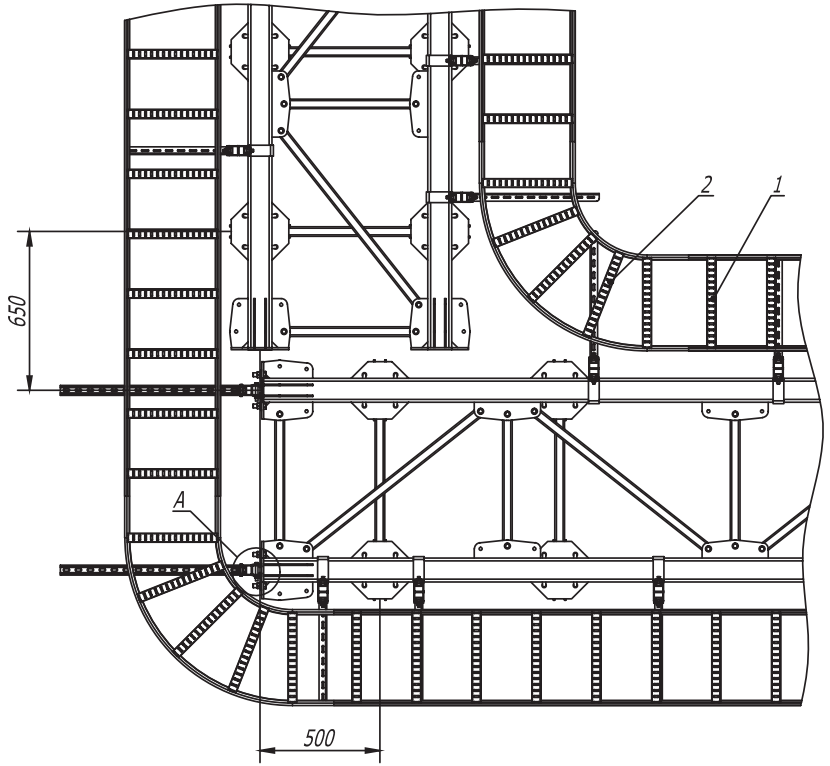


A

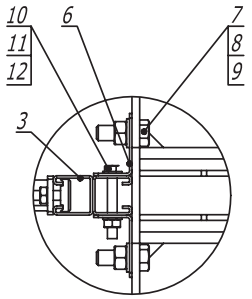


| Поз. | Наименование | Код | Кол. | Примечание |
|---|---|---|---|---|
| 1 | Лоток кабельный лестничный, цинк-ламельный | | | |
| 2 | Угол горизонтальный 90° лестничный, R300 | | | |
| 3 | Двойной С-образный профиль 41 x 41, горячеоцинкованный | BPD41** | | |
| 4 | Усиленная консоль, горячеоцинкованная | BBH**** | | |
| 5 | Консоль двойная, 41 x 41, горячеоцинкованная | BBD41** | | |
| 6 | Уголок крепежный, горячеоцинкованный | CRB3000HDZ | | |
| 7 | Болт M 16 x 50 8.8, горячеоцинкованный | CM081650HDZ-88 | | |
| 8 | Гайка M 16, горячеоцинкованная | CM111600HDZ-8 | | |
| 9 | Шайба с узкими полями 16, горячеоцинкованная | CM241600HDZ | | |
| 10 | Болт шестигранный M 10 x 80, горячеоцинкованный | CM081080HDZ | | |
| 11 | Гайка шестигранная M 10, горячеоцинкованная | CM111000HDZ | | |
| 12 | Шайба с узкими полями 10, горячеоцинкованная | CM241000HDZ | | |

| Изм. | Кол.уч | Лист | №док. | Подпись | Дата |
|---|---|---|---|---|---|
| Разраб. | | Тиунов И.А. | | | 07.2017 |
| Пров. | | Чередниченко Г.А. | | | 07.2017 |

DKC-2017.T5. 52

Фермовая эстакада. Поворот прямого участка на 90° с лестничным кабельным лотком R300

| Стадия | Лист | Листов |
|---|---|---|
| Р | | 1 |

DKC

Формат А3

Взам. инв. №

Подпись и дата

Инв. № подл.

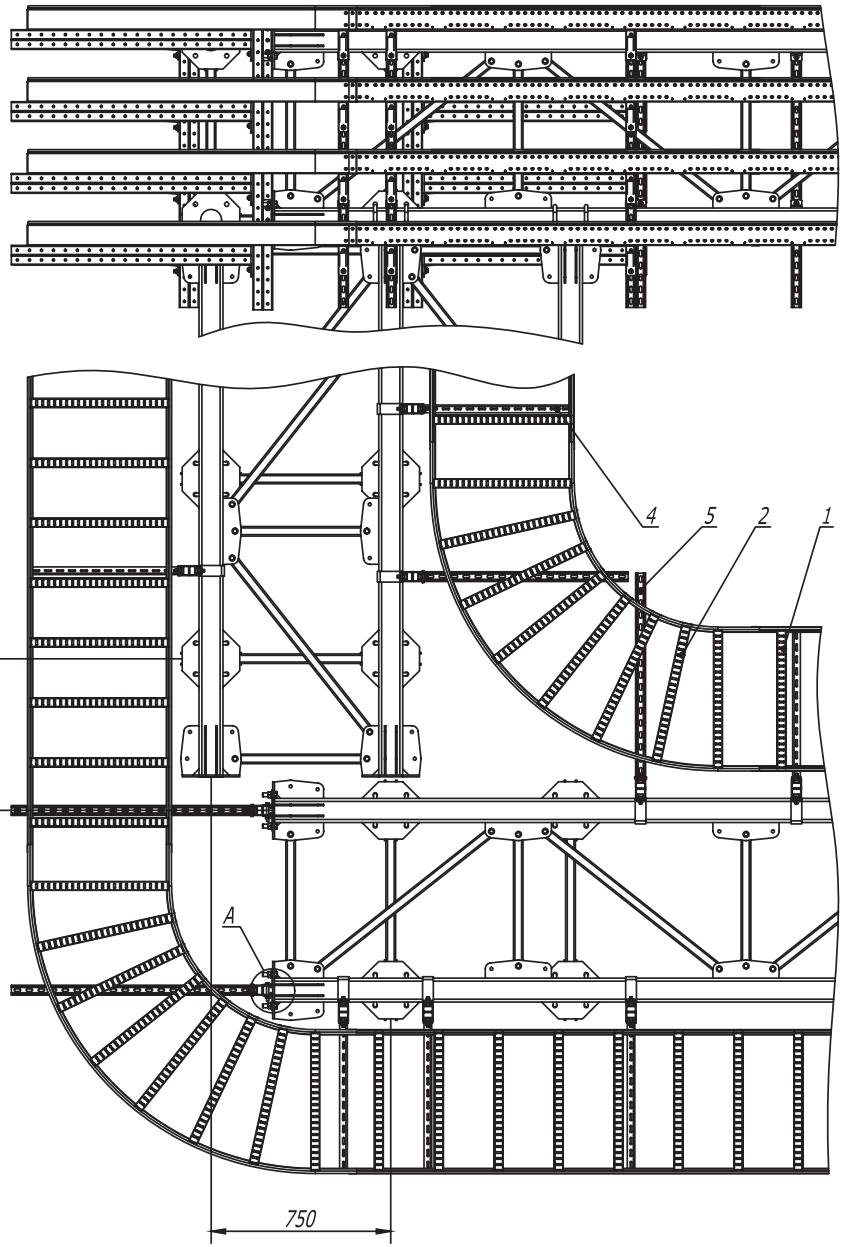


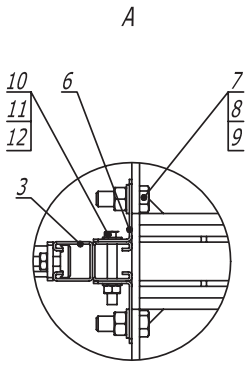


| Поз. | Наименование | Код | Кол. | Примечание |
|---|---|---|---|---|
| 1 | Лоток кабельный лестничный, цинк-ламельный | | | |
| 2 | Угол горизонтальный 90° лестничный, R600 | | | |
| 3 | Двойной С-образный профиль 41 x 41, горячеоцинкованный | BPD41** | | |
| 4 | Усиленная консоль, горячеоцинкованная | BBH**** | | |
| 5 | Консоль двойная, 41 x 41, горячеоцинкованная | BBD41** | | |
| 6 | Уголок крепежный, горячеоцинкованный | CRB3000HDZ | | |
| 7 | Болт M 16 x 50 8.8, горячеоцинкованный | CM081650HDZ-88 | | |
| 8 | Гайка M 16, горячеоцинкованная | CM111600HDZ-8 | | |
| 9 | Шайба с узкими полями 16, горячеоцинкованная | CM241600HDZ | | |
| 10 | Болт шестигранный M 10 x 80, горячеоцинкованный | CM081080HDZ | | |
| 11 | Гайка шестигранная M 10, горячеоцинкованная | CM111000HDZ | | |
| 12 | Шайба с узкими полями 10, горячеоцинкованная | CM241000HDZ | | |

| Изм. | Кол.уч | Лист | №док. | Подпись | Дата |
|---|---|---|---|---|---|
| Разраб. | | Тиунов И.А. | | | 07.2017 |
| Пров. | | Чередниченко Г.А. | | | 07.2017 |

DKC-2017.T5. 53

Фермовая эстакада. Поворот прямого участка на 90° с лестничным кабельным лотком R600

| Стадия | Лист | Листов |
|---|---|---|
| Р | | 1 |

DKC

Взам. инв. №

Подпись и дата

Инв. № подл.

Формат А3

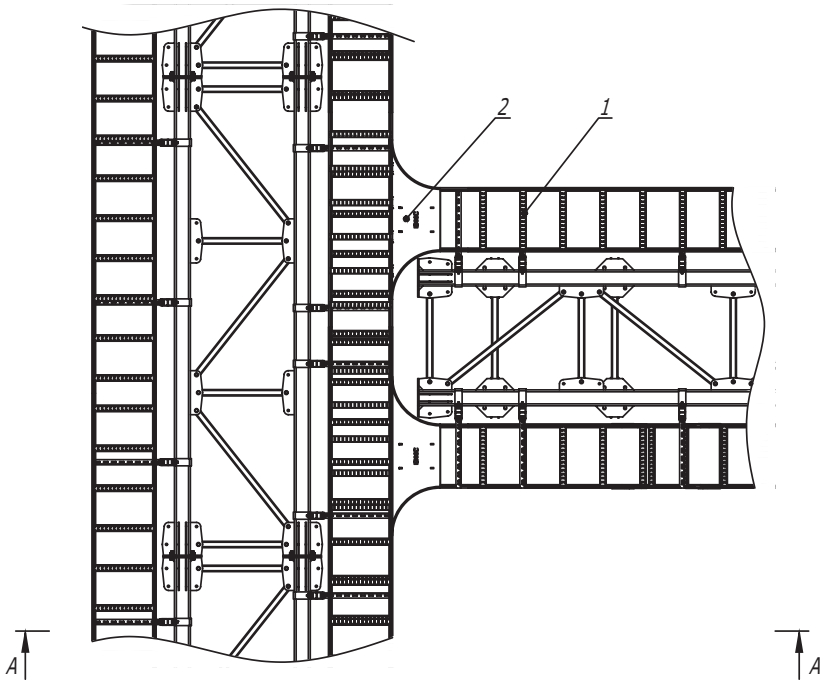


A -A

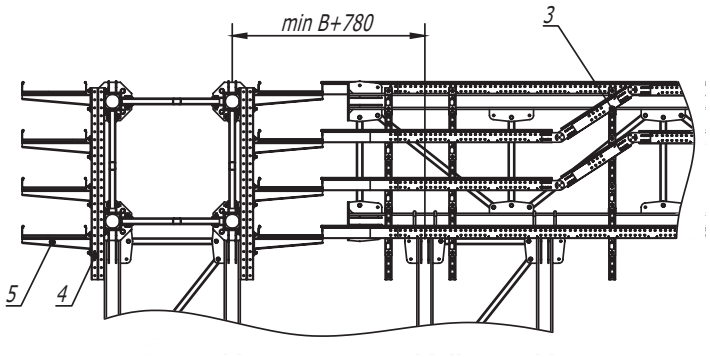


1. B - длина полки консоли

| Поз. | Наименование | Код | Кол. | Примечание |
|---|---|---|---|---|
| 1 | Лоток кабельный лестничный | | | |
| 2 | Т-ответвитель лестничного лотка | | | |
| 3 | Угол вертикальный шарнирный универсальный, цинк-ламельный | | | |
| 4 | Двойной С-образный профиль 41 x 41, горячеоцинкованный | BPD41** | | |
| 5 | Усиленная консоль, горячеоцинкованная | BBH**** | | |

| Изм. | Кол.уч | Лист | №док. | Подпись | Дата |
|---|---|---|---|---|---|
| Разраб. | | Тиунов И. А. | | | 07.2017 |
| Пров. | | Чередниченко Г.А. | | | 07.2017 |

DKC-2017.T5. 54

Фермовая эстакада. Т-отвод трассы

| Стадия | Лист | Листов |
|---|---|---|
| Р | | 1 |

DKC

Взам. инв. №

Подпись и дата

Инв. № подл.

Формат А3

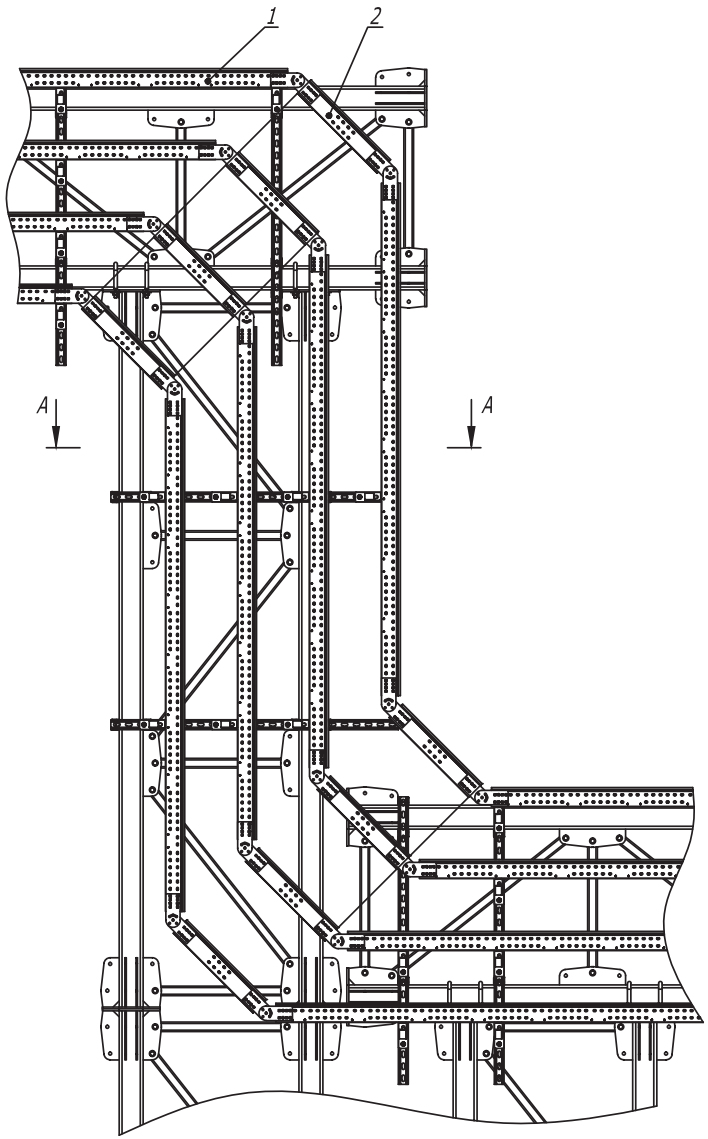


A -A

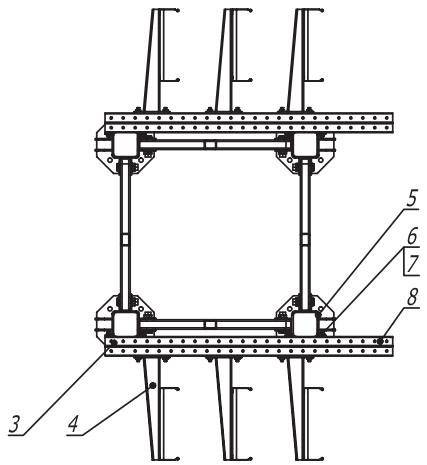


| Поз. | Наименование | Код | Кол. | Примечание |
|---|---|---|---|---|
| 1 | Лоток лестничный, цинк-ламельный | | | |
| 2 | Угол вертикальный шарнирный, универсальный, цинк-ламельный | | | |
| 3 | Двойной С-образный профиль 41 х 41, горячеоцинкованный | BBD41** | | |
| 4 | Усиленная консоль 400 мм, горячеоцинкованная | BBH**** | | |
| 5 | Скоба плоская, горячеоцинкованная | CRB2000HDZ | | |
| 6 | Винт для крепления к С-образному профилю М 10 х 30 | CM 041030 | | |
| 7 | Гайка с насечкой, препятствующей откручиванию М 10, горячеоцинкованная | CM 101000HDZ | | |
| 8 | Профиль двойной, 41 х 41 мм, горячеоцинкованный | BPD41** | | |

| Изм. | Кол.уч | Лист | №док. | Подпись | Дата |
|---|---|---|---|---|---|
| Разраб. | | Тиунов И.А. | | | 07.2017 |
| Пров. | | Чередниченко Г.А. | | | 07.2017 |

DKC-2017.T5. 55

Фермовая эстакада. Переход по высоте

| Стадия | Лист | Листов |
|---|---|---|
| Р | | 1 |

DKC

Взам. инв. №

Подпись и дата

Инв. № подл.

Формат А3