*Крепление монтажного профиля к двутавровой балке закрывающей струбциной (тип 1)*

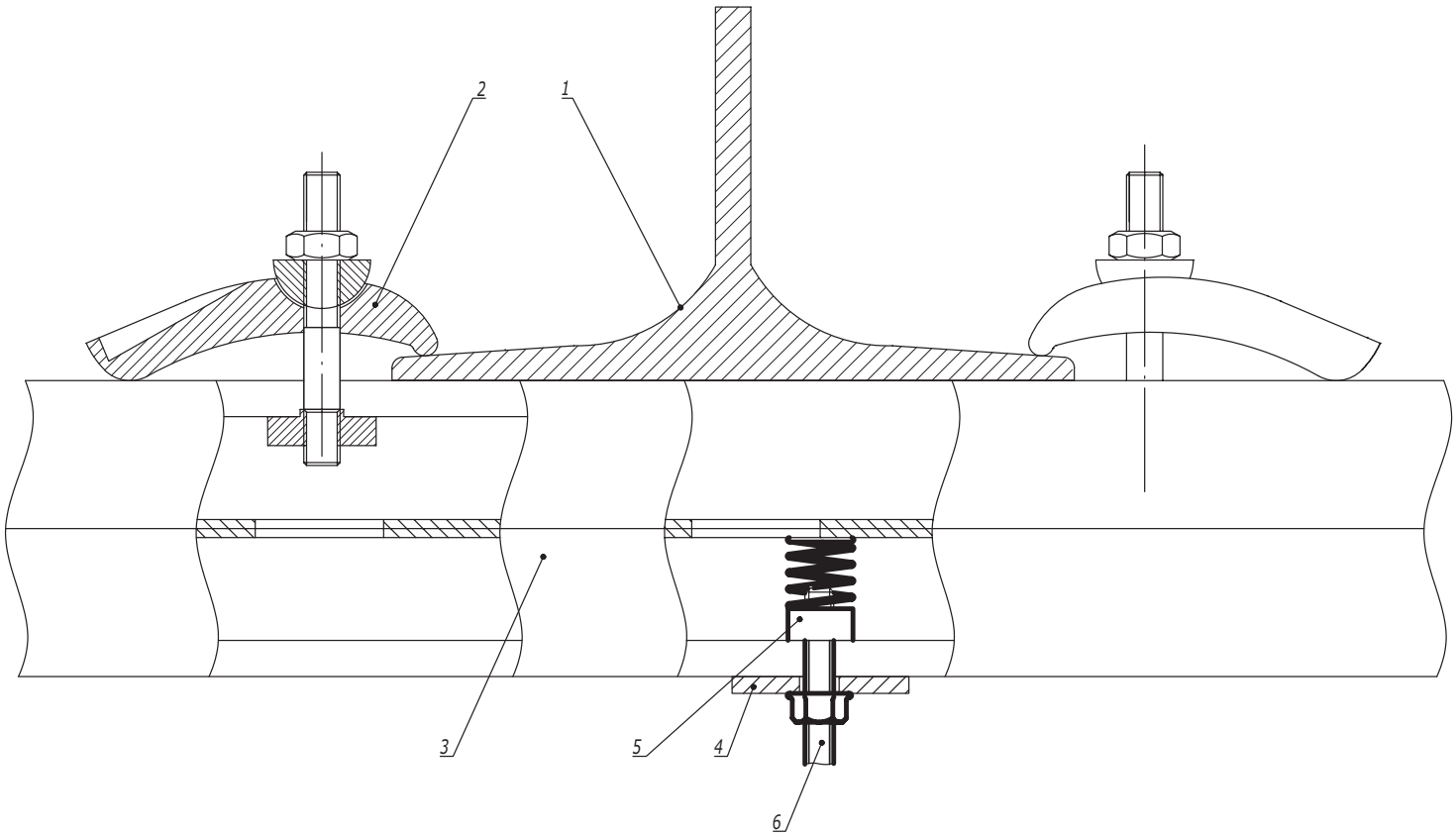


| Поз. | Наименование | Код | Кол. | Примечание |
|---|---|---|---|---|
| 1 | Двутавр | | | |
| 2 | Струбцина закрывающая | CM301001 | 2 | |
| 3 | Профиль С-образный | BPM21**/ BPM41**/ BPD21**/ BPD41** | 1 | |
| 4 | Опорная пластина для С-обр. профиля | BHM4141 | | |
| 5 | Гайка для подвешивания профиля | CM14****/ CM15****/ CM16**** | | |
| 6 | Шпилька | CM20**** | | |

| Изм. | Кол.уч. | Лист | №док. | Подпись | Дата |
|---|---|---|---|---|---|
| Разработал | | Тиунов И.А. | | | 01.22 |
| Проверил | | Чередниченко Г.А. | | | 01.22 |
| Утвердил | | Дядичко А.В. | | | 01.22 |

DKC-2022.EC.01

Крепление к балке без сверлильных и сварочных работ

| Стадия | Лист | Листов |
|---|---|---|
| | 1 | 3 |

DKC

Взаим. инв. №

Подпись и дата

Инв. № подл.

Крепление монтажного профиля к двутавровой балке креплением BMH-10 (тип 2)

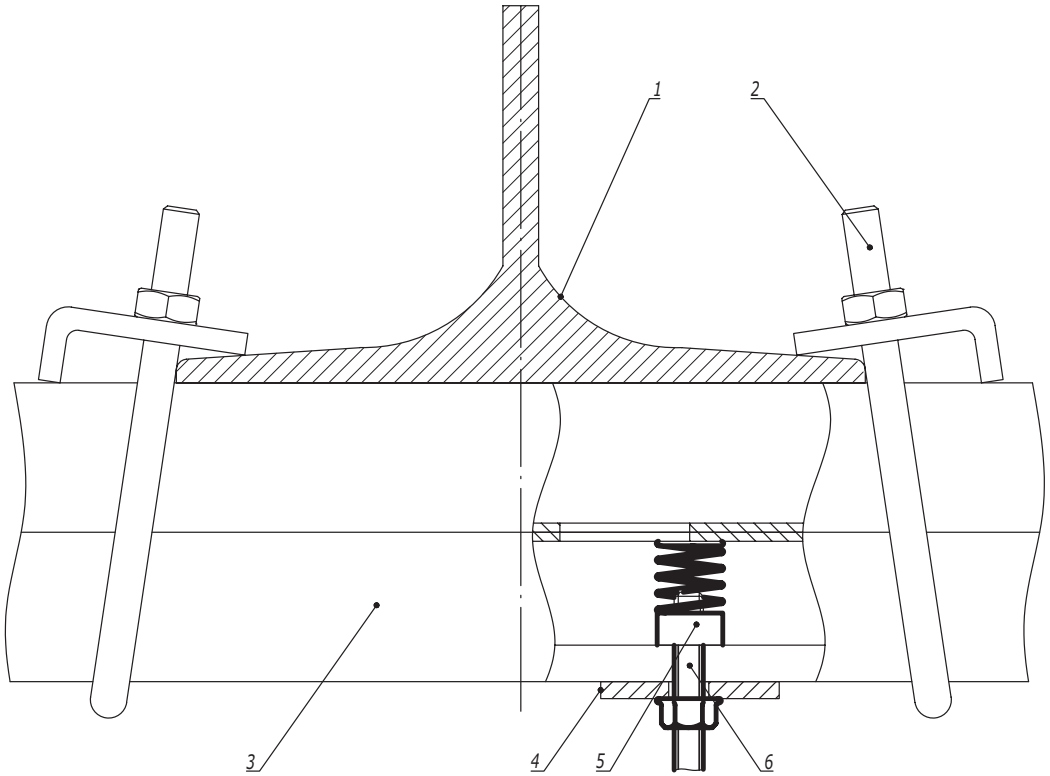


Таблица 1
Выбор крепежа

| Поз. | Наименование | Код | |
|---|---|---|---|
| | | BMH1010HDZ | BMH2010HDZ |
| 3 | Профиль С-образный | BPM41**/ BPD21** | BPD41** |

| Поз. | Наименование | Код | Кол. | Примечание |
|---|---|---|---|---|
| 1 | Двутавр | | | |
| 2 | Крепление к металлическим балкам BMH-10 | BHM**** | 2 | См. табл. 1 |
| 3 | Профиль С-образный | | | |
| 4 | Опорная пластина для С-обр. профиля | BHM4141 | | |
| 5 | Гайка для подвешивания профиля | CM14****/ CM15****/ CM16**** | | |
| 6 | Шпилька | CM20**** | | |



Взаим. инв. №
Подпись и дата
Инв. № подл.

Крепление монтажного профиля к строительной конструкции (тип 3)

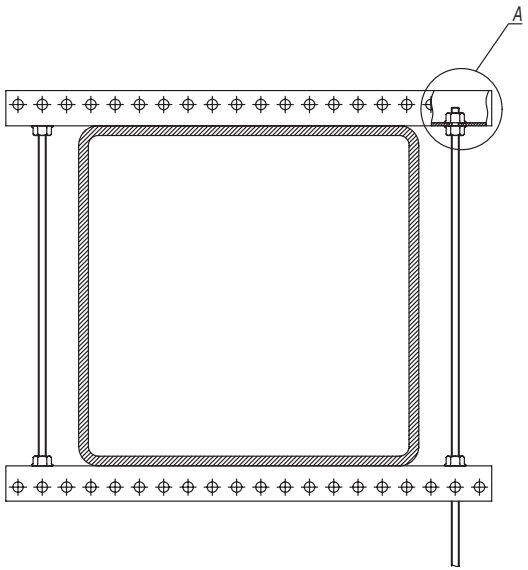


A
Вариант 1

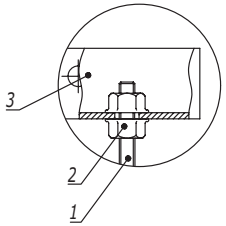


A
Вариант 2

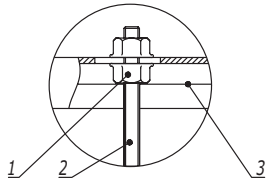


| Поз. | Наименование | Код | Кол. | Примечание |
|---|---|---|---|---|
| 1 | Шпилька резьбовая М8 | СМ2008** | | |
| 2 | Гайка с насечкой, препятствующей откручиванию М8 | СМ100800 | | |
| | Вариант 1 | | | |
| 3 | Профиль П-образный ВРМ-29 | ВРМ29** | | |
| | Вариант 2 | | | |
| 3 | Профиль С-образный 41х21 | ВРМ21**/ВРМ41** | | |

| Изм. | Кол.уч. | Лист | №док. | Подпись | Дата |
|---|---|---|---|---|---|

DKC-2022.EC.01

Лист 3

Взаим. инв. №

Подпись и дата

Инв. № подл.

Вариант 1

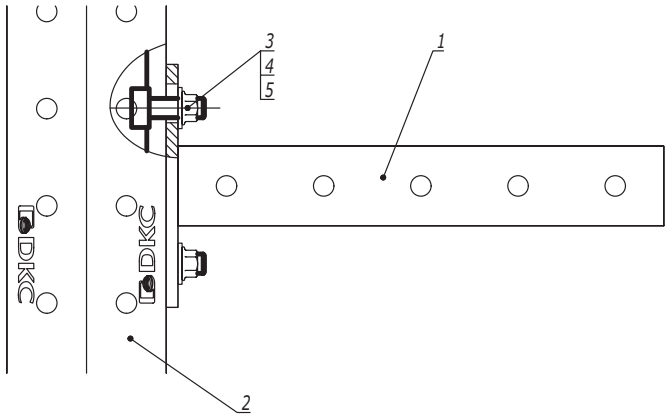


Вариант 2

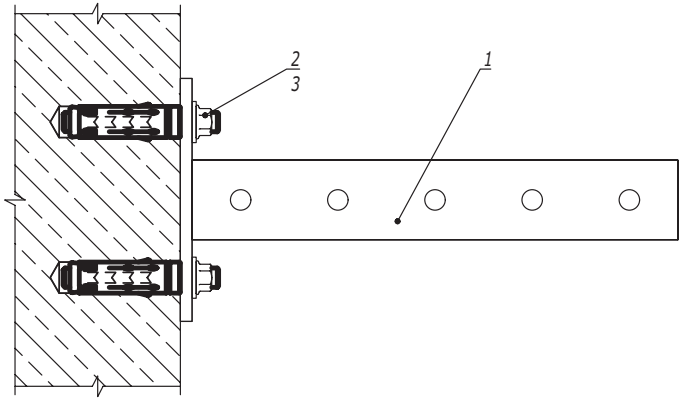


| Поз. | Наименование | Код | Кол. | Примечание |
|---|---|---|---|---|
| 1 | Консоль из С-обр. профиля | | 1 | |
| | Вариант 1 | | | |
| 2 | Профиль С-обр. | | | |
| 3 | Винт для для крепления к профилю М10х30 | СМ041030 | 2 | |
| 4 | Шайба кузовная 10, DIN 9021 | СМ121000 | 2 | |
| 5 | Гайка с насечкой М10 DIN 6923 | СМ101000 | 2 | |
| | Вариант 2 | | | |
| 2 | Анкер М10 | | 2 | DKC.2018.M5.01 |
| 3 | Шайба кузовная 10, DIN 9021 | СМ121000 | 2 | |

| Изм. | Кол.уч. | Лист | №док. | Подпись | Дата |
|---|---|---|---|---|---|
| Разработал | | Тиунов И.А. | | | 01.22 |
| Проверил | | Чередниченко Г.А. | | | 01.22 |
| Утвердил | | Дядичко А.В. | | | 01.22 |

DKC-2022.EC.02

Крепление консоли

| Стадия | Лист | Листов |
|---|---|---|
| | | 1 |

DKC

Взаим. инв. №

Подпись и дата

Инв. № подл.

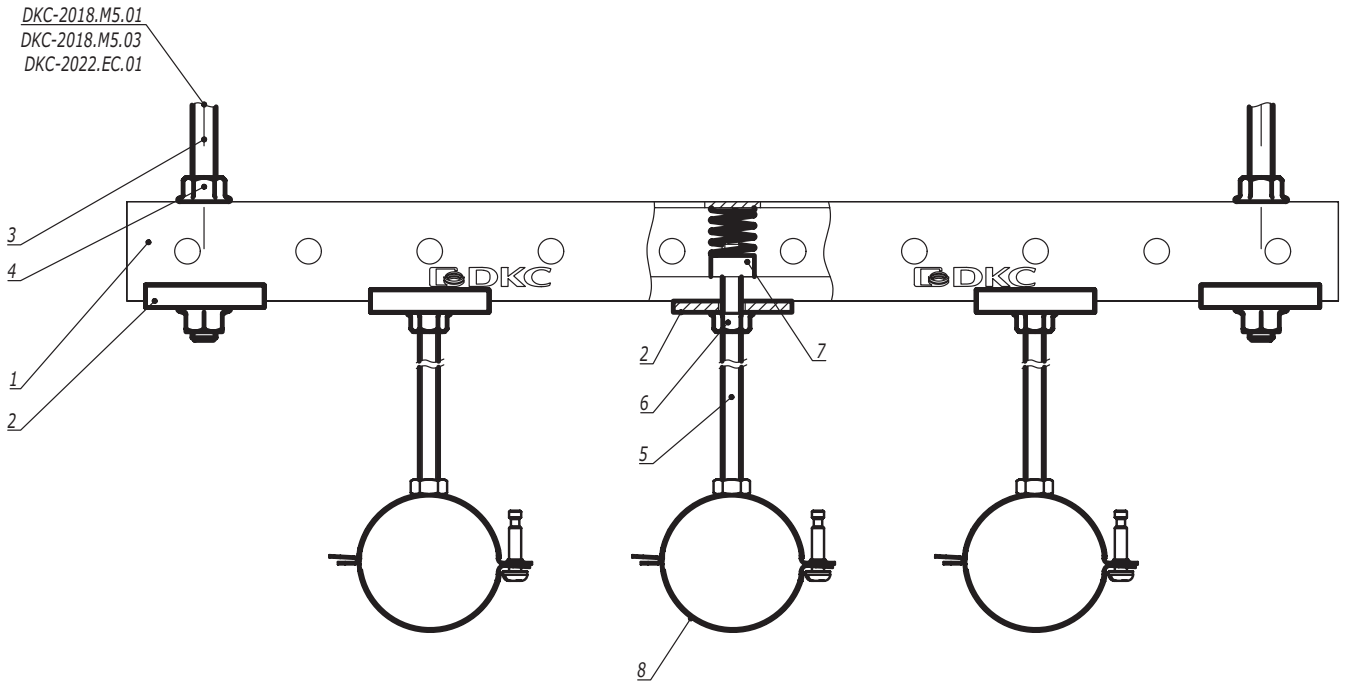


| Поз. | Наименование | Код | Кол. | Примечание |
|---|---|---|---|---|
| 1 | Профиль С-обр. | | | |
| 2 | Опорная пластина для С-обр. профиля | BHM4141 | | |
| 3 | Шпилька резьбовая М10 | CM2010** | | |
| 4 | Гайка с насечкой М10 DIN 6923 | CM101000 | | |
| 5 | Шпилька резьбовая М8 | CM2008** | | |
| 6 | Гайка с насечкой М8 DIN 6923 | CM100800 | | |
| 7 | Гайка для подвешивания профиля | CM14****/ CM15****/ CM16**** | | |
| 8 | Хомут быстрой фиксации BHL | | | |

| Изм. | Кол.уч. | Лист | №док. | Подпись | Дата |
|---|---|---|---|---|---|
| Разработал | | Тиунов И.А. | | | 01.22 |
| Проверил | | Чередниченко Г.А. | | | 01.22 |
| Утвердил | | Дядичко А.В. | | | 01.22 |

DKC-2022.EC.05

Прокладка инженерных коммуникаций с использованием нескольких хомутов BHL на профиле

| Стадия | Лист | Листов |
|---|---|---|
| | 1 | 2 |

DKC

| Взаим. инв. № | Подпись и дата | Инв. № подл. |
|---|---|---|
| | | |

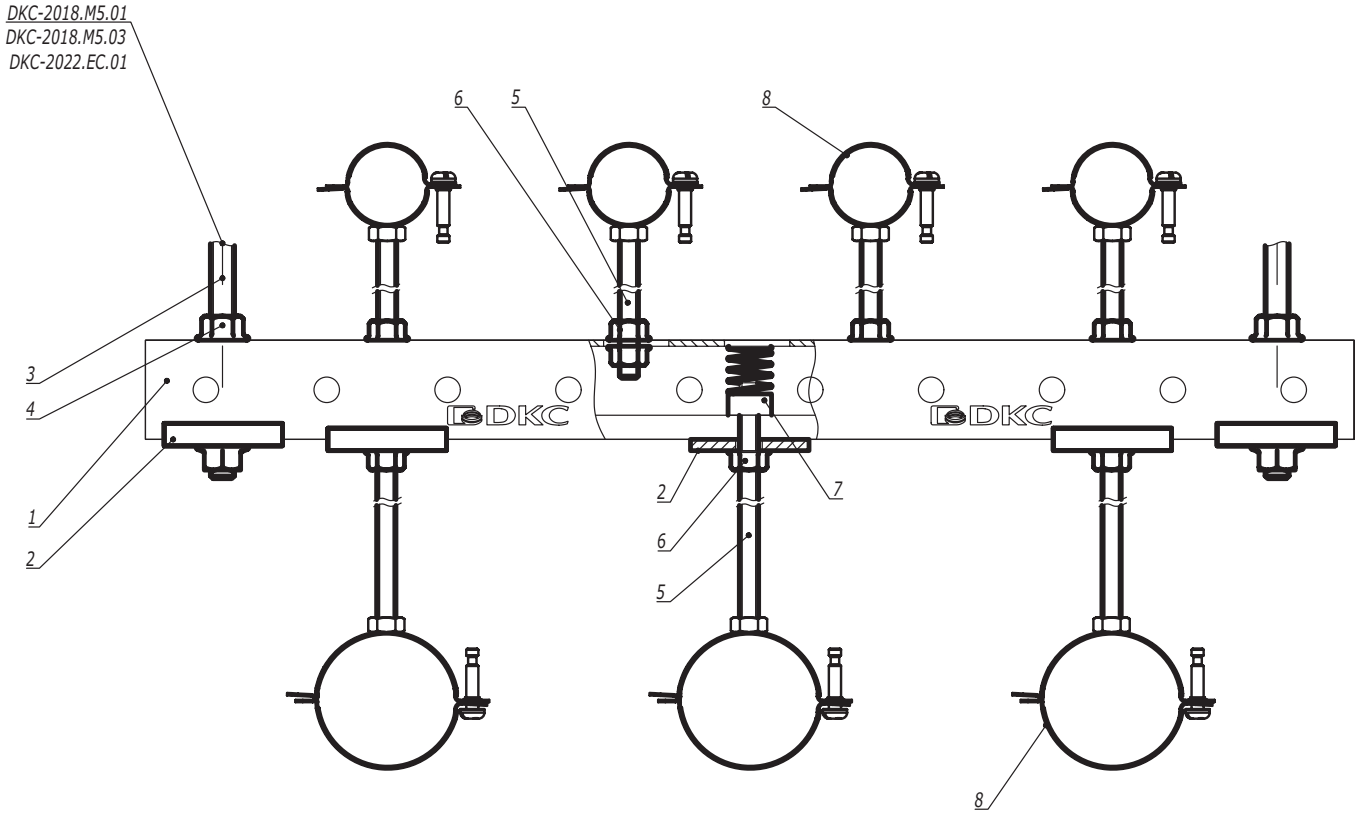


| Поз. | Наименование | Код | Кол. | Примечание |
|---|---|---|---|---|
| 1 | Профиль С-обр. | | | |
| 2 | Опорная пластина для С-обр. профиля | BHM4141 | | |
| 3 | Шпилька резьбовая М10 | CM2010** | | |
| 4 | Гайка с насечкой М10 DIN 6923 | CM101000 | | |
| 5 | Шпилька резьбовая М8 | CM2008** | | |
| 6 | Гайка с насечкой М8 DIN 6923 | CM100800 | | |
| 7 | Гайка для подвешивания профиля | CM14****/ CM15****/ CM16**** | | |
| 8 | Хомут быстрой фиксации BHL | | | |

| Изм. | Кол.уч. | Лист | №док. | Подпись | Дата |
|---|---|---|---|---|---|

DKC-2022.EC.05

Лист 2

Взаим. инв. №

Подпись и дата

Инв. № подл.

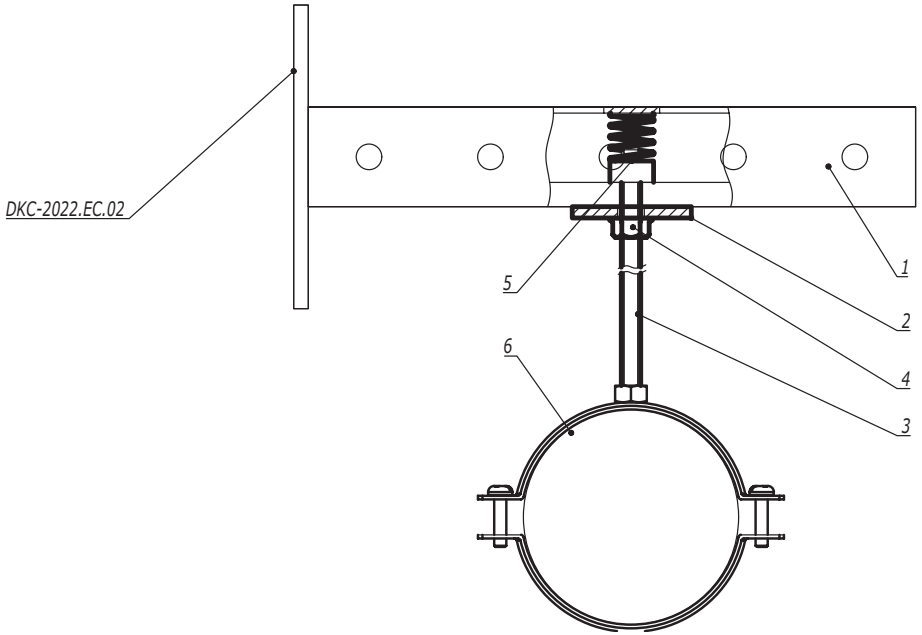


| Поз. | Наименование | Код | Кол. | Примечание |
|---|---|---|---|---|
| 1 | Консоль из С-обр. профиля | | | |
| 2 | Опорная пластина для С-обр. профиля | BHM4141 | | |
| 3 | Шпилька резьбовая М8 | CM2008** | | |
| 4 | Гайка с насечкой М8 DIN 6923 | CM100800 | | |
| 5 | Гайка для подвешивания профиля | CM14****/<br>CM15****/<br>CM16**** | | |
| 6 | Хомут для средних нагрузок BHM | | | |

| Изм. | Кол.уч. | Лист | №док. | Подпись | Дата |
|---|---|---|---|---|---|
| Разработал | | Тиунов И.А. | | | 01.22 |
| Проверил | | Чередниченко Г.А. | | | 01.22 |
| Утвердил | | Дядичко А.В. | | | 01.22 |

DKC-2022.EC.06

Прокладка инженерных коммуникаций на консоли с использованием хомута BHM

| Стадия | Лист | Листов |
|---|---|---|
| | | 1 |

DKC

Взаим. инв. №

Подпись и дата

Инв. № подл.

Вар. 1
С вибропоглощающим вкладышем

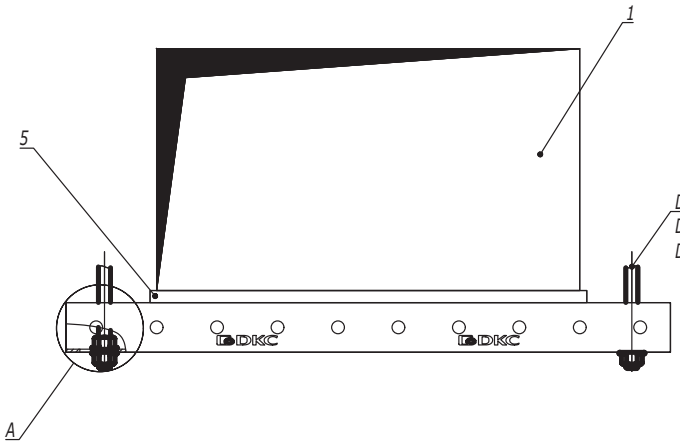


Вар. 2
Без вибропоглощающего вкладыша

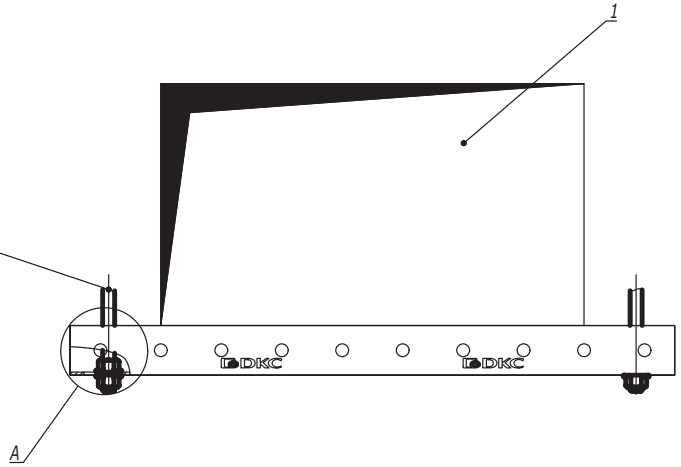


A

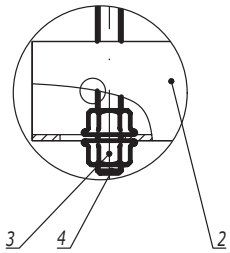


| Поз. | Наименование | Код | Кол. | Примечание |
|---|---|---|---|---|
| 1 | Воздуховод | | | |
| 2 | Профиль С-обр | | | |
| 3 | Гайка с насечкой, препятствующей откручиванию М10 DIN6923 | СМ101000 | | |
| 4 | Шпилька резьбовая М10 | СМ2010** | | |
| 5 | Шумопоглощающий вкладыш ВНТ-41 | ВНТ4125 | | |

| Изм. | Кол.уч. | Лист | №док. | Подпись | Дата | DKC-2022.EC.16 | | |
|---|---|---|---|---|---|---|---|---|
| Разработал | | Тиунов И.А. | | | 01.22 | | | |
| Проверил | | Чередниченко Г.А. | | | 01.22 | | Стадия | Лист | Листов |
| | | | | | | Прокладка воздуховодов на С-обр. профиле | | 1 | 2 |
| | | | | | | | DKC | | |
| Утвердил | | Дядичко А.В. | | | 01.22 | | | | |

Взаим. инв. №
Подпись и дата
Инв. № подл.

Вар. 1
С вибропоглощающим вкладышем

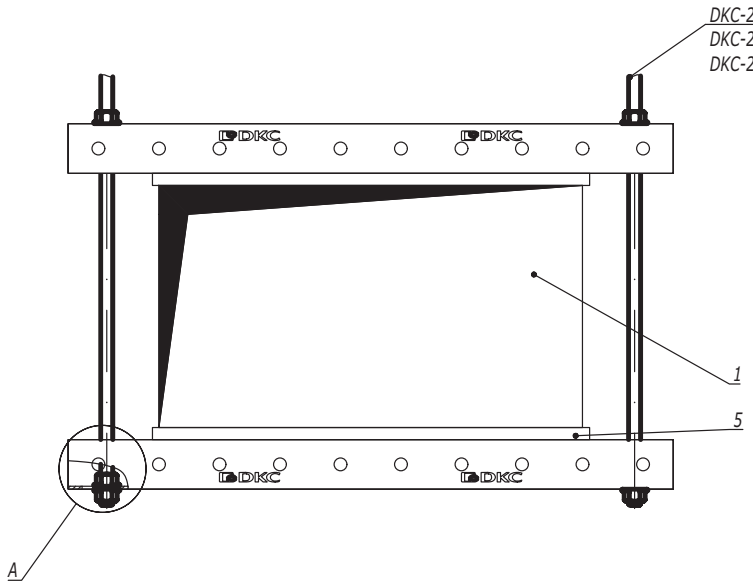


Вар. 2
Без вибропоглощающего вкладыша

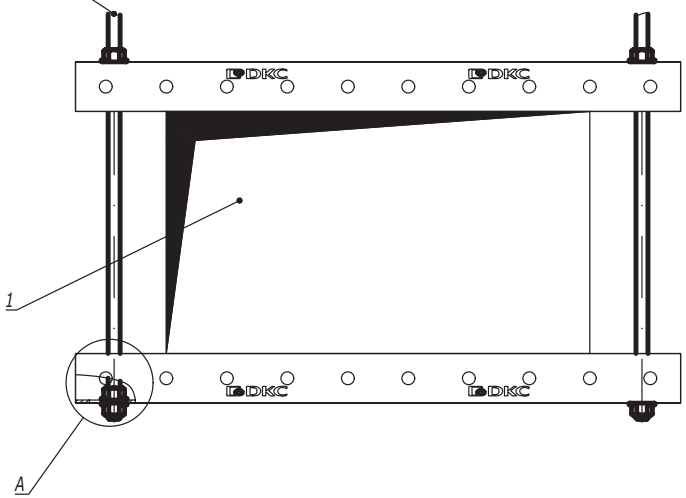


A

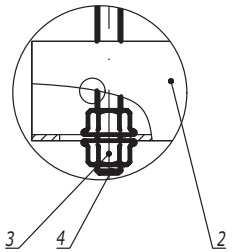


| Поз. | Наименование | Код | Кол. | Примечание |
|---|---|---|---|---|
| 1 | Воздуховод | | | |
| 2 | Профиль С-обр | | | |
| 3 | Гайка с насечкой, препятствующей откручиванию М10 DIN6923 | СМ101000 | | |
| 4 | Шпилька резьбовая М10 | СМ2010** | | |
| 5 | Шумопоглощающий вкладыш ВНТ-41 | ВНТ4125 | | |

| Изм. | Кол.уч. | Лист | №док. | Подпись | Дата |
|---|---|---|---|---|---|

DKC-2022.EC.16

Лист 2

Взаим. инв. №
Подпись и дата
Инв. № подл.

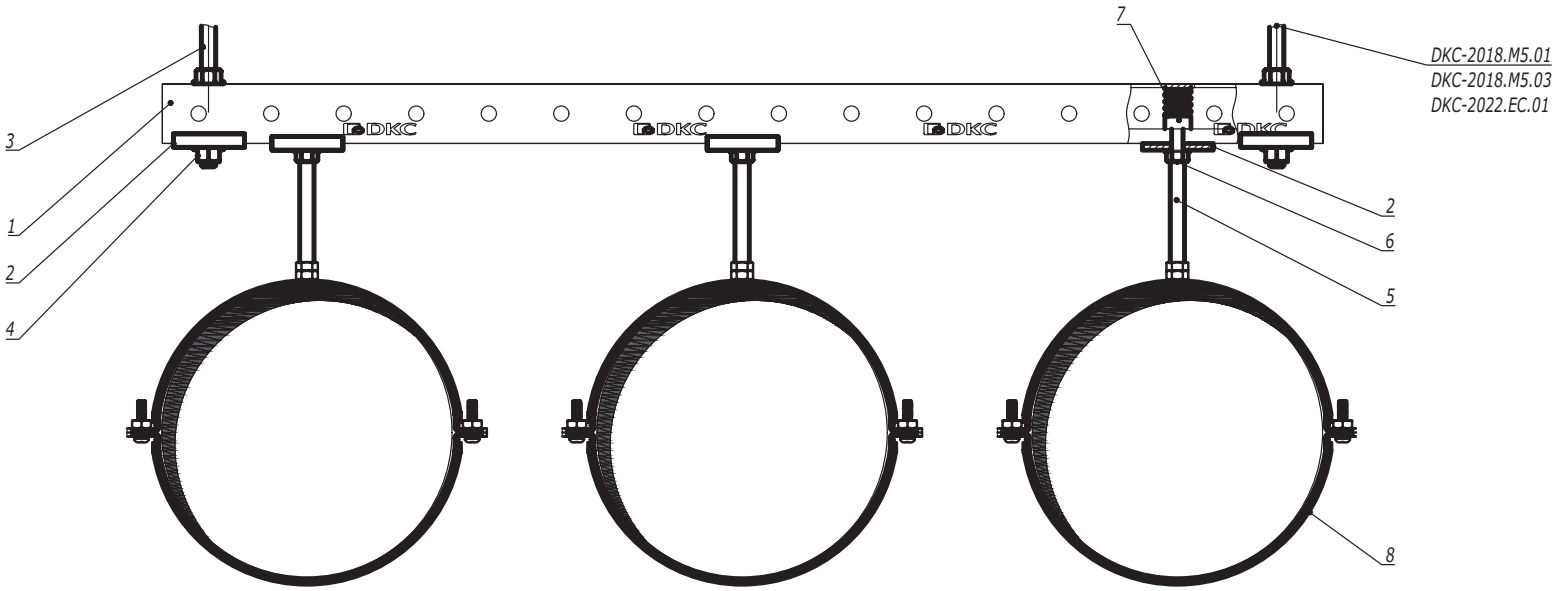


| Поз. | Наименование | Код | Кол. | Примечание |
|---|---|---|---|---|
| 1 | Профиль С-обр. | | | |
| 2 | Опорная пластина для С-обр. профиля | BHM4141 | | |
| 3 | Шпилька резьбовая М10 | CM2010** | | |
| 4 | Гайка с насечкой М10 DIN 6923 | CM101000 | | |
| 5 | Шпилька резьбовая М8 | CM2008** | | |
| 6 | Гайка с насечкой М8 DIN 6923 | CM100800 | | |
| 7 | Гайка для подвешивания профиля | CM14****/<br>CM15****/<br>CM16**** | | |
| 8 | Хомут BHV | | | |

| Изм. | Кол.уч. | Лист | №док. | Подпись | Дата |
|---|---|---|---|---|---|
| Разработал | | Тиунов И.А. | | | 01.22 |
| Проверил | | Чередниченко Г.А. | | | 01.22 |
| Утвердил | | Дядичко А.В. | | | 01.22 |

DKC-2022.EC.18

Прокладка воздуховодов при помощи хомутов BHV на профиле

| Стадия | Лист | Листов |
|---|---|---|
| | | 1 |

DKC

Взаим. инв. №

Подпись и дата

Инв. № подл.

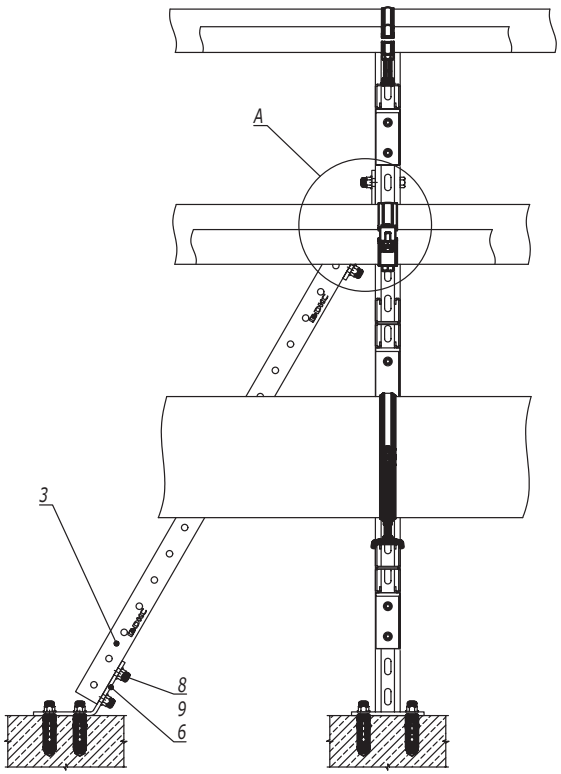


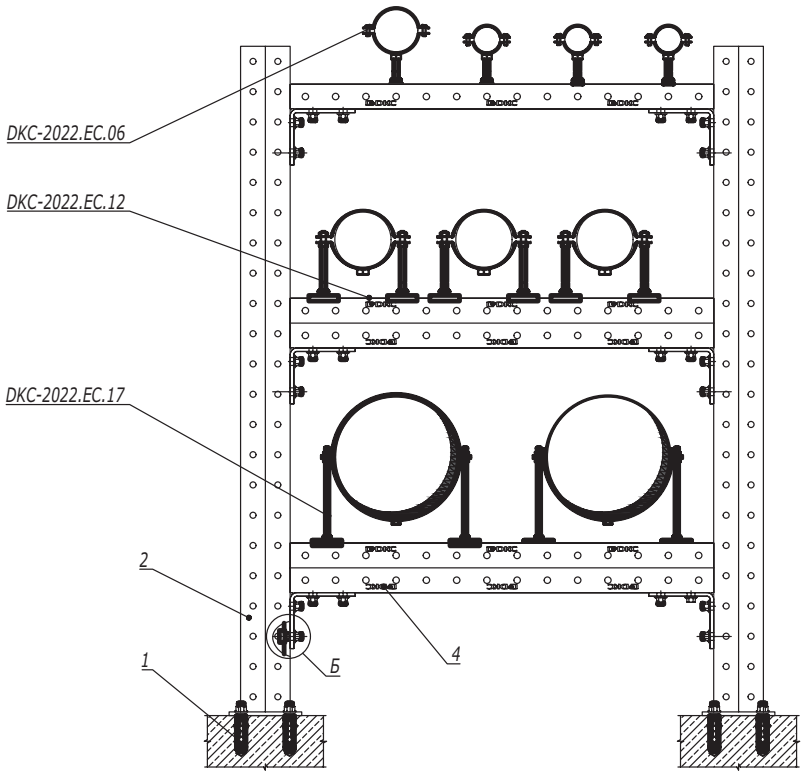


| Поз. | Наименование | Код | Кол. | Примечание |
|---|---|---|---|---|
| 1 | Анкер М10 | | | |
| 2 | Подвес BSD-41 | | | |
| 3 | Профиль С-обр. 41х41 | | | |
| 4 | Профиль двойной С-обр. 41х41 | | | |
| 5 | Уголок крепежный BMC-10, двойной | BMC1021 | | |
| 6 | Уголок крепежный BMC-10, двойной, 30 гр | BMC1023 | | |
| 7 | Уголок крепежный BMC-10, двойной, 60 гр | BMC1026 | | |
| 8 | Винт для крепления к С-обр. профилю М10х30 | CM041030 | | |
| 9 | Гайка с насечкой М10 | CM101000 | | |
| 10 | Гайка для подвешивания профиля М10 | CM141000 | | |
| 11 | Болт с шестигранной головкой М10х35 | CM081035 | | |
| 12 | Болт с шестигранной головкой М10х60 | CM081060 | | |
| 13 | Шайба 10 | CM241000 | | |

А

Трубы условно не показаны

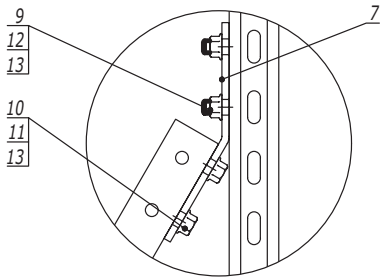


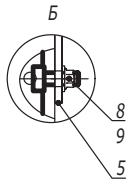


Взаим. инв. №

Подпись и дата

Инв. № подл.

| Изм. | Кол.уч. | Лист | №док. | Подпись | Дата |
|---|---|---|---|---|---|
| Разработал | | Тиунов И.А. | | | 01.22 |
| Проверил | | Чередниченко Г.А. | | | 01.22 |
| Утвердил | | Дядичко А.В. | | | 01.22 |

DKC-2022.EC.19

Комплексная прокладка различных коммуникаций

| Стадия | Лист | Листов |
|---|---|---|
| | | 1 |

DKC