Крепление к двутавровой балке монтажного профиля закрывающей струбциной (тип 2)

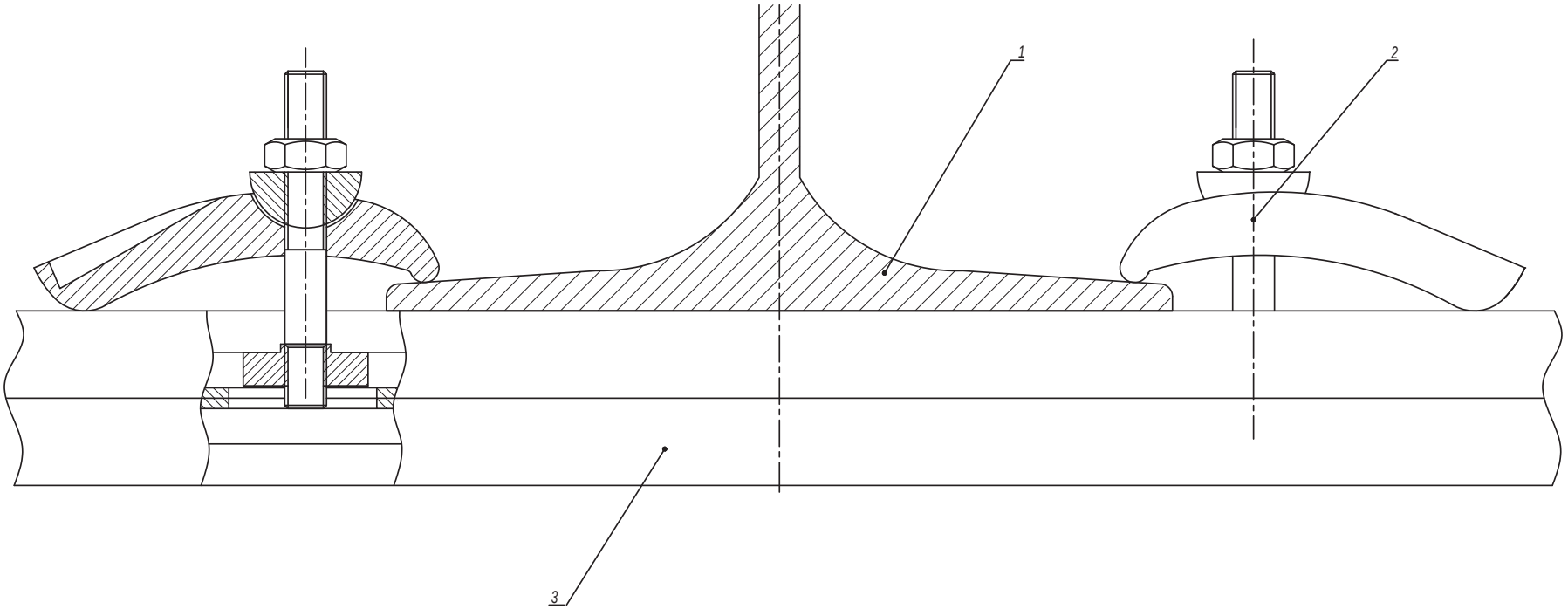

Поз.	Наименование	Код	Кол.	Примечание
1	Двутавр			
2	Струбцина закрывающая	CM301001	2	
3	Профиль С-образный	BPM21**/ BPM41**/ BPD21**/ BPD41**	1	

Изм.	Кол.уч.	Лист	№док.	Подпись	Дата

DKC-2017.FCL.05

Лист 2

Взаим. инв. №

Подпись и дата

Инв. № подл.

Крепление монтажного профиля к строительной конструкции (тип 4)

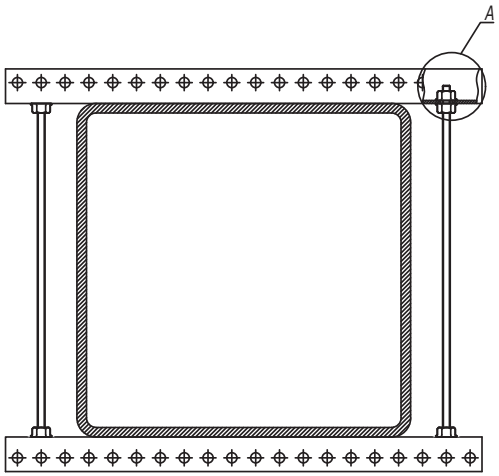

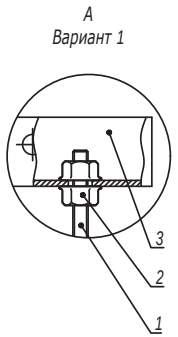

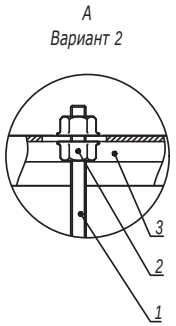

Поз.	Наименование	Код	Кол.	Примечание
1	Шпилька резьбовая М8	СМ2008**		
2	Гайка с насечкой, препятствующей откручиванию М8	СМ100800		
	Вариант 1			
3	Профиль П-образный ВРМ-29	ВРМ29**		
	Вариант 2			
3	Профиль С-образный 41х21	ВРМ21**		

Изм.	Кол.уч.	Лист	№док.	Подпись	Дата

DKC-2017.FCL.05

Лист 4

Взаим. инв. №

Подпись и дата

Инв. № подл.

Прокладка вдоль/поперек строительной балки (вариант 3)

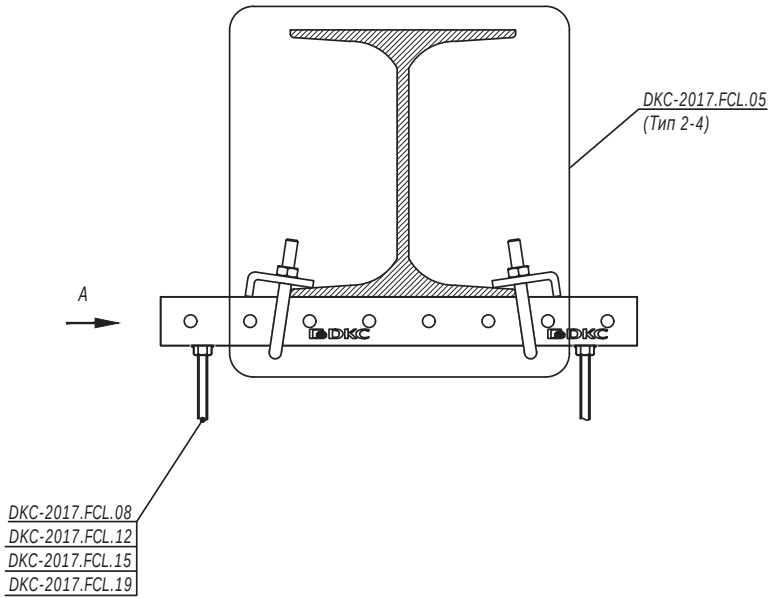

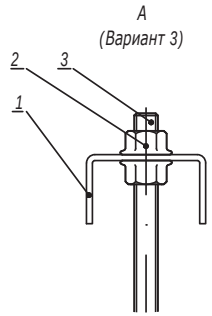

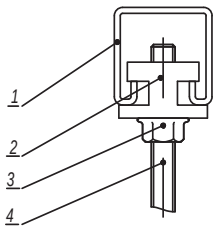

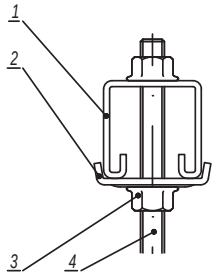

1. Монтаж к опорной поверхности согласно DKC-2017.FCL.05 (Тип 2-4).

Поз.	Наименование	Код	Кол.	Примечание
	Вариант 1			
1	Профиль С-образный	BPM21**/ BPM41**/ BPD21**/ BPD41**		
2	Гайка для монтажная	CM34****		
3	Гайка с насечкой, препятствующей откручиванию DIN6923	CM10****		
4	Шпилька DIN975/976	CM20****		
	Вариант 2			
1	Профиль С-образный	BPM21**/ BPM41**/ BPD21**/ BPD41**		
2	Пластина монтажная для С-образных профилей	BHM4141HDZL		
3	Гайка с насечкой, препятствующей откручиванию DIN6923	CM10****		
4	Шпилька DIN975/976	CM20****		
	Вариант 3			
1	Профиль П-образный	BPM29**		
2	Гайка с насечкой, препятствующей откручиванию DIN6923	CM10****		
3	Шпилька DIN975/976	CM20****		

Инв. № подл. | Подпись и дата | Взаим. инв. №

Монтаж консолей на профиле при помощи сварки

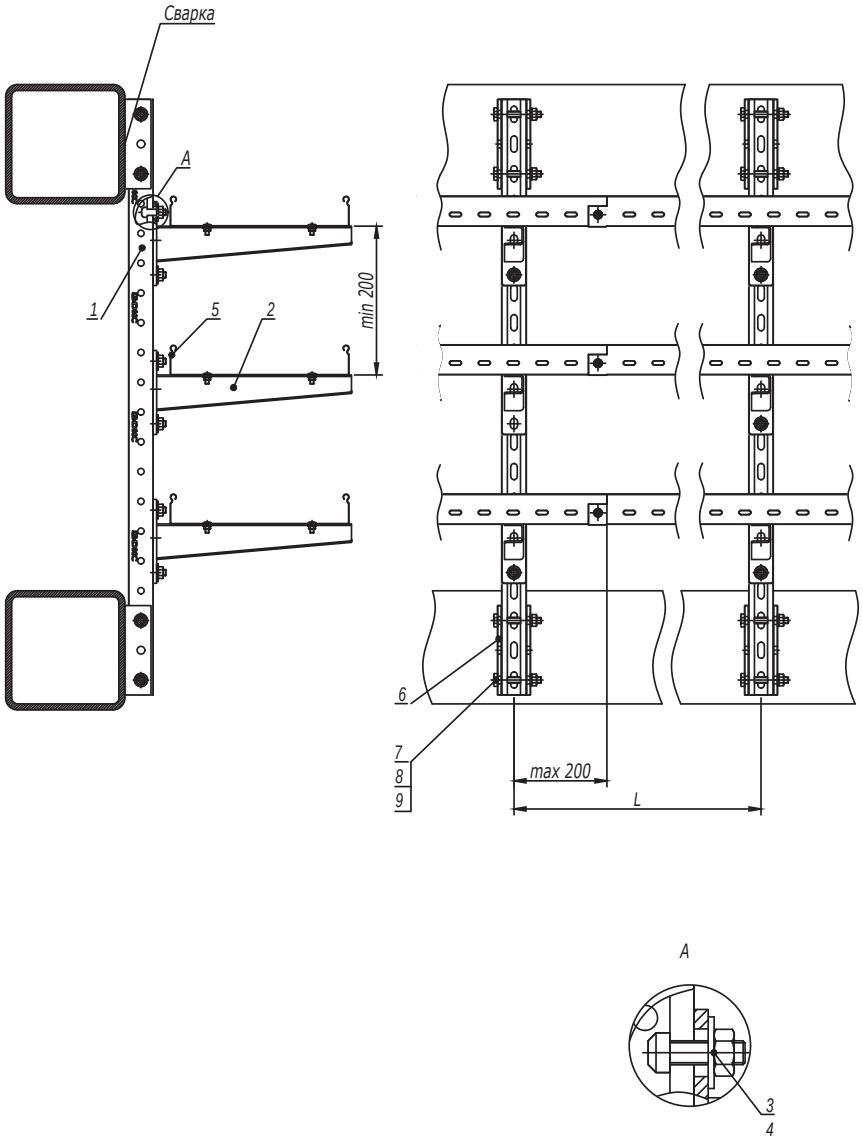

1. *Ширина кабельного лотка или суммарная ширина группы лотков не должны превышать 400 мм.*
2. *После проведения сварочных работ необходимо произвести антикоррозионную обработку крепления BSW-41 поз.10 и сварного шва.*
3. *Расстояние L и допустимую нагрузку на кабельный лоток необходимо уточнить в соответствующем ТРМ.*

Поз.	Наименование	Код	Кол.	Примечание
1	Профиль С-образный		1	
2	Консоль усиленная ВВН-60/ВВН-70		n	
3	Болт для крепления к С-образному профилю	CM041030	2n	
4	Гайка с насечкой, препятствующей откручиванию M10 DIN6923	CM101000	2n	
5	Лоток кабельный			
6	Приварное крепление BSW-41	BSW4101	2	
7	Болт с шестигранной головкой DIN933 M10x80	CM081080	4	
8	Шайба с узкими полями DIN125 Ø10	CM241000	4	
9	Гайка шестигранная DIN934 M10	CM111000	4	

Изм.	Кол.уч.	Лист	№док.	Подпись	Дата

DKC-2017.FCL.11

Лист 8

Взаим. инв. № | Подпись и дата | Инв. № подл.