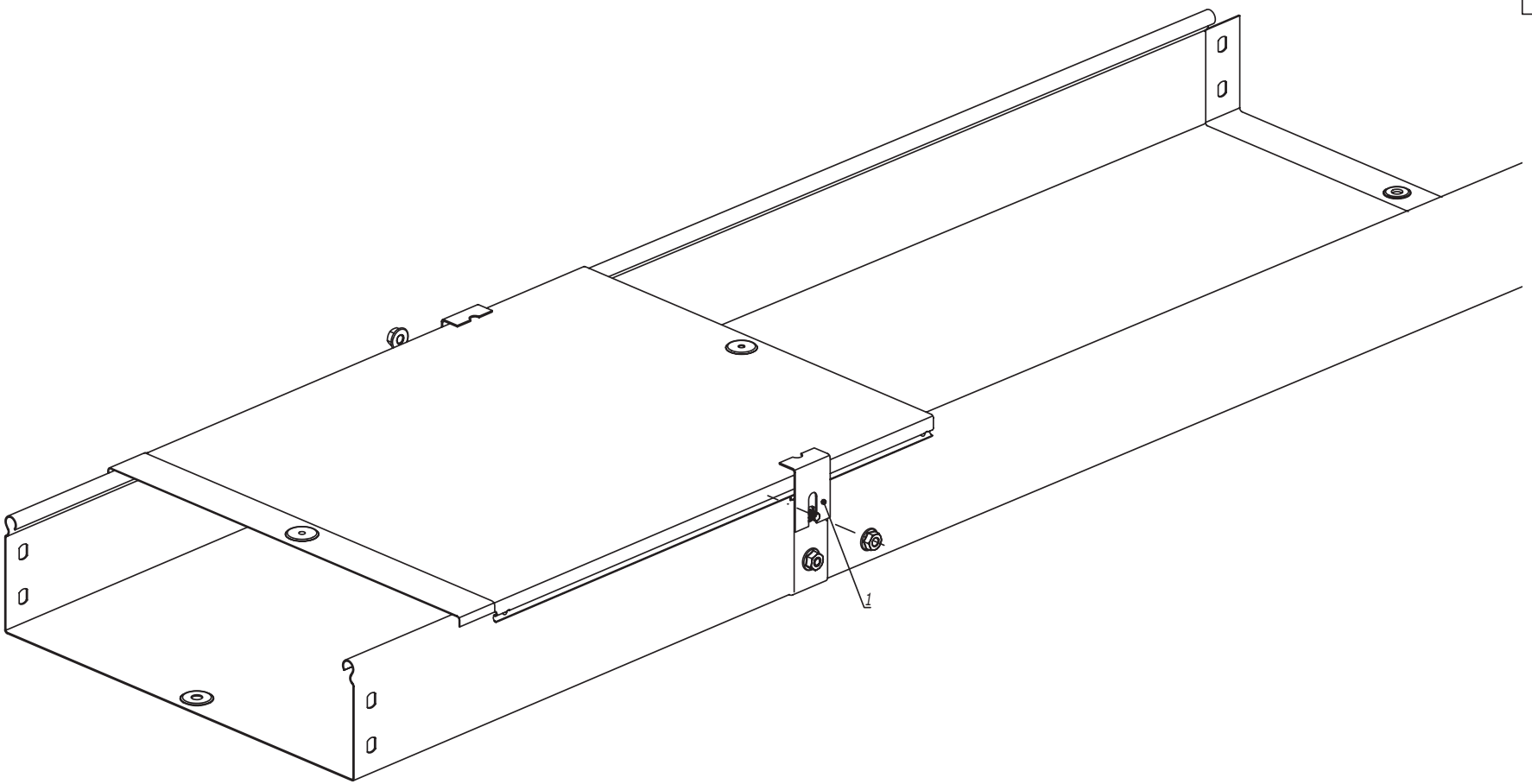

1. Установить держатель на стыке лотков, зафиксировав гайкой.

Поз.	Наименование	Код	Кол.	Примечание
	Комплектация для аксессуара			
1	Держатель крышки		1	

Изм.	Кол.уч.	Лист	№док.	Подпись	Дата
Разработал		Тиунов И.А.			09.18
Проверил		Чередниченко Г.А.			09.18
Утвердил		Дядичко А.В.			09.18

DKC-2018.S5.22

Держатель крышки

Стадия	Лист	Листов
		1

DKC

Формат А3

Взаим. инв. №

Подпись и дата

Инв. № подл.