Анкер стандартный с болтом (тип 1)

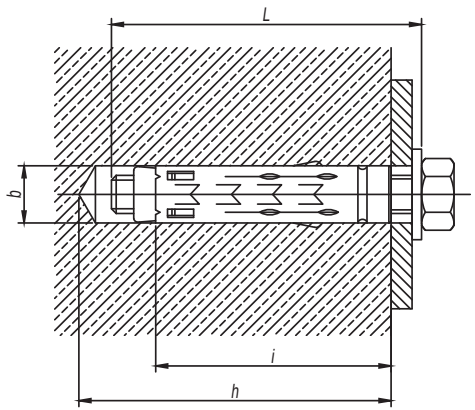


| Диаметр резьбы | Длина резьбы болта L, мм | Диаметр сверла b, мм | Длина гильзы i, мм | Глубина бурения h, мм | Код анкера |
|---|---|---|---|---|---|
| M6 | 55 | 10 | 40 | 55 | CM430645 |
| M8 | 60 | 12 | 45 | 60 | CM430850 |
| M10 | 80 | 15 | 52 | 67 | CM431060 |
| M12 | 90 | 18 | 65 | 80 | CM431274 |

Анкер стандартный со шпилькой (тип 2)

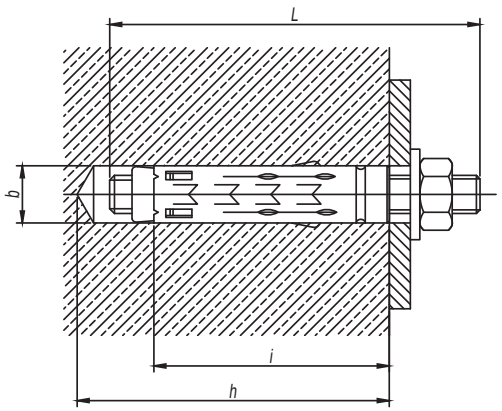


| Диаметр резьбы | Длина шпильки L, мм | Диаметр сверла b, мм | Длина гильзы i, мм | Глубина бурения h, мм | Код анкера |
|---|---|---|---|---|---|
| M6 | 60 | 10 | 40 | 55 | CM440645 |
| M8 | 70 | 12 | 45 | 60 | CM440850 |
| M10 | 90 | 15 | 52 | 67 | CM441060 |
| M12 | 110 | 18 | 65 | 80 | CM441274 |

1. Подробные характеристики см. в актуальном каталоге ДКС.
2. Порядок крепления:
   а) просверлить и очистить отверстие. Установить анкер в отверстие;
   б) установить монтируемую деталь и зафиксировать ее с помощью болта (шпильки и гайки);
   в) расклинить анкер, затянув болт (гайку).
3. Стандартный анкер с болтом CM43** можно заменить комплектом из стандартного анкера CM42**, шайбой кузовной DIN9021 CM12** и болтом DIN933 CM08**.
4. Стандартный анкер со шпилькой CM44** можно заменить комплектом из стандартного анкера CM42**, шпилькой DIN975/976 CM20**, шайбой DIN9021 CM12**, гайкой DIN934 CM11**.

| Изм. | Кол.уч. | Лист | №док. | Подпись | Дата |
|---|---|---|---|---|---|
| Разработал | | Тиунов И.А. | | | 11.17 |
| Проверил | | Чередниченко Г.А. | | | 11.17 |
| Утвердил | | Дядичко А.В. | | | 11.17 |

DKC-2017.FCL.01

Крепеж анкерный для твердых перекрытий и стен

| Стадия | Лист | Листов |
|---|---|---|
| | 1 | 4 |

DKC

Взаим. инв. №

Подпись и дата

Инв. № подл.

*Анкер усиленный с болтом (тип 3)*

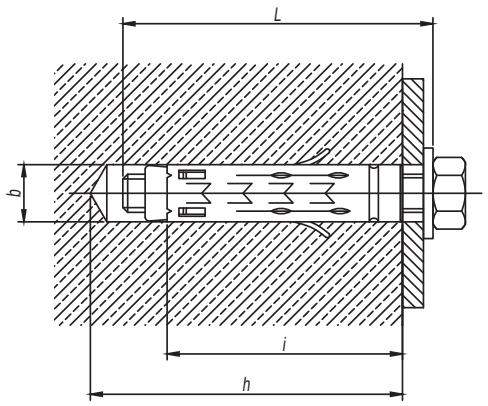


| *Диаметр резьбы* | *Длина резьбы болта L, мм* | *Диаметр сверла b, мм* | *Длина гильзы i, мм* | *Глубина бурения h, мм* | *Код анкера* |
|---|---|---|---|---|---|
| *M6* | *55* | *12* | *30* | *45* | *CM460645* |
| *M8* | *60* | *14* | *35* | *50* | *CM460850* |
| *M10* | *80* | *16* | *43* | *58* | *CM461065* |
| *M12* | *90* | *20* | *55* | *70* | *CM461275* |

*Анкер усиленный со шпилькой (тип 4)*

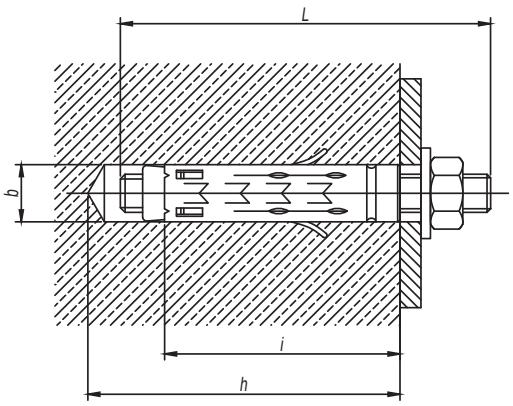


| *Диаметр резьбы* | *Длина шпильки L, мм* | *Диаметр сверла b, мм* | *Длина гильзы i, мм* | *Глубина бурения h, мм* | *Код анкера* |
|---|---|---|---|---|---|
| *M6* | *60* | *12* | *30* | *45* | *CM470645* |
| *M8* | *70* | *14* | *35* | *50* | *CM470850* |
| *M10* | *90* | *16* | *43* | *58* | *CM471065* |
| *M12* | *100* | *20* | *55* | *70* | *CM471275* |

1. *Подробные характеристики см. в актуальном каталоге ДКС.*
2. *Порядок крепления:*
   *а) просверлить и очистить отверстие. Установить анкер в отверстие;*
   *б) установить монтируемую деталь и зафиксировать ее с помощью болта (шпильки и гайки);*
   *в) расклинить анкер, затянув болт (гайку).*
3. *Усиленный анкер с болтом CM46** можно заменить комплектом из усиленного анкера CM45**, шайбой кузовной DIN9021 CM12** и болтом DIN933 CM08**.*
4. *Усиленный анкер со шпилькой CM47** можно заменить комплектом из усиленного анкера CM45**, шпилькой DIN975/976 CM20**, шайбой DIN9021 CM12**, гайкой DIN934 CM11**.*

*Стальной забивной анкер (тип 5)*

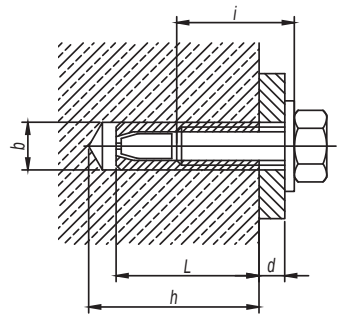


| *Диаметр резьбы* | *Длина анкера L, мм* | *Диаметр сверла b, мм* | *Рекомендуемая длина болта i, мм* | *Глубина бурения h, мм* | *Код анкера* |
|---|---|---|---|---|---|
| *M6* | *25* | *8* | *d+6...d+12* | *27* | *CM400625* |
| *M8* | *30* | *10* | *d+8...d+14* | *32* | *CM400830* |
| *M10* | *40* | *12* | *d+10...d+18* | *42* | *CM401040* |
| *M12* | *50* | *15* | *d+12...d+22* | *53* | *CM401250* |
| *M16* | *65* | *20* | *d+18...d+32* | *68* | *CM401665* |

1. *Подробные характеристики см. в актуальном каталоге ДКС.*
2. *Порядок крепления:*
   *а) просверлить и очистить отверстие. Установить анкер в отверстие и расклинить при помощи молотка и инструмента для монтажа забивного анкера CMT00002;*
   *б) зафиксировать деталь с помощью болта DIN933 CM08** или шпильки CM20** и шайбы кузовной DIN9021 CM12**;*
   *в) дополнительно расклинить анкер, затянув болт DIN933 CM08** или гайку DIN934 CM11**.*

*Латунный разрезной анкер (тип 6)*

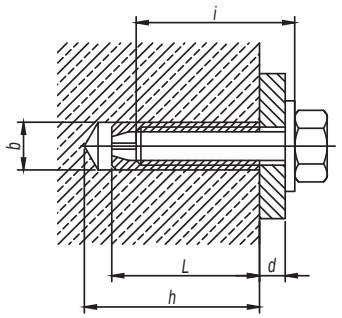


| *Диаметр резьбы* | *Длина анкера L, мм* | *Диаметр сверла b, мм* | *Минимальная длина болта i, мм* | *Глубина бурения h, мм* | *Код анкера* |
|---|---|---|---|---|---|
| *M4* | *16* | *5* | *d+16* | *20* | *CM410416* |
| *M5* | *21* | *6,5* | *d+21* | *25* | *CM410421* |
| *M6* | *24* | *8* | *d+24* | *28* | *CM410625* |
| *M8* | *31* | *10* | *d+31* | *35* | *CM410831* |
| *M10* | *34* | *12* | *d+34* | *39* | *CM411034* |
| *M12* | *41* | *15* | *d+41* | *46* | *CM411241* |
| *M14* | *43* | *20* | *d+43* | *50* | *CM411443* |
| *M16* | *45* | *22* | *d+45* | *52* | *CM411645* |

1. *Подробные характеристики см. в актуальном каталоге ДКС.*
2. *Порядок крепления:*
   *а) просверлить и очистить отверстие. Установить анкер в отверстие при помощи молотка;*
   *б) зафиксировать деталь с помощью болта DIN933 CM08** или шпильки CM20** и шайбы кузовной DIN9021 CM12**;*
   *в) дополнительно расклинить анкер, затянув болт DIN933 CM08** или гайку DIN934 CM11**.*

# V-образное крепление к профнастилу

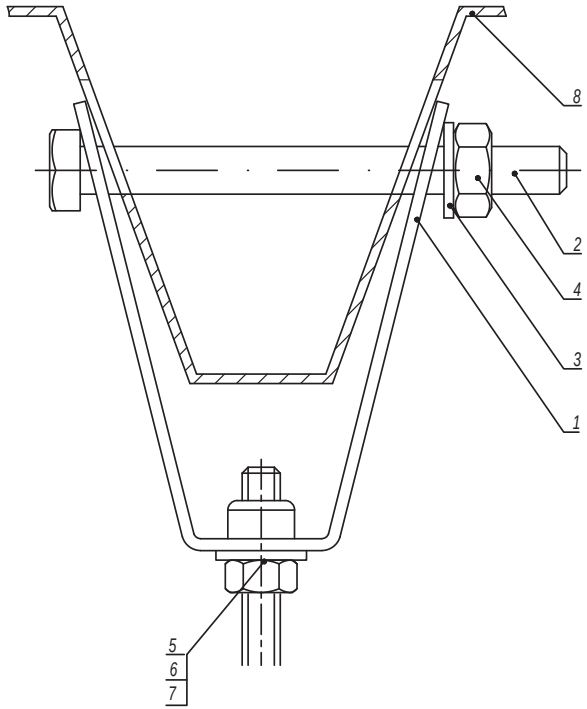


| Таблица 1 - выбор болта | | | |
|---|---|---|---|
| Поз. | Наименование | Ширина профнастила | |
| | | 50 мм | 100 мм |
| 2 | Болт DIN933 M10 | CM081070 | CM081012 |

1. Порядок крепления:
   а) просверлить отверстия в профнастиле диаметром 12 мм;
   б) установить болт в отверстия крепления и профнастила;
   в) затянуть гайку до прилегания крепления к профтастилу.
2. Используется с профнастилом шириной 50-100 мм.

| Поз. | Наименование | Код | Кол. | Примечание |
|---|---|---|---|---|
| 1 | Крепление к профнастилу V-образное | CM33**** | 1 | |
| 2 | Болт DIN933 M10 | CM0810** | 1 | См. таблицу 1 |
| 3 | Шайба кузовная Ø10 | CM121000 | 1 | |
| 4 | Гайка DIN934 M10 | CM111000 | 1 | |
| 5 | Шайба с узкими полями DIN125 | CM24**** | 1 | См. таблицу 2 |
| 6 | Гайка DIN934 | CM11**** | 1 | |
| 7 | Шпилька DIN975/976 | CM20**** | 1 | |
| 8 | Профнастил | | | |

| Таблица 2 - выбор шпильки | | | |
|---|---|---|---|
| Поз. | Наименование | Код | |
| | | Для крепления M8 (CM330800) | Для крепления M10 (CM331000) |
| 5 | Шайба кузовная DIN9021 | CM240800 | CM241000 |
| 6 | Гайка шестигранная DIN934 | CM110800 | CM111000 |
| 7 | Шпилька DIN975/976 | CM200801 | CM201001 |

| Изм. | Кол.уч. | Лист | №док. | Подпись | Дата | DKC-2017.FCL.04 | | |
|---|---|---|---|---|---|---|---|---|
| Разработал | | Тиунов И.А. | | | 11.17 | | Стадия | Лист | Листов |
| Проверил | | Чередниченко Г.А. | | | 11.17 | | | 1 | 2 |
| Утвердил | | Дядичко А.В. | | | 11.17 | Крепление к профнастилу | DKC | | |

Взаим. инв. №
Подпись и дата
Инв. № подл.

# Крепление к профнастилу потолочное

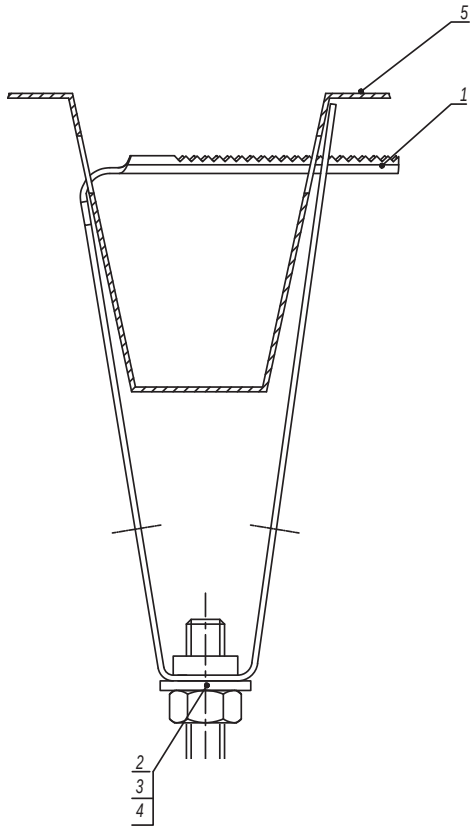


Таблица 1 - выбор шпильки

| Поз. | Наименование | Код | |
|---|---|---|---|
| | | Для крепления М8 (СМ310800) | Для крепления М10 (СМ311000) |
| 2 | Шайба кузовная DIN9021 | СМ240800 | СМ241000 |
| 3 | Гайка шестигранная DIN934 | СМ110800 | СМ111000 |
| 4 | Шпилька DIN975/976 | СМ200801 | СМ201001 |

1. Порядок крепления:
   а) просверлить отверстия в профнастиле диаметром 12 мм;
   б) установить крепление в отверстия;
   в) защелкнуть крепление до прилегания к профтастилу.
2. Используется с профнастилом шириной 50 мм.

| Поз. | Наименование | Код | Кол. | Примечание |
|---|---|---|---|---|
| 1 | Крепление к профнастилу потолочное | СМ31**** | 1 | |
| 2 | Шайба DIN125 | СМ24**** | 1 | См. таблицу 1 |
| 3 | Гайка DIN934 | СМ11**** | 1 | |
| 4 | Шпилька DIN975/976 | СМ20**** | 1 | |
| 5 | Профнастил | | | |

| Изм. | Кол.уч | Лист | №док. | Подпись | Дата |
|---|---|---|---|---|---|

DKC-2017.FCL.04



Взаим. инв. №
Подпись и дата
Инв. № подл.

## Вертикальное крепление шпилек струбциной к швеллеру/двутавру (тип 1)

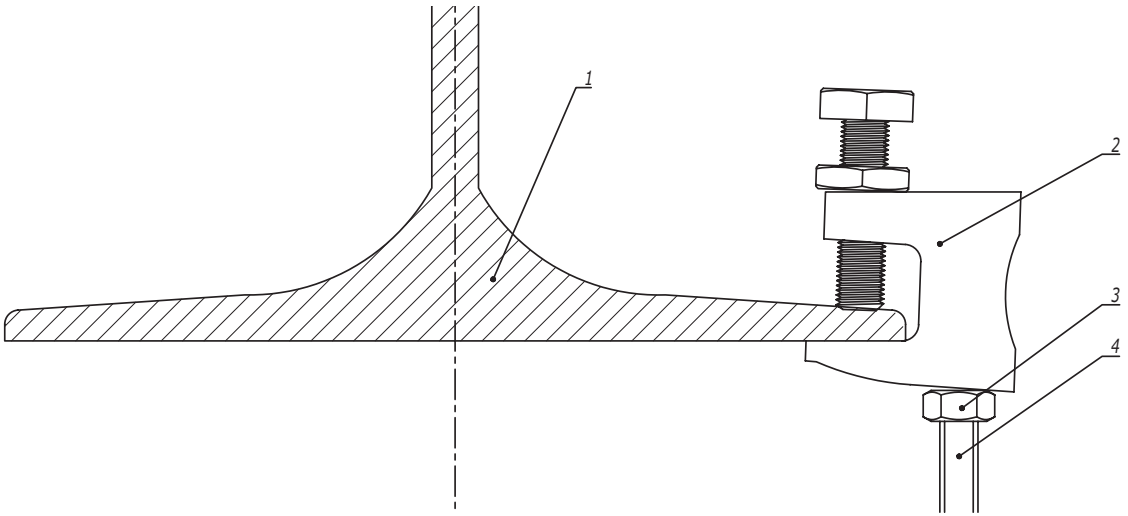


| Поз. | Наименование | Код | Кол. | Примечание |
|---|---|---|---|---|
| 1 | Швеллер/двутавр | | 1 | |
| 2 | Струбцина | CM30**** | 1 | |
| 3 | Шпилька | CM20**** | 1 | |
| 3 | Гайка шестигранная DIN934 | CM11**** | 1 | |

| Изм. | Кол.уч. | Лист | №док. | Подпись | Дата | DKC-2017.FCL.05 | | |
|---|---|---|---|---|---|---|---|---|
| Разработал | | Тиунов И.А. | | | 11.17 | Крепление к строительной балке без сверлильных и сварочных работ | Стадия | Лист 1 / Листов 4 |
| Проверил | | Чередниченко Г.А. | | | 11.17 | | | |
| Утвердил | | Дядичко А.В. | | | 11.17 | | DKC | |

Взаим. инв. № | Подпись и дата | Инв. № подл.

*Прокладка вдоль строительной балки (вариант 2)*

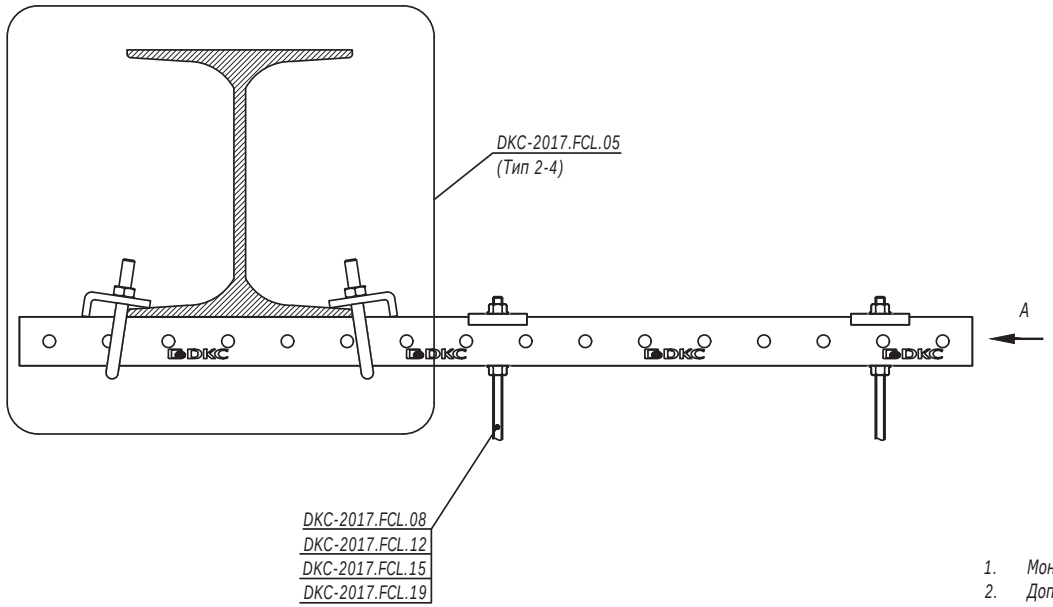


1. *Монтаж к опорной поверхности согласно DKC-2017.FCL.05 (Тип 2-4).*
2. *Допускается двусторонняя схема подвеса.*

A
(Вариант 1)

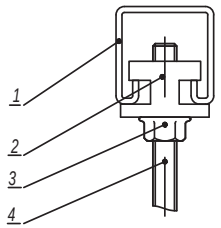


A
(Вариант 2)

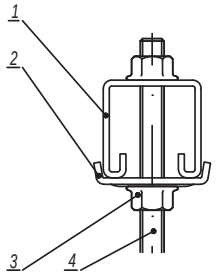


| Поз. | Наименование | Код | Кол. | Примечание |
|---|---|---|---|---|
| | Вариант 1 | | | |
| 1 | Профиль С-образный | BPM41**/ BPD21**/ BPD41** | | |
| 2 | Гайка для монтажная | CM34**** | | |
| 3 | Гайка с насечкой, препятствующей откручиванию DIN6923 | CM10**** | | |
| 4 | Шпилька DIN975/976 | CM20**** | | |
| | Вариант 2 | | | |
| 1 | Профиль С-образный | BPM41**/ BPD21**/ BPD41** | | |
| 2 | Пластина монтажная для С-образных профилей | BHM4141HDZL | | |
| 3 | Гайка с насечкой, препятствующей откручиванию DIN6923 | CM10**** | | |
| 4 | Шпилька DIN975/976 | CM20**** | | |

Прокладка вдоль/поперек строительной балки (вариант 3)

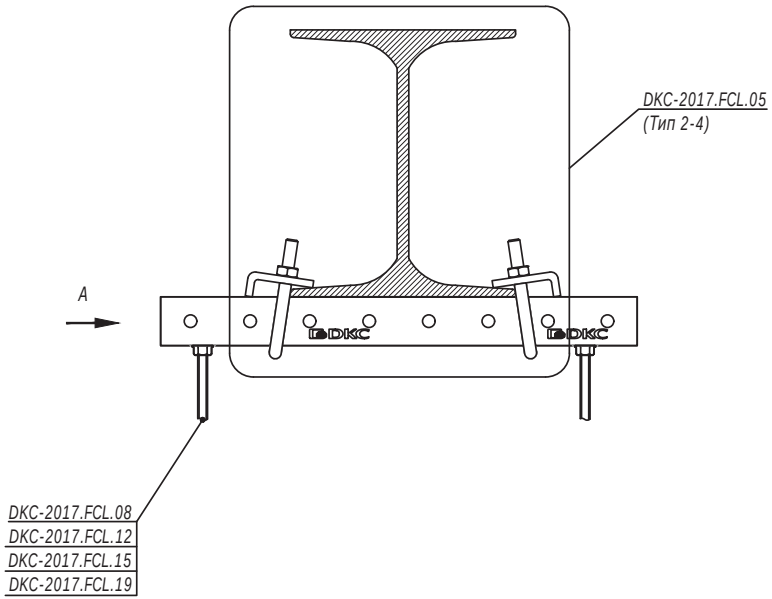


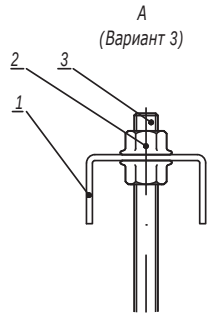


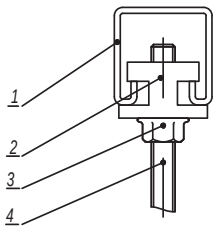


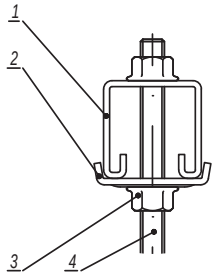


1. Монтаж к опорной поверхности согласно DKC-2017.FCL.05 (Тип 2-4).

| Поз. | Наименование | Код | Кол. | Примечание |
|---|---|---|---|---|
| | Вариант 1 | | | |
| 1 | Профиль С-образный | BPM21**/ BPM41**/ BPD21**/ BPD41** | | |
| 2 | Гайка для монтажная | CM34**** | | |
| 3 | Гайка с насечкой, препятствующей откручиванию DIN6923 | CM10**** | | |
| 4 | Шпилька DIN975/976 | CM20**** | | |
| | Вариант 2 | | | |
| 1 | Профиль С-образный | BPM21**/ BPM41**/ BPD21**/ BPD41** | | |
| 2 | Пластина монтажная для С-образных профилей | BHM4141HDZL | | |
| 3 | Гайка с насечкой, препятствующей откручиванию DIN6923 | CM10**** | | |
| 4 | Шпилька DIN975/976 | CM20**** | | |
| | Вариант 3 | | | |
| 1 | Профиль П-образный | BPM29** | | |
| 2 | Гайка с насечкой, препятствующей откручиванию DIN6923 | CM10**** | | |
| 3 | Шпилька DIN975/976 | CM20**** | | |



Инв. № подл. | Подпись и дата | Взаим. инв. №

*Крепление листового лотка шириной 200-400 мм*

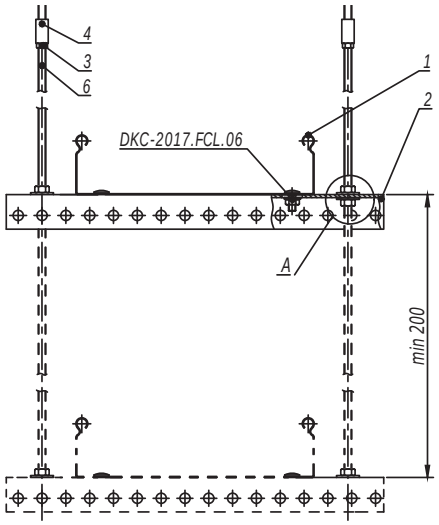


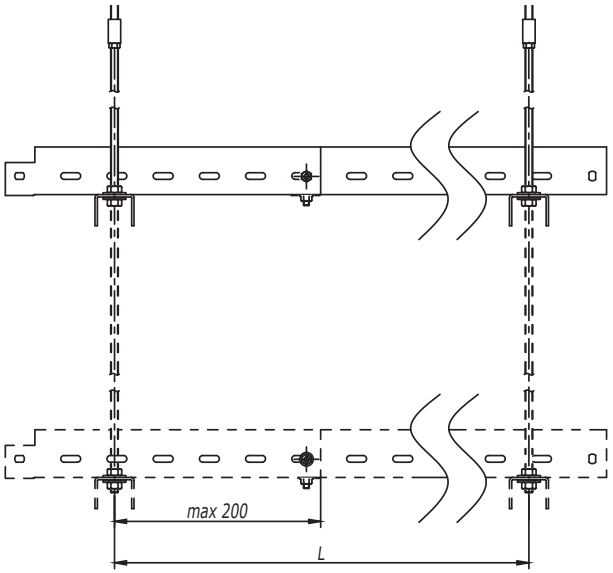


| Таблица 1 - выбор профиля | |
|---|---|
| Ширина лотка (ширина группы лотков), мм | Код скобы |
| 200 | BPM2903 |
| 300 | BPM2904 |
| 400 | BPM2905 |

1. Монтаж к опорной поверхности согласно DKC-2017.FCL.01-DKC-2017.FCL.02, DKC-2017.FCL.04-DKC-2017.FCL.05.
2. Ширина кабельного лотка или суммарная ширина группы лотков не должны превышать 400 мм.
3. Длину подвеса, расстояние L и допустимую нагрузку на кабельный лоток необходимо уточнить в соответствующем ТРМ.
4. При подвесе не более 3-х ярусов использовать шпильку М8 CM200801 (поз.6).
5. При подвесе в 4 яруса использовать шпильку М10 CM201001 (поз.6).
6. Поз.3-4 применяются для соединения шпилек.
7. Количество элементов в спецификации указано на один подвес.

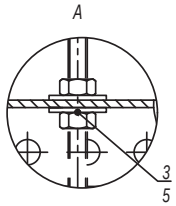


| Поз. | Наименование | Код | Кол. | Примечание |
|---|---|---|---|---|
| 1 | Лоток кабельный | | | |
| 2 | П-образный профиль | | n | |
| 3 | Гайка шестигранная DIN934 | CM11**** | 2(n+1) | |
| 4 | Гайка соединительная DIN6334 | CM21**** | 2 | |
| 5 | Шайба кузовная DIN9021 | CM12**** | 2n | |
| 6 | Шпилька DIN975/976 | CM20**** | 2 | |

| Изм. | Кол.уч. | Лист | №док. | Подпись | Дата | DKC-2017.FCL.08 | Лист 3 |
|---|---|---|---|---|---|---|---|

Взам. инв. № | Подпись и дата | Инв. № подл.

Вариант 2

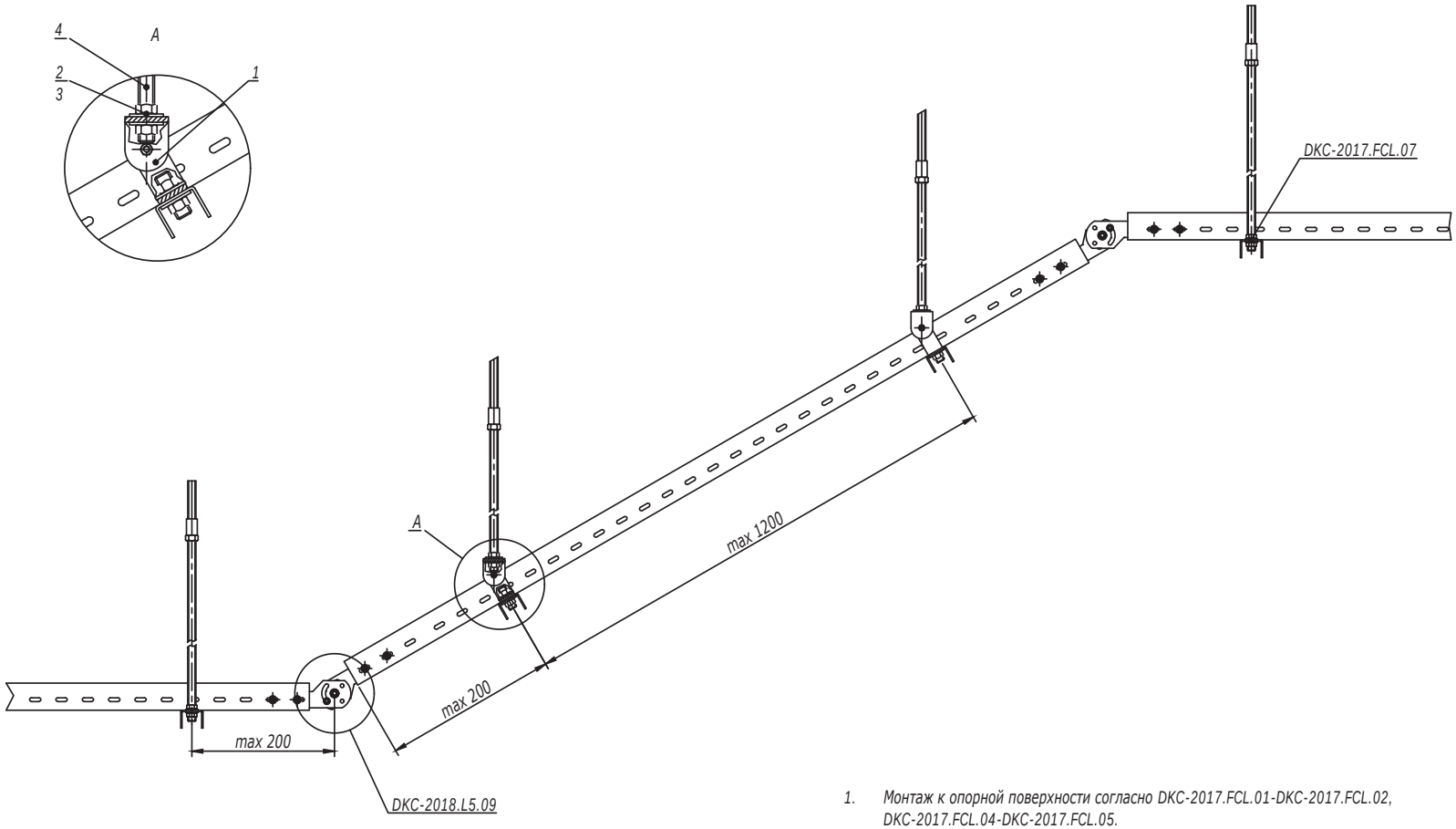


1. Монтаж к опорной поверхности согласно DKC-2017.FCL.01-DKC-2017.FCL.02, DKC-2017.FCL.04-DKC-2017.FCL.05.

| Поз. | Наименование | Код | Кол. | Примечание |
|---|---|---|---|---|
| 1 | Шарнир универсальный | BSV1012 | | |
| 2 | Гайка шестигранная DIN934 | CM11**** | | |
| 3 | Шайба кузовная DIN9021 | CM12**** | | |
| 4 | Шпилька DIN975/976 | CM20**** | | |

| Изм. | Кол.уч. | Лист | №док. | Подпись | Дата |
|---|---|---|---|---|---|

DKC-2017.FCL.09

Лист 2

Взаим. инв. №

Подпись и дата

Инв. № подл.

DKC-2017.FCL.01
DKC-2017.FCL.02

Крепление к стене консоли, усиленной укосиной

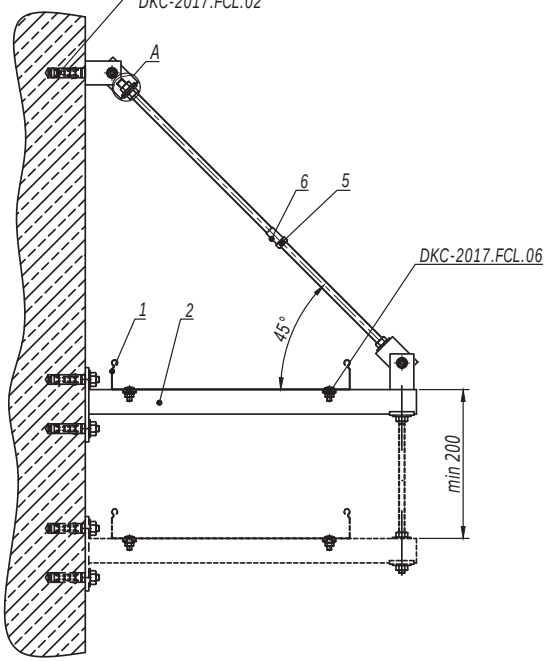


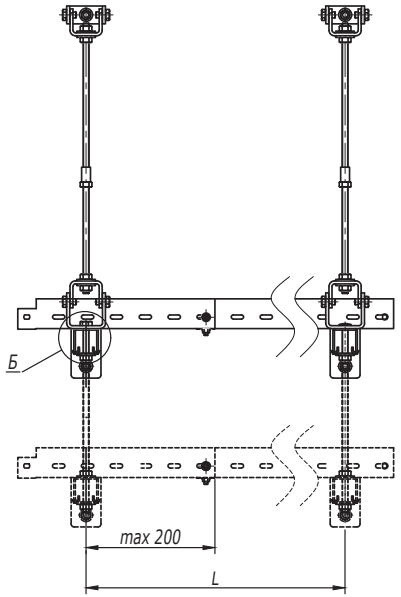


| Таблица 1 - выбор консоли | | |
|---|---|---|
| Ширина лотка (ширина группы лотков), мм | Длина полки консоли, мм | |
| | Консоль BBH60/BBH70 | Консоль BBP41/BBD41 |
| 200 | 427 | 450 |
| 300 | 527 | 550 |
| 400 | 627 | 650 |

1. Монтаж к опорной поверхности согласно DKC-2017.FCL.01-DKC-2017.FCL.02.
2. Ширина кабельного лотка или суммарная ширина группы лотков не должны превышать 400 мм.
3. Расстояние L и допустимую нагрузку на кабельный лоток необходимо уточнить в соответствующем ТРМ.
4. Поз.5-6 применяются для соединения шпилек.
5. Количество элементов в спецификации указано на один подвес.
6. При многоярусной схеме подвеса использовать шпильку поз.10 вместо болта поз.4.

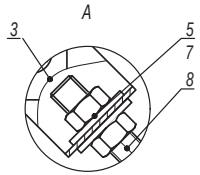


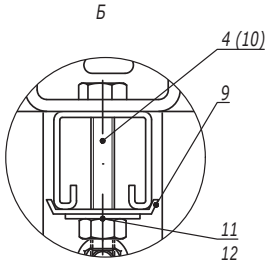


| Поз. | Наименование | Код | Кол. | Примечание |
|---|---|---|---|---|
| 1 | Лоток кабельный | | | |
| 2 | Консоль BBP-41/BBD-41/BBH-60/BBH-70 | | n | |
| 3 | Шарнир универсальный | BSV1012 | 2 | |
| 4 | Болт с шестигранной головкой M8x80 DIN933 | CM081070 | 1 | |
| 5 | Гайка шестигранная M8 DIN934 | CM110800 | 2n+4 | |
| 6 | Гайка соединительная M8 DIN6334 | CM210825 | 1 | |
| 7 | Шайба кузовная 8 DIN9021 | CM120800 | 2n+4 | |
| 8 | Шпилька M8x1000 DIN975/976 | CM200801 | 1 | |
| 9 | Пластина опорная для С-образных профилей | BHM4141 | n/2n | Применяется с BBP/BBD |
| 10 | Шпилька DIN975/976 | CM20**** | | См. таблицу 2 |
| 11 | Гайка шестигранная DIN934 | CM11**** | | |
| 12 | Шайба кузовная DIN9021 | CM12**** | | |

| Таблица 2 - выбор метизов | | | |
|---|---|---|---|
| Поз. | Наименование | Код | |
| | | Консоль BBH60/BBH70 | Консоль BBP41/BBD41 |
| 10 | Шпилька DIN975/976 | CM200601 | CM200801 |
| 11 | Гайка шестигранная DIN934 | CM110600 | CM110800 |
| 12 | Шайба кузовная DIN9021 | CM120600 | CM120800 |

| Изм. | Кол.уч. | Лист | №док. | Подпись | Дата |
|---|---|---|---|---|---|
| Разработал | | Тиунов И.А. | | | 11.17 |
| Проверил | | Чередниченко Г.А. | | | 11.17 |
| Утвердил | | Дядичко А.В. | | | 11.17 |

DKC-2017.FCL.11

Крепление кабельного лотка на консоли к стене

| Стадия | Лист | Листов |
|---|---|---|
| | 1 | 8 |

DKC

Взаим. инв. №
Подпись и дата
Инв. № подл.

Крепление к стене консоли на профиле, усиленной укосиной

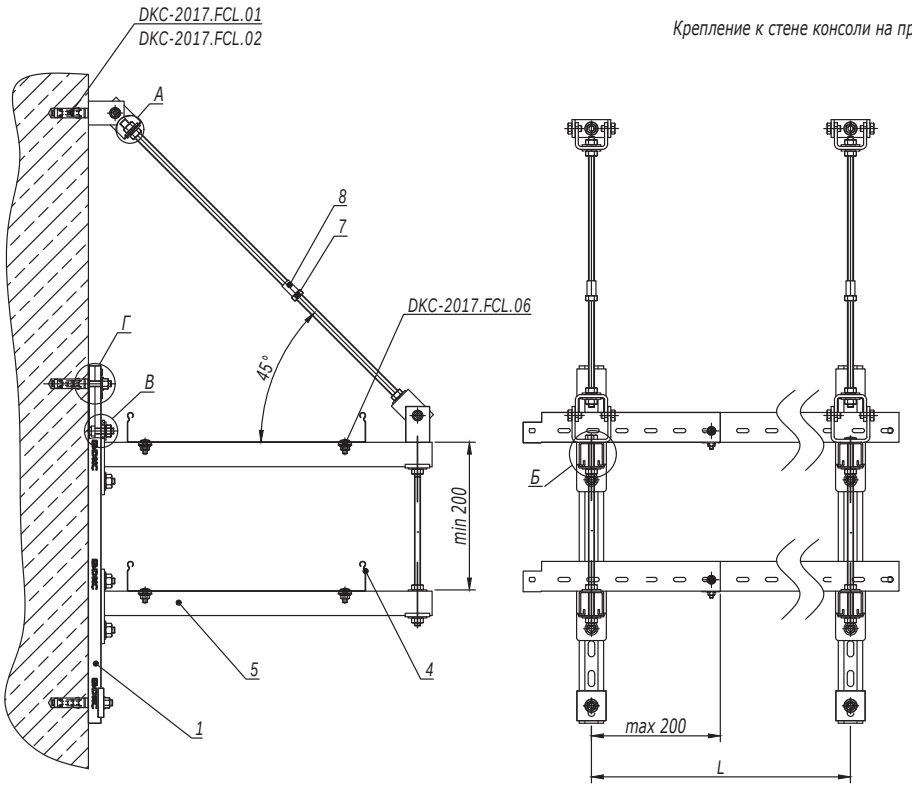


| Таблица 1 - выбор консоли | | |
|---|---|---|
| Ширина лотка (ширина группы лотков), мм | Длина полки консоли, мм | |
| | Консоль BBH60/BBH70 | Консоль BBP41/BBD41 |
| 200 | 427 | 450 |
| 300 | 527 | 550 |
| 400 | 627 | 650 |

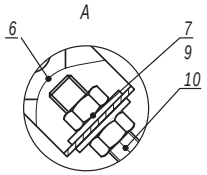


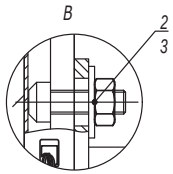


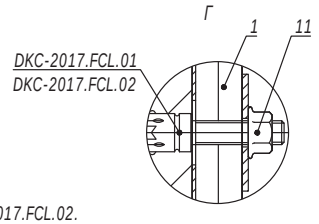


1. Монтаж к опорной поверхности согласно DKC-2017.FCL.01-DKC-2017.FCL.02.
2. Ширина кабельного лотка или суммарная ширина группы лотков не должны превышать 400 мм.
3. Расстояние L и допустимую нагрузку на кабельный лоток необходимо уточнить в соответствующем ТРМ.
4. Поз.5-6 применяются для соединения шпилек.
5. Количество элементов в спецификации указано на один подвес.

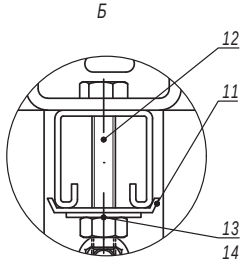


| Таблица 2 - выбор метизов | | | |
|---|---|---|---|
| Поз. | Наименование | Код | |
| | | Консоль BBH60/BBH70 | Консоль BBP41/BBD41 |
| 12 | Шпилька DIN975/976 | CM200601 | CM200801 |
| 13 | Гайка шестигранная DIN934 | CM110600 | CM110800 |
| 14 | Шайба кузовная DIN9021 | CM120600 | CM120800 |

| Поз. | Наименование | Код | Кол. | Примечание |
|---|---|---|---|---|
| 1 | Профиль С-образный | | | |
| 2 | Болт для крепления к С-образному профилю М10х30 | CM041030 | | |
| 3 | Гайка с насечкой, препятствующей откручиванию М10 DIN6923 | CM101000 | | |
| 4 | Лоток кабельный | | | |
| 5 | Консоль BBP-41/BBD-41/ BBH-60/BBH-70 | | n | |
| 6 | Шарнир универсальный | BSV1012 | 2 | |
| 7 | Гайка шестигранная М8 DIN934 | CM110800 | | |
| 8 | Гайка соединительная М8 DIN6334 | CM210825 | 1 | |
| 9 | Шайба кузовная 8 DIN9021 | CM120800 | | |
| 10 | Шпилька М8х1000 DIN975/976 | CM200801 | 1 | |
| 11 | Пластина опорная для С-образных профилей | BHM4141 | n+2 | Применяется с BBP/BBD |
| 12 | Шпилька DIN975/976 | CM20**** | | См. таблицу 2 |
| 13 | Гайка шестигранная DIN934 | CM11**** | | |
| 14 | Шайба кузовная DIN9021 | CM12**** | | |

| Изм. | Кол.уч. | Лист | №док. | Подпись | Дата |
|---|---|---|---|---|---|

DKC-2017.FCL.11

Лист 2

Взаим. инв. №

Подпись и дата

Инв. № подл.

*Крепление к стене консоли, усиленной шпилькой к потолку*

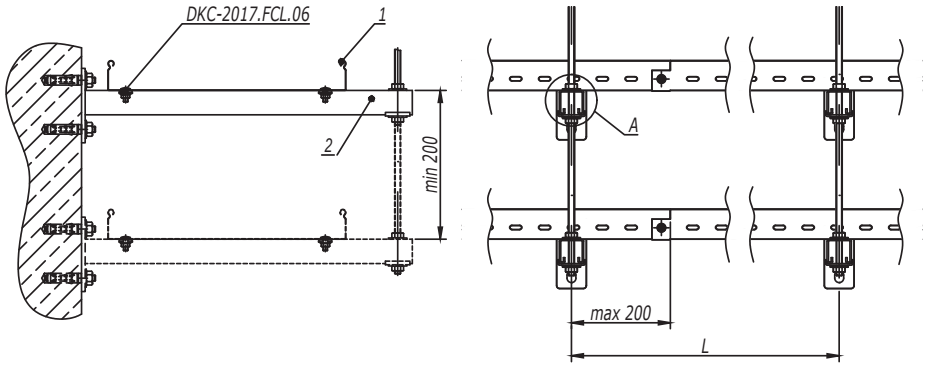


| Таблица 1 - выбор консоли | | |
|---|---|---|
| Ширина лотка (ширина группы лотков), мм | Длина полки консоли, мм | |
| | Консоль BBH60/BBH70 | Консоль BBP41/BBD41 |
| 200 | 327 | 350 |
| 300 | 427 | 450 |
| 400 | 527 | 550 |

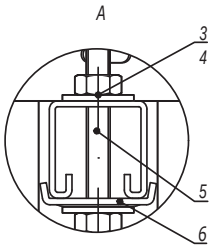


1. Монтаж к опорной поверхности согласно DKC-2017.FCL.01-DKC-2017.FCL.02.
2. Ширина кабельного лотка или суммарная ширина группы лотков не должны превышать 400 мм.
3. Расстояние L и допустимую нагрузку на кабельный лоток необходимо уточнить в соответствующем ТРМ.
4. Количество элементов в спецификации указано на один подвес.

| Таблица 2 - выбор метизов | | | |
|---|---|---|---|
| Поз. | Наименование | Код | |
| | | Консоль BBH60/BBH70 | Консоль BBP41/BBD41 |
| 3 | Гайка шестигранная DIN934 | CM110600 | CM110800 |
| 4 | Шайба кузовная DIN9021 | CM120600 | CM120800 |
| 5 | Шпилька DIN975/976 | CM200601 | CM200801 |

| Поз. | Наименование | Код | Кол. | Примечание |
|---|---|---|---|---|
| 1 | Лоток кабельный | | | |
| 2 | Консоль BBP-41/BBD-41/ BBH-60/BBH-70 | | n | |
| 3 | Гайка шестигранная DIN934 | | 2n | См. таблицу 2 |
| 4 | Шайба кузовная DIN9021 | | 2n | |
| 5 | Шпилька DIN975/976 | | | |
| 6 | Пластина опорная для С-образных профилей | BHM4141 | n/2n | Применяется с BBP/BBD |

| Изм. | Кол.уч. | Лист | №док. | Подпись | Дата | DKC-2017.FCL.11 | Лист 3 |
|---|---|---|---|---|---|---|---|

Взаим. инв. № | Подпись и дата | Инв. № подл.

*Крепление консоли на профиле к стене, усиленной шпилькой к потолку*

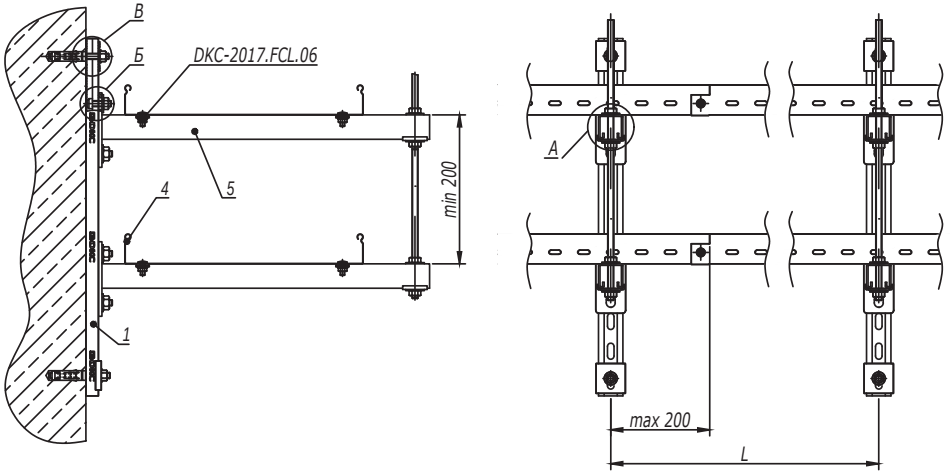


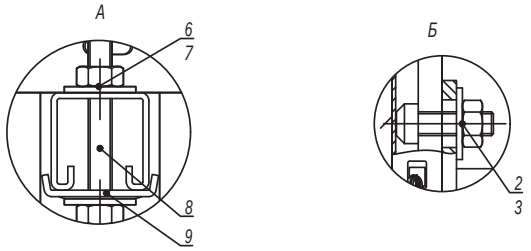


| Таблица 1 - выбор консоли | | |
|---|---|---|
| Ширина лотка (ширина группы лотков), мм | Длина полки консоли, мм | |
| | Консоль BBH60/BBH70 | Консоль BBP41/BBD41 |
| 200 | 327 | 350 |
| 300 | 427 | 450 |
| 400 | 527 | 550 |

1. *Монтаж к опорной поверхности согласно DKC-2017.FCL.01-DKC-2017.FCL.02.*
2. *Ширина кабельного лотка или суммарная ширина группы лотков не должны превышать 400 мм.*
3. *Расстояние L и допустимую нагрузку на кабельный лоток необходимо уточнить в соответствующем ТРМ.*
4. *Поз.5-6 применяются для соединения шпилек.*
5. *Количество элементов в спецификации указано на один подвес.*

| Таблица 2 - выбор метизов | | | |
|---|---|---|---|
| Поз. | Наименование | Код | |
| | | Консоль BBH60/BBH70 | Консоль BBP41/BBD41 |
| 6 | Гайка шестигранная DIN934 | CM110600 | CM110800 |
| 7 | Шайба кузовная DIN9021 | CM120600 | CM120800 |
| 8 | Шпилька DIN975/976 | CM200601 | CM200801 |

| Поз. | Наименование | Код | Кол. | Примечание |
|---|---|---|---|---|
| 1 | Профиль С-образный | | | |
| 2 | Болт для крепления к С-образному профилю М10х30 | CM041030 | 2n | |
| 3 | Гайка с насечкой, препятствующей откручиванию М10 DIN6923 | CM101000 | 2n | |
| 4 | Лоток кабельный | | | |
| 5 | Консоль BBP-41/BBD-41/ BBH-60/BBH-70 | | n | |
| 6 | Гайка шестигранная М8 DIN934 | | 2n | См. таблицу 2 |
| 7 | Шайба кузовная 8 DIN9021 | | 2m | |
| 8 | Шпилька М8х1000 DIN975/976 | | 1 | |
| 9 | Пластина опорная для С-образных профилей | BHM4141 | n+2 | Применяется с BBP/BBD |

| Изм. | Кол.уч. | Лист | №док. | Подпись | Дата |
|---|---|---|---|---|---|

DKC-2017.FCL.11

Лист 4

Взаим. инв. №

Подпись и дата

Инв. № подл.

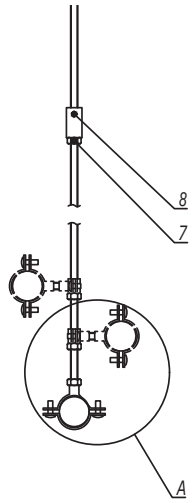


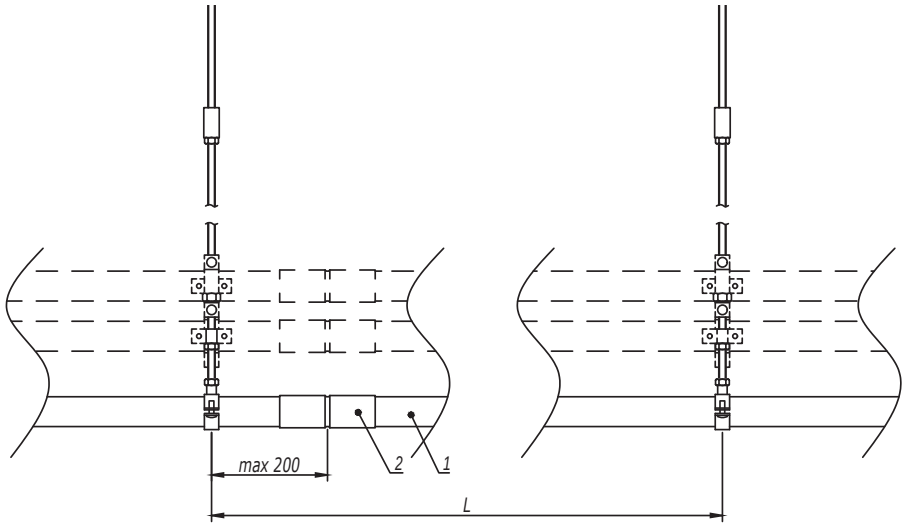


1. *Монтаж к опорной поверхности согласно DKC-2017.FCL.01-DKC-2017.FCL.02, DKC-2017.FCL.04-DKC-2017.FCL.05.*
2. *Расстояние L необходимо уточнить в соответствующем ТРМ.*
3. *Поз.7-8 применяются для соединения шпилек.*
4. *Количество элементов в спецификации указано на один подвес.*

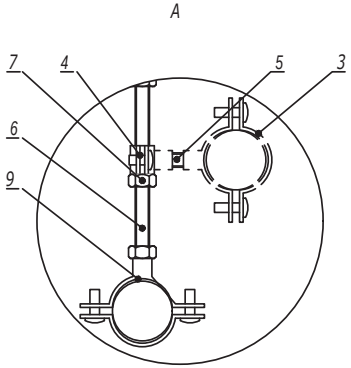


| Поз. | Наименование | Код | Кол. | Примечание |
|---|---|---|---|---|
| 1 | Труба стальная жесткая | 6008-**** | | |
| 2 | Муфта соединительная труба-труба, AISI316L | 6110-**XX | | |
| 3 | Хомут стальной с внутренней резьбой | 580** | n | |
| 4 | Хомут стальной с внутренней резьбой Ø6мм | 58006 | n | |
| 5 | Шпилька M6 DIN975/976 | CM2006** | | |
| 6 | Шпилька DIN975/976 | CM20**** | 1 | |
| 7 | Гайка шестигранная DIN934 | CM11**** | n+1 | |
| 8 | Гайка соединительная DIN6334 | CM21**** | 1 | |
| 9 | Хомут стальной с приварной гайкой | 6040-P** | 1 | |

| Изм. | Кол.уч. | Лист | №док. | Подпись | Дата |
|---|---|---|---|---|---|
| Разработал | | Тиунов И.А. | | | 11.17 |
| Проверил | | Чередниченко Г.А. | | | 11.17 |
| Утвердил | | Дядичко А.В. | | | 11.17 |

**DKC-2017.FCL.12**

*Крепление жестких стальных труб для одиночной прокладки на шпильке*

| Стадия | Лист | Листов |
|---|---|---|
| | | 1 |

DKC

Взаим. инв. №

Подпись и дата

Инв. № подл.

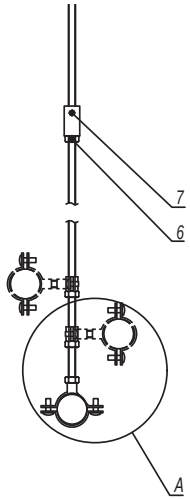


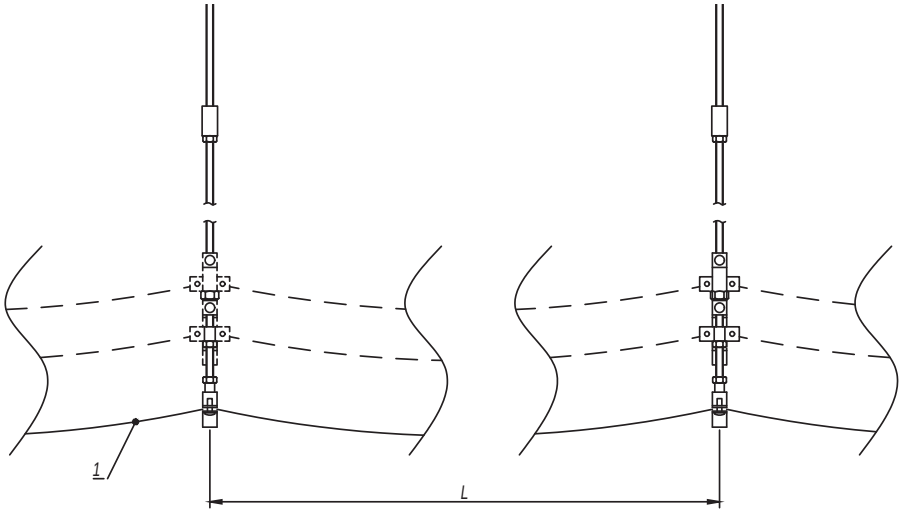


1. *Монтаж к опорной поверхности согласно DKC-2017.FCL.01-DKC-2017.FCL.02, DKC-2017.FCL.04-DKC-2017.FCL.05.*
2. *Расстояние L необходимо уточнить в соответствующем ТРМ.*
3. *Поз.6-7 применяются для соединения шпилек.*
4. *Допускается прокладка кабеля в пластиковых трубах серии "Octopus", металлорукаве "Cosmec" .*
5. *Количество элементов в спецификации указано на один подвес.*
6. *Для предотвращения повреждения кабеля шпилькой поз.5 накрутить гайку поз.6 на шпильку, зафиксировав хомут поз.8 с внутренней резьбой.*

A

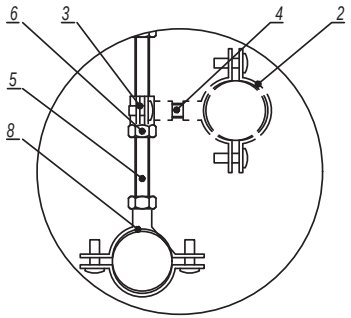


| Поз. | Наименование | Код | Кол. | Примечание |
|---|---|---|---|---|
| 1 | Кабель огнестойкий | | | |
| 2 | Хомут стальной с внутренней резьбой | 580** | n | |
| 3 | Хомут стальной с внутренней резьбой D6мм | 58006 | n | |
| 4 | Шпилька M6 DIN975/976 | CM2006** | | |
| 5 | Шпилька DIN975/976 | CM20**** | 1 | |
| 6 | Гайка шестигранная DIN934 | CM11**** | n+2 | |
| 7 | Гайка соединительная DIN6334 | CM21**** | 1 | |
| 8 | Хомут стальной с приварной гайкой | 6040-P** | 1 | |

| Изм. | Кол.уч. | Лист | №док. | Подпись | Дата |
|---|---|---|---|---|---|
| Разработал | | Тиунов И.А. | | | 11.17 |
| Проверил | | Чередниченко Г.А. | | | 11.17 |
| Утвердил | | Дядичко А.В. | | | 11.17 |

DKC-2017.FCL.15

Крепление кабелей к шпильке для одиночной прокладки

| Стадия | Лист | Листов |
|---|---|---|
| | | 1 |

DKC

Взаим. инв. №

Подпись и дата

Инв. № подл.