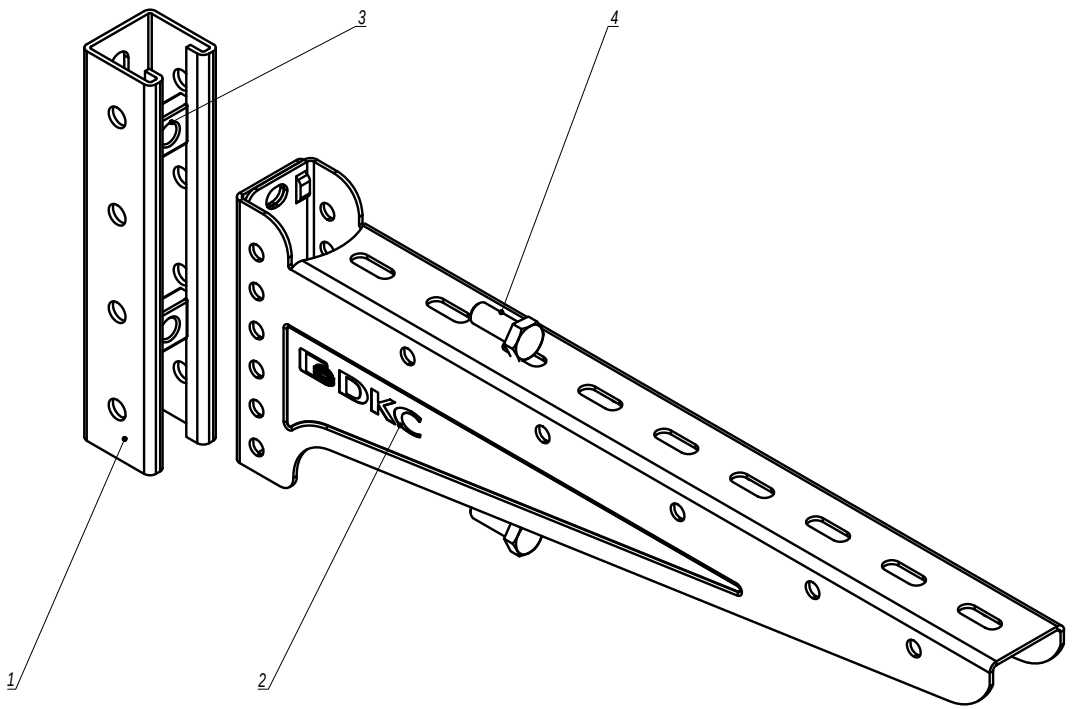


| Поз. | Наименование | Код | Кол. | Примечание |
|---|---|---|---|---|
| 1 | Профиль С-обр. BPL-21/BPV-21/BPM-21/BPL-41/BPV-41/ BPM-41 | | | |
| 2 | Консоль BBN-40/BBN-50/BBN-60 | | 1 | |
| 3 | Болт с шестигранной головкой М8х25/М10х25 | CM020825/ CM021025 | 2 | |
| 4 | Гайка шестигранная для подвешивания профиль М8/М10 | CM14**/ CM15**/ CM16** | 2 | |

1. С консолями длиной 100-300 мм использовать метизы М8.
   С консолями длиной 400 мм использовать метизы М10.

| Изм. | Кол.уч. | Лист | №док. | Подпись | Дата | DKC-2021.B5.33 | | |
|---|---|---|---|---|---|---|---|---|
| Разработал | | Тиунов И.А. | | | 02.21 | Монтаж консоли BBN-40/BBN-50/BBN-60 в С-обр. профиль | Стадия | Лист | Листов |
| Проверил | | Чередниченко Г.А. | | | 02.21 | | | | 1 |
| Утвердил | | Дядичко А.В. | | | 02.21 | | DKC | | |

Взаим. инв. № | Подпись и дата | Инв. № подл.