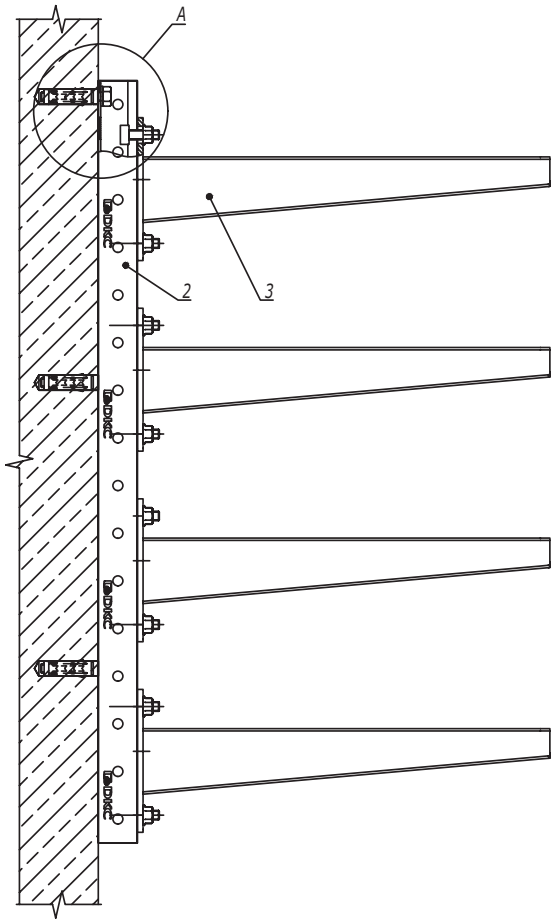

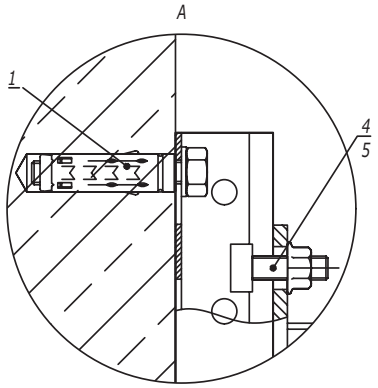

1. Максимальный шаг стоек - 1500 мм.
2. Расчет кабельных конструкций выполнен без учета веса человека, а также без учета веса опорных роликов для механизированной протяжки кабелей.
3. При изменении нагрузки на консоль необходимо проводить дополнительный расчет на прочность.
4. Несущую способность кабельных лотков необходимо определять, исходя из графиков нагрузки в каталоге ДКС.

Поз.	Наименование	Код	Кол.	Примечание
1	Анкер стандартный с болтом М10	CM431060	L/200 +1	Значение округлить в большую сторону, L- длина профиля, мм
2	Профиль С-образный, 41х41	BPM41**	1	См. табл. 2
3	Консоль усиленная	BBH70**	n	См. табл. 1
4	Болт Т-образный, для крепления к С-образному профилю М10х30, класс прочности 5,6	CM041030	2n	
5	Гайка с насечкой, препятствующей откручиванию DIN 6923 М10, горячеоцинкованная	CM101000HDZ	2n	

Изм.	Кол.уч.	Лист	№док.	Подпись	Дата	DKC-2018.IS.03		
Разработал		Тиунов И.А.			11.17	Крепление вертикальной стойки к стене	Стадия	Лист 1 / Листов 2
Проверил		Чередниченко Г.А.			11.17			
Утвердил		Дядичко А.В.			11.17			

Взаим. инв. № | Подпись и дата | Инв. № подл.