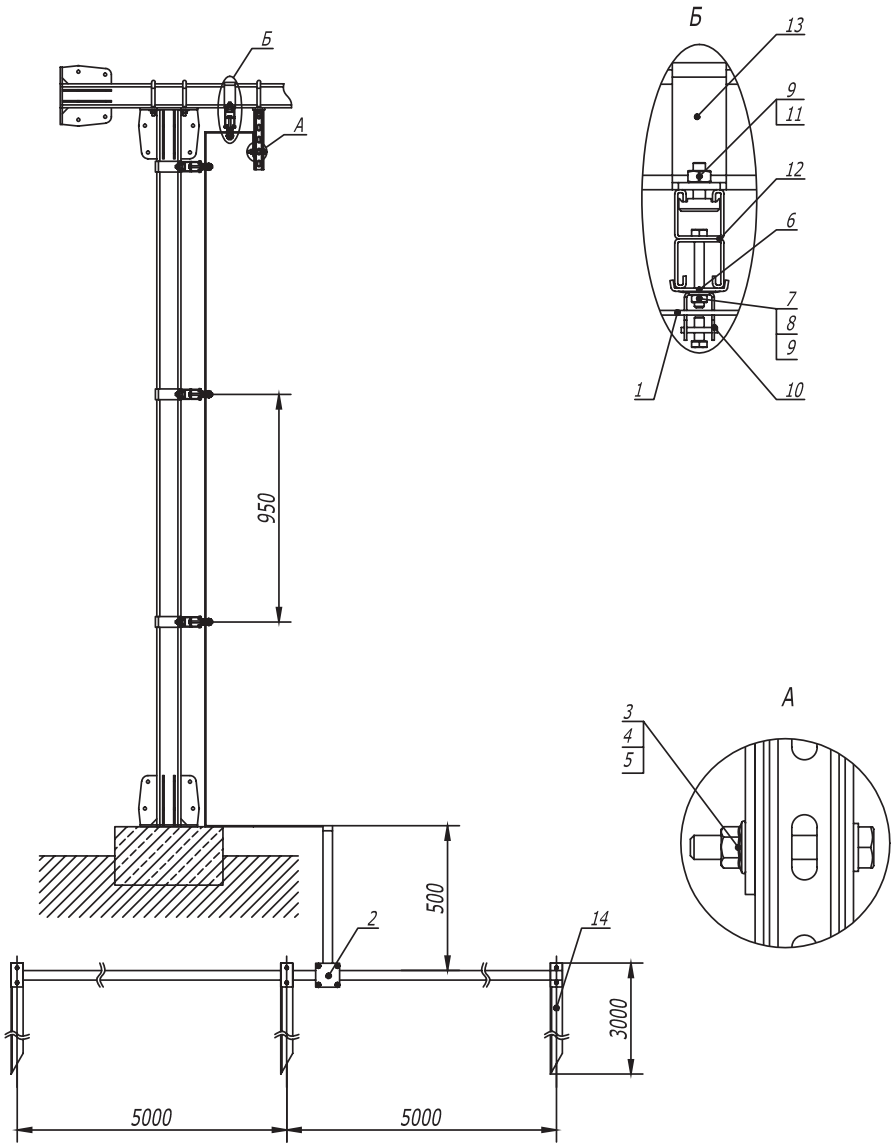








| Поз. | Наименование | Код | Кол. | Примечание |
|---|---|---|---|---|
| 1 | Полоса горячеоцинкованная 40 х 4 | NC2444 | | |
| 2 | Соединитель полоса -полоса с разделительной пластиной | NG3106 | | |
| 3 | Болт с шестигранной головкой М 10 х 70, горячеоцинкованный | CM081070HDZ | | |
| 4 | Шайба с узкими полями 10, горячеоцинкованная | CM 241000HDZ | | |
| 5 | Гайка с насечкой , препятствующей откручиванию М 10, горячеоцинкованная | CM 101000HDZ | | |
| 6 | Опорная пластина для С -образных профилей | BHM4141 | | |
| 7 | Болт с шестигранной головкой М 8 х 80, горячеоцинкованный | CM 080880HDZ | | |
| 8 | Шайба с узкими полями 8, горячеоцинкованная | CM 240800HDZ | | |
| 9 | Гайка с насечкой , препятствующей откручиванию М 8, горячеоцинкованная | CM 100800HDZ | | |
| 10 | Скоба -держатель полосы с болтом | ND2312 | | |
| 11 | Болт для крепления к С -образному профилю | CM 041030HDZ | | |
| 12 | Двойной С -образный профиль 41 х 41, осн. 300 | BPD4103HDZ | | |
| 13 | Скоба плоская , горячиеоцинкованная | CRB2000HDZ | | |
| 14 | Профильный вертикальный заземлитель | NE5503 | | |

| Изм. | Кол.уч | Лист | №док. | Подпись | Дата | DKC-2017.T5.15 | | | |
|---|---|---|---|---|---|---|---|---|---|
| Разраб. | | Тиунов И.А. | | | 04.17 | Одностоечная эстакада. Заземление на собственный контур заземления | Стадия | Лист | Листов |
| Пров. | | Чередниченко Г.А. | | | 04.17 | | | 1 | 2 |

DKC

Взам. инв. №

Подпись и дата

Инв. № подл.

Формат А3

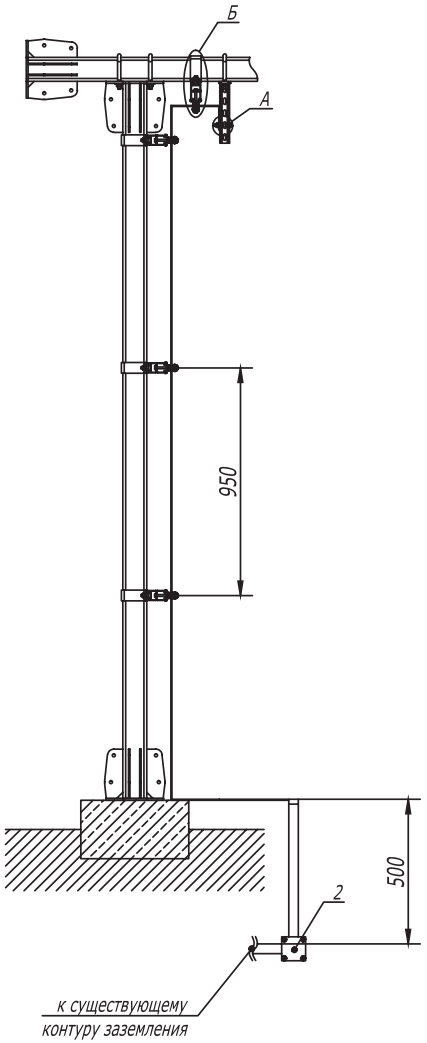


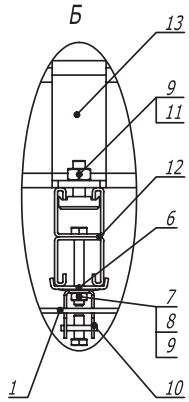


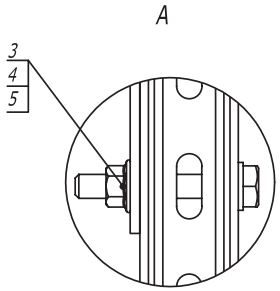


| Поз. | Наименование | Код | Кол. | Примечание |
|---|---|---|---|---|
| 1 | Полоса горячеоцинкованная 40 х 4 | NC2444 | | |
| 2 | Соединитель полоса -полоса с разделительной пластиной | NG3106 | | |
| 3 | Болт с шестигранной головкой М 10 х 70, горячеоцинкованный | CM081070HDZ | | |
| 4 | Шайба с узкими полями 10, горячеоцинкованная | CM 241000HDZ | | |
| 5 | Гайка с насечкой, препятствующей откручиванию М 10, горячеоцинкованная | CM 101000HDZ | | |
| 6 | Опорная пластина для С -образных профилей | BHM4141 | | |
| 7 | Болт с шестигранной головкой М 8 х 80, горячеоцинкованный | CM 080880HDZ | | |
| 8 | Шайба с узкими полями 8, горячеоцинкованная | CM 240800HDZ | | |
| 9 | Гайка с насечкой, препятствующей откручиванию М 8, горячеоцинкованная | CM 100800HDZ | | |
| 10 | Скоба -держатель полосы с болтом | ND2312 | | |
| 11 | Болт для крепления к С -образному профилю | CM 041030HDZ | | |
| 12 | Двойной С -образный профиль 41 х 41, осн. 300 | BPD4103HDZ | | |
| 13 | Скоба плоская, горячеоцинкованная | CRB2000HDZ | | |

| Изм. | Кол.уч | Лист | №док. | Подпись | Дата |
|---|---|---|---|---|---|
| Разраб. | | Тиунов И.А. | | | 04.17 |
| Пров. | | Чередниченко Г.А. | | | 04.17 |

DKC-2017.T5.15

Одностоечная эстакада. Заземление на существующий контур заземления

| Стадия | Лист | Листов |
|---|---|---|
| | 1 | 2 |

DKC

Взам. инв. №

Подпись и дата

Инв. № подл.

Формат А3

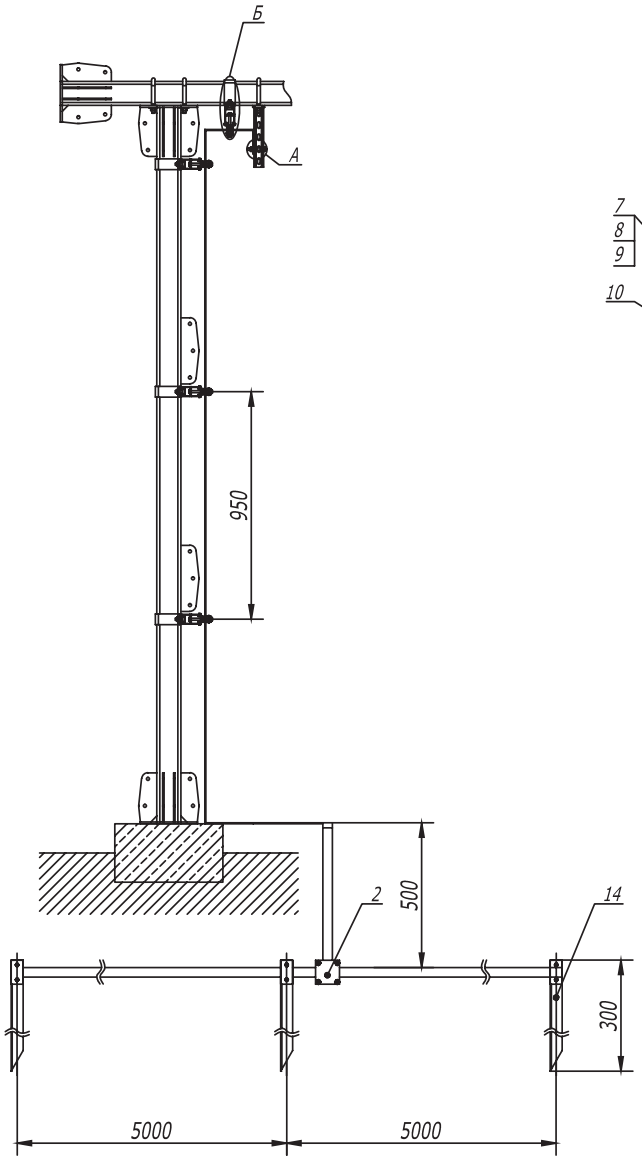


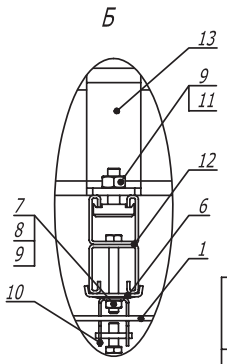


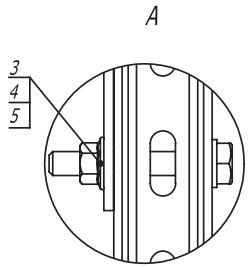


| Поз. | Наименование | Код | Кол. | Примечание |
|---|---|---|---|---|
| 1 | Полоса горячеоцинкованная 40 х 4 | NC2444 | | |
| 2 | Соединитель полоса -полоса с разделительной пластиной | NG3106 | | |
| 3 | Болт с шестигранной головкой М 10 х 70, горячеоцинкованный | CM081070HDZ | | |
| 4 | Шайба с узкими полями 10, горячеоцинкованная | CM 241000HDZ | | |
| 5 | Гайка с насечкой, препятствующей откручиванию М 10, горячеоцинкованная | CM 101000HDZ | | |
| 6 | Опорная пластина для С -образных профилей | BHM4141 | | |
| 7 | Болт с шестигранной головкой М 8 х 80, горячеоцинкованный | CM 080880HDZ | | |
| 8 | Шайба с узкими полями 8, горячеоцинкованная | CM 240800HDZ | | |
| 9 | Гайка с насечкой, препятствующей откручиванию М 8, горячеоцинкованная | CM 100800HDZ | | |
| 10 | Скоба -держатель полосы с болтом | ND2312 | | |
| 11 | Болт для крепления к С -образному профилю | CM 041030HDZ | | |
| 12 | Двойной С -образный профиль 41 х 41, осн. 300 | BPD4103HDZ | | |
| 13 | Скоба плоская, горячеоцинкованная | CRB2000HDZ | | |
| 14 | Профильный вертикальный заземлитель | NE5503 | | |

| Изм. | Кол.уч | Лист | №док. | Подпись | Дата |
|---|---|---|---|---|---|
| Разраб. | | Тиунов И.А. | | | 04.17 |
| Пров. | | Чередниченко Г.А. | | | 04.17 |

DKC-2017.T5.36

Плоская эстакада. Заземление на собственный контур заземления

| Стадия | Лист | Листов |
|---|---|---|
| | 1 | 2 |

DKC

Формат А3

Взам. инв. №

Подпись и дата

Инв. № подл.

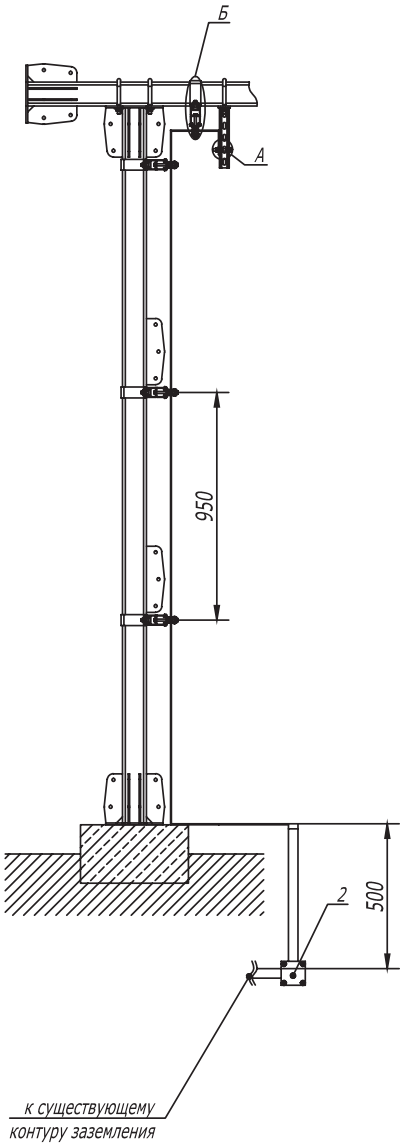


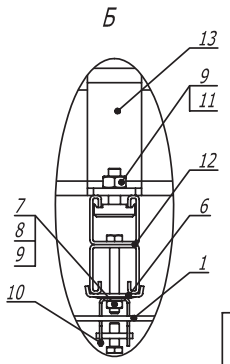


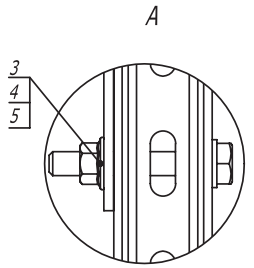


| Поз. | Наименование | Код | Кол. | Примечание |
|---|---|---|---|---|
| 1 | Полоса горячеоцинкованная 40 x 4 | NC2444 | | |
| 2 | Соединитель полоса -полоса с разделительной пластиной | NG3106 | | |
| 3 | Болт с шестигранной головкой М 10 x 70, горячеоцинкованный | CM081070HDZ | | |
| 4 | Шайба с узкими полями 10, горячеоцинкованная | CM 241000HDZ | | |
| 5 | Гайка с насечкой, препятствующей откручиванию М 10, горячеоцинкованная | CM 101000HDZ | | |
| 6 | Опорная пластина для С -образных профилей | BHM4141 | | |
| 7 | Болт с шестигранной головкой М 8 x 80, горячеоцинкованный | CM 080880HDZ | | |
| 8 | Шайба с узкими полями 8, горячеоцинкованная | CM 240800HDZ | | |
| 9 | Гайка с насечкой, препятствующей откручиванию М 8, горячеоцинкованная | CM 100800HDZ | | |
| 10 | Скоба -держатель полосы с болтом | ND2312 | | |
| 11 | Болт для крепления к С -образному профилю | CM 041030HDZ | | |
| 12 | Двойной С -образный профиль 41 x 41, осн. 300 | BPD4103HDZ | | |
| 13 | Скоба плоская, горячеоцинкованная | CRB2000HDZ | | |

| Изм. | Кол.уч | Лист | №док. | Подпись | Дата |
|---|---|---|---|---|---|
| Разраб. | | Тиунов И.А. | | | 04.17 |
| Пров. | | Чередниченко Г.А. | | | 04.17 |

DKC-2017.T5.37

Плоская эстакада. Заземление на существующий контур заземления

| Стадия | Лист | Листов |
|---|---|---|
| | 2 | 2 |

DKC

Взам. инв. №

Подпись и дата

Инв. № подл.

Формат А3

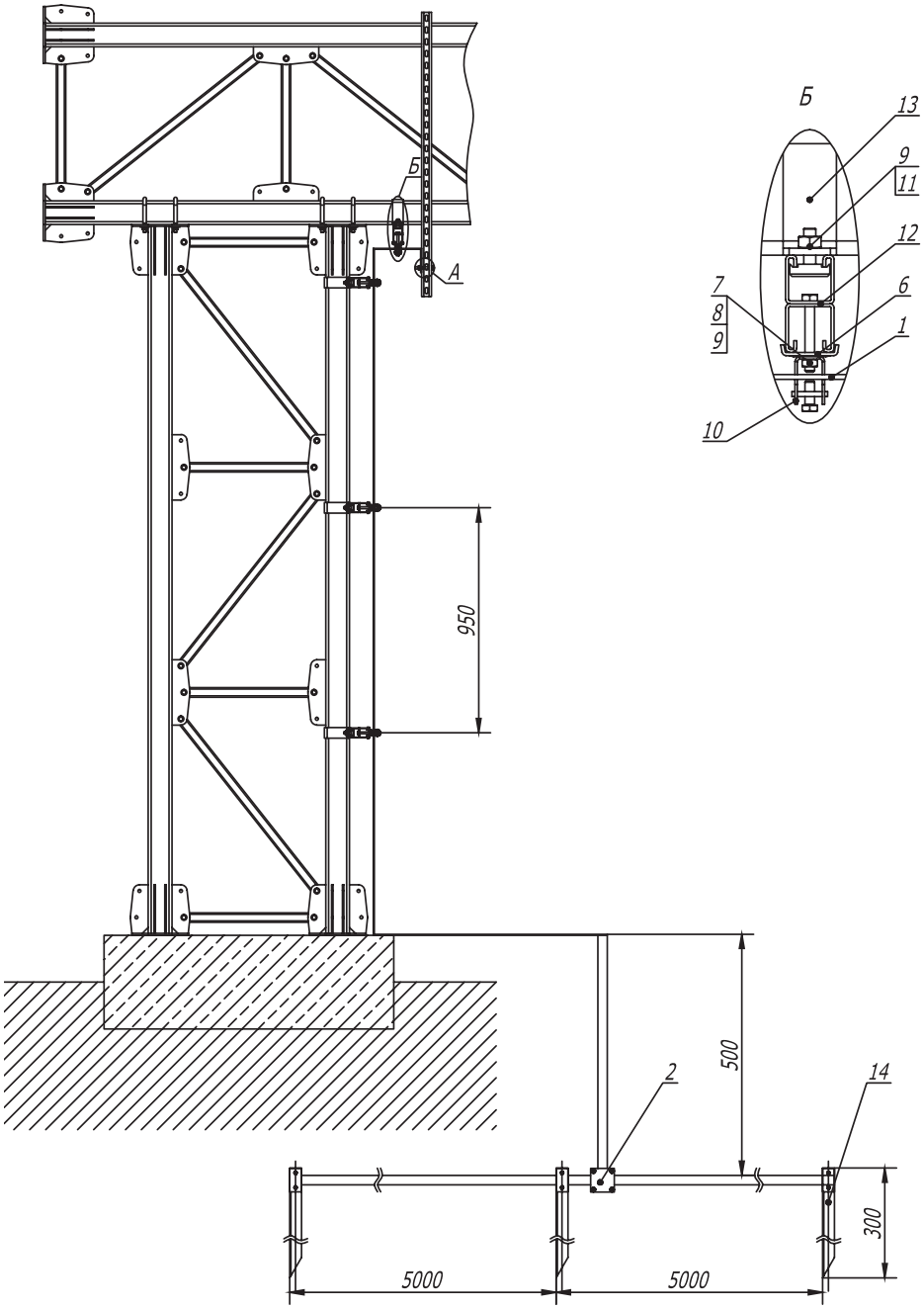





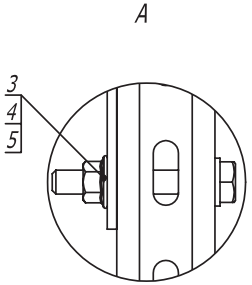


| Поз. | Наименование | Код | Кол. | Примечание |
|---|---|---|---|---|
| 1 | Полоса горячеоцинкованная 40 х 4 | NC2444 | | |
| 2 | Соединитель полоса -полоса с разделительной пластиной | NG3106 | | |
| 3 | Болт с шестигранной головкой М 10 х 70, горячеоцинкованный | CM081070HDZ | | |
| 4 | Шайба с узкими полями 10, горячеоцинкованная | CM 241000HDZ | | |
| 5 | Гайка с насечкой , препятствующей откручиванию М 10, горячеоцинкованная | CM 101000HDZ | | |
| 6 | Опорная пластина для С -образных профилей | BHM4141 | | |
| 7 | Болт с шестигранной головкой М 8 х 80 | CM 080880HDZ | | |
| 8 | Шайба с узкими полями 8 | CM 240800HDZ | | |
| 9 | Гайка с насечкой , препятствующей откручиванию М 8, горячеоцинкованная | CM 100800HDZ | | |
| 10 | Скоба -держатель полосы с болтом | ND2312 | | |
| 11 | Болт для крепления к С -образному профилю | CM 041030HDZ | | |
| 12 | Двойной С -образный профиль 41 х 41, осн . 300 | BPD4103HDZ | | |
| 13 | Скоба плоская , горячеоцинкованная | CRB2000HDZ | | |
| 14 | Профильный вертикальный заземлитель | NE5503 | | |

DKC-2017.T5. 56

| Изм. | Кол.уч | Лист | №док. | Подпись | Дата |
|---|---|---|---|---|---|
| Разраб. | | Тиунов И.А. | | | 07.2017 |
| Пров. | | Чередниченко Г.А. | | | 07.2017 |

Фермовая эстакада. Заземление на собственный контур заземления

| Стадия | Лист | Листов |
|---|---|---|
| Р | 1 | 2 |

DKC

Взам. инв. №

Подпись и дата

Инв. № подл.

Формат А3

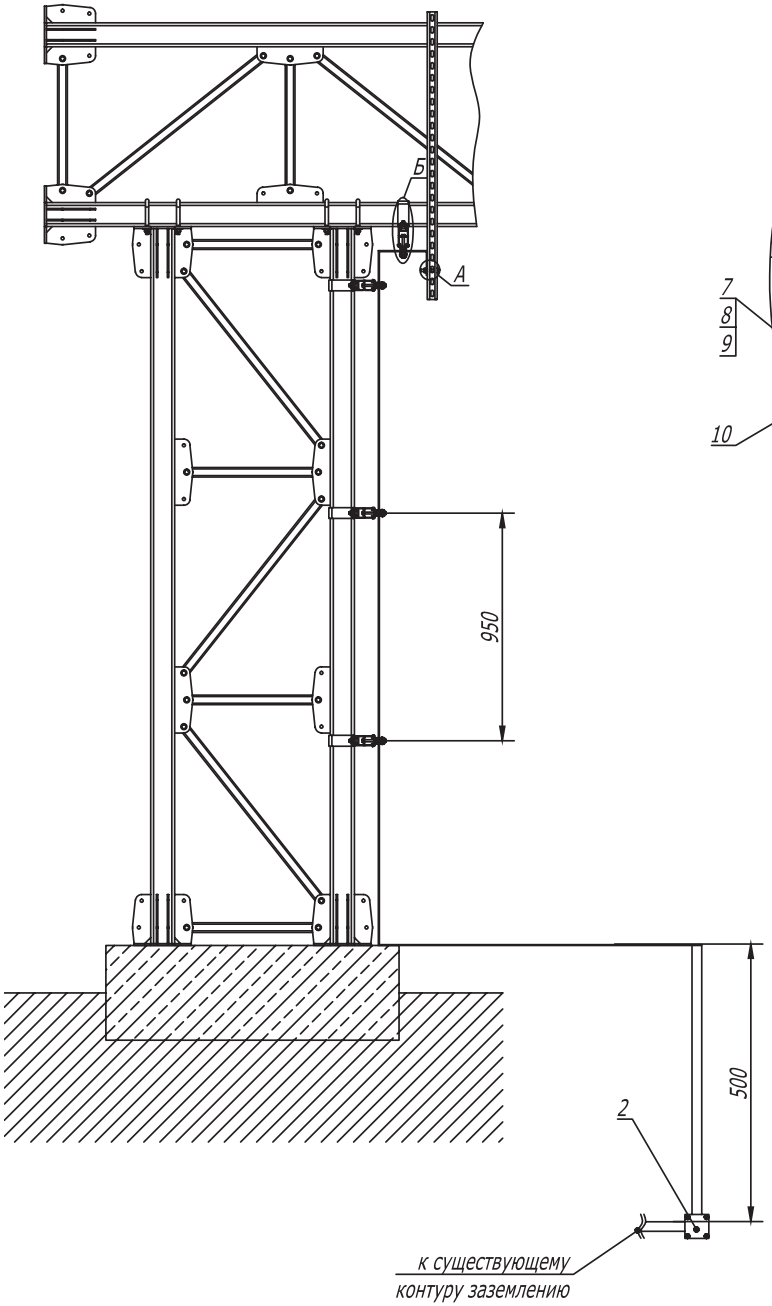


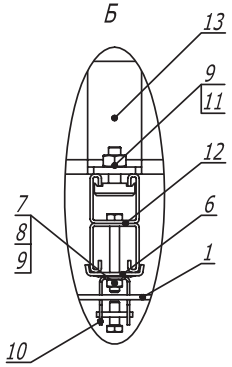


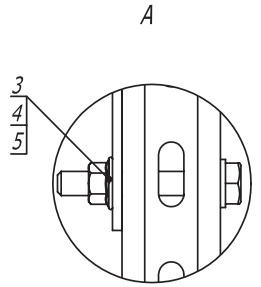


| Поз. | Наименование | Код | Кол. | Примечание |
|---|---|---|---|---|
| 1 | Полоса горячеоцинкованная 40 х 4 | NC2444 | | |
| 2 | Соединитель полоса -полоса с разделительной пластиной | NG3106 | | |
| 3 | Болт с шестигранной головкой М 10 х 70, горячеоцинкованный | CM081070HDZ | | |
| 4 | Шайба с узкими полями 10, горячеоцинкованная | CM 241000HDZ | | |
| 5 | Гайка с насечкой, препятствующей откручиванию М 10, горячеоцинкованная | CM 101000HDZ | | |
| 6 | Опорная пластина для С -образных профилей | BHM4141 | | |
| 7 | Болт с шестигранной головкой М 8 х 80 | CM 080880HDZ | | |
| 8 | Шайба с узкими полями 8 | CM 240800HDZ | | |
| 9 | Гайка с насечкой, препятствующей откручиванию М 8, горячеоцинкованная | CM 100800HDZ | | |
| 10 | Скоба -держатель полосы с болтом | ND2312 | | |
| 11 | Болт для крепления к С -образному профилю | CM 041030HDZ | | |
| 12 | Двойной С -образный профиль 41 х 41, осн. 300 | BPD4103HDZ | | |
| 13 | Скоба плоская, горячеоцинкованная | CRB2000HDZ | | |

| Изм. | Кол.уч | Лист | №док. | Подпись | Дата |
|---|---|---|---|---|---|
| Разраб. | | Тиунов И.А. | | | 07.2017 |
| Пров. | | Чередниченко Г.А. | | | 07.2017 |

DKC-2017.T5. 56

Фермовая эстакада.
Заземление на существующий контур заземления

| Стадия | Лист | Листов |
|---|---|---|
| Р | 2 | 2 |

DKC

Взам. инв. №

Подпись и дата

Инв. № подл.

Формат А3