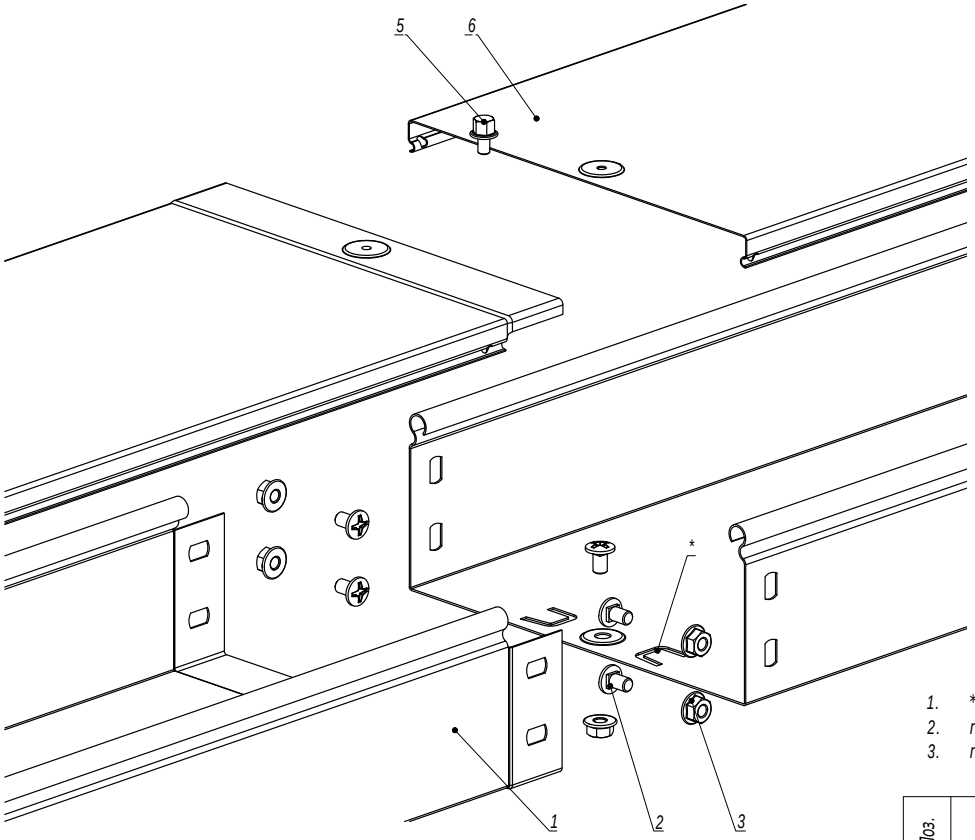


1. * - пластины необходимо подгибать наружу и вставлять в перфорацию ответной части лотка.
2. n=1 для высоты борта 50 мм.
3. n=2 для высоты борта 80, 100 мм.

| Поз. | Наименование | Код | Кол. | Примечание |
|---|---|---|---|---|
| | Комплектация для лотка | | | |
| 1 | Лоток кабельный | | 2 | |
| 2 | Винт с крестообразным шлицем М6х10 | СМ010610 | n·2+1 | |
| 3 | Гайка с насечкой М6 DIN 6923 | СМ100600 | n·2+1 | |
| | Комплектация для лотка | | | |
| 4 | Крышка на лоток | | 1 | |
| 5 | Винт для электрического соединения М5 | СМ030508 | 1 | |

| Изм. | Кол.уч. | Лист | №док. | Подпись | Дата |
|---|---|---|---|---|---|
| Разработал | | Тиунов И.А. | | | 09.18 |
| Проверил | | Чередниченко Г.А. | | | 09.18 |
| Утвердил | | Дядичко А.В. | | | 09.18 |

DKC-2018.S5.01

Соединение лотка "папа-мама"

| Стадия | Лист | Листов |
|---|---|---|
| | | 1 |

DKC

Формат А3

Взаим. инв. №

Подпись и дата

Инв. № подл.

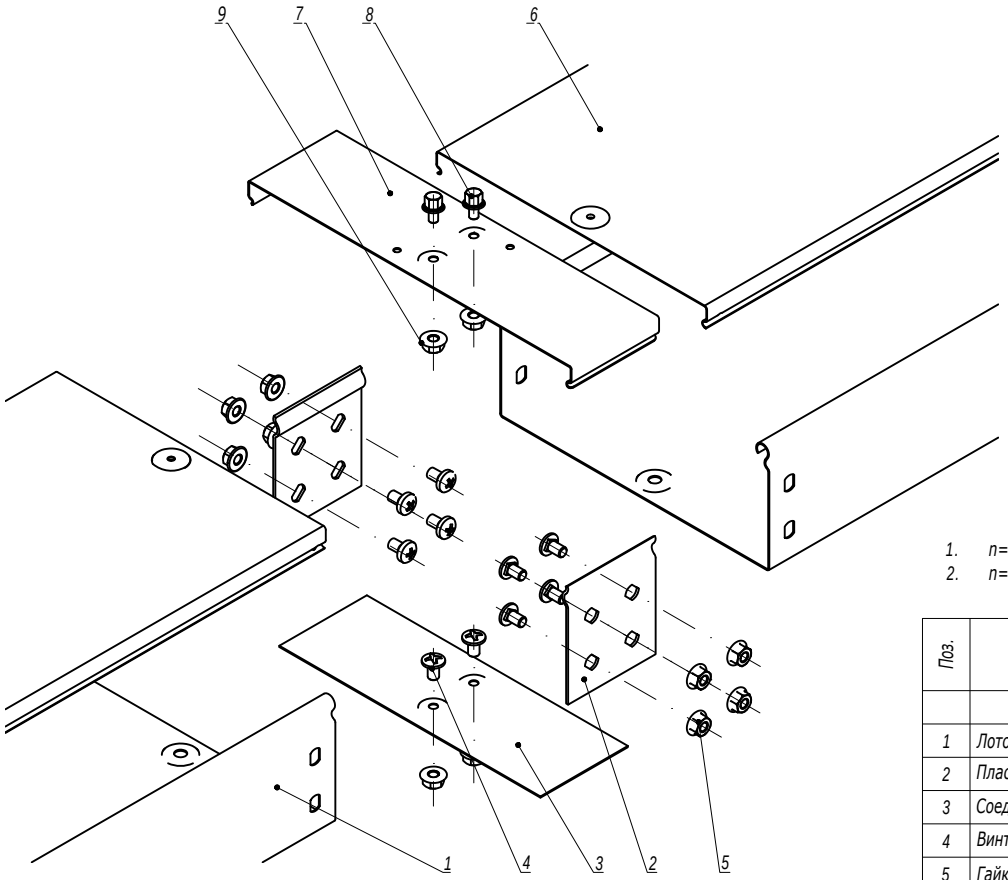


1. n=1 для высоты борта 50 мм.
2. n=2 для высоты борта 80, 100 мм.

| Поз. | Наименование | Код | Кол. | Примечание |
|---|---|---|---|---|
| | Комплектация для лотка | | | |
| 1 | Лоток кабельный | | 2 | |
| 2 | Пластина крепежная GTO | | 2 | |
| 3 | Соединительная накладка CGB | | 1 | |
| 4 | Винт с крестообразным шлицем M6x10 | CM010610 | n·4+2 | |
| 5 | Гайка с насечкой M6 DIN 6923 | CM100600 | n·4+2 | |
| | Комплектация для крышки | | | |
| 6 | Крышка на лоток | | 2 | |
| 7 | Соединительная накладка CGC | | 1 | |
| 8 | Винт для электрического соединения M5x8 | CM030508 | 2 | |
| 9 | Гайка с насечкой M5 DIN 6923 | CM100500 | 2 | |

| Изм. | Кол.уч. | Лист | №док. | Подпись | Дата |
|---|---|---|---|---|---|
| Разработал | | Тиунов И.А. | | | 09.18 |
| Проверил | | Чередниченко Г.А. | | | 09.18 |
| Утвердил | | Дядичко А.В. | | | 09.18 |

DKC-2018.S5.02

Соединение лотков в местах однотипных окончаний

| Стадия | Лист | Листов |
|---|---|---|
| | 1 | 2 |

DKC

Формат А3

Взаим. инв. №

Подпись и дата

Инв. № подл.

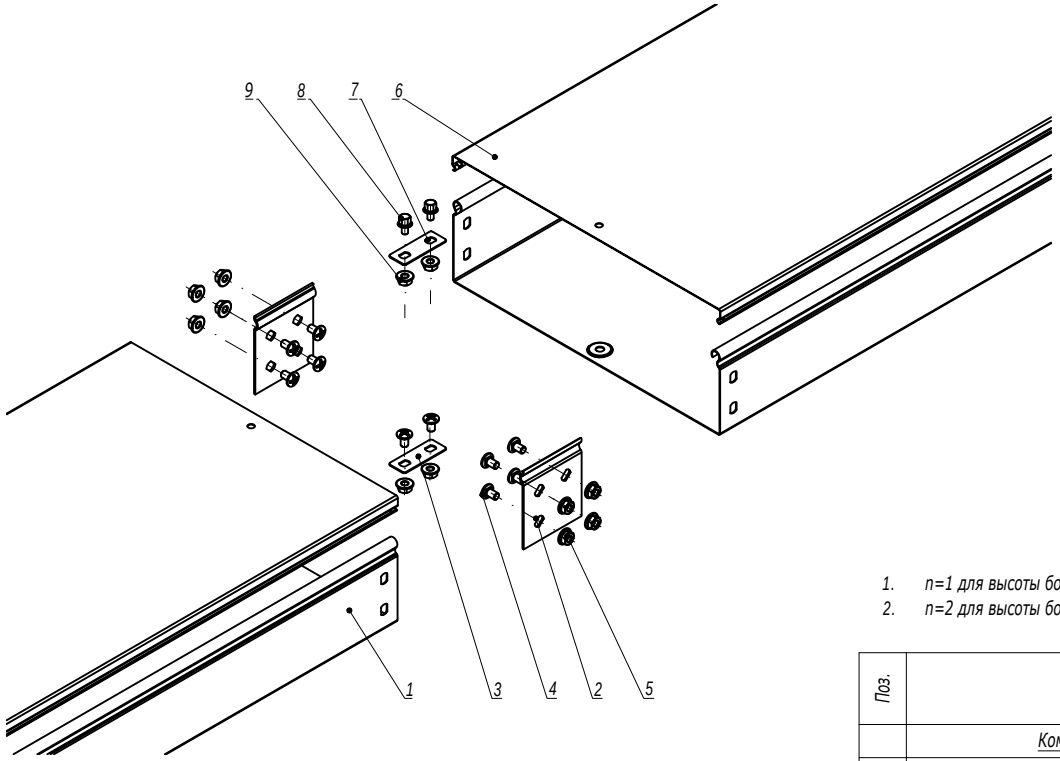


1. n=1 для высоты борта 50 мм.
2. n=2 для высоты борта 80, 100 мм.

| Поз. | Наименование | Код | Кол. | Примечание |
|---|---|---|---|---|
| | Комплектация для лотка | | | |
| 1 | Лоток кабельный | | 2 | |
| 2 | Пластина крепежная GTO | | 2 | |
| 3 | Пластина для заземления PTCE | 37501 | 1 | |
| 4 | Винт с крестообразным шлицем M6x10 | CM010610 | n·4+2 | |
| 5 | Гайка с насечкой M6 DIN 6923 | CM100600 | n·4+2 | |
| | Комплектация для крышки | | | |
| 6 | Крышка на лоток | | 2 | |
| 7 | Пластина для заземления PTCE | 37501 | 1 | |
| 8 | Винт для электрического соединения M5x8 | CM030508 | 2 | |
| 9 | Гайка с насечкой M5 DIN 6923 | CM100500 | 2 | |

| Изм. | Кол.уч. | Лист | №док. | Подпись | Дата | DKC-2018.S5.02 | Лист 2 |
|---|---|---|---|---|---|---|---|

Формат А3

Взаим. инв. №
Подпись и дата
Инв. № подл.

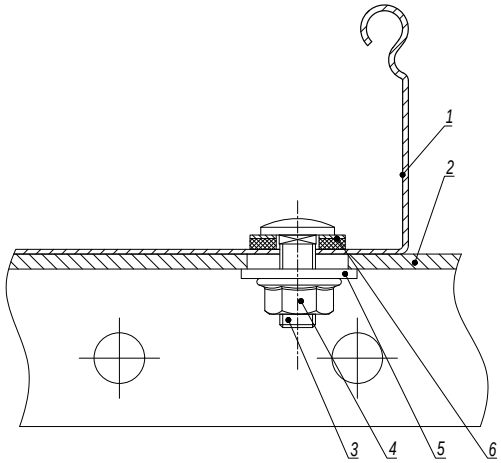


| Поз. | Наименование | Код | Кол. | Примечание |
|---|---|---|---|---|
| 1 | Лоток кабельный листовой | | | |
| 2 | Профиль/ Консоль | | 1 | |
| 3 | Винт с гладкой головкой и квадратным подголовником M6x20 DIN 603 | CM010620 | 2 | |
| 4 | Гайка с насечкой, препятствующей откручиванию M6 DIN 6923 | CM100600 | 2 | |
| 5 | Шайба кузовная 6 DIN 9021 | CM120600 | 2 | |
| 6 | Шайба уплотнительная 6 | CM133620INOX316L | | |

| Изм. | Кол.уч. | Лист | №док. | Подпись | Дата |
|---|---|---|---|---|---|
| Разработал | | Тиунов И.А. | | | 09.18 |
| Проверил | | Чередниченко Г.А. | | | 09.18 |
| | | | | | |
| | | | | | |
| Утвердил | | Дядичко А.В. | | | 09.18 |

DKC-2018.S5.35

Крепление кабельного лотка с системой защиты IP44 к профилю/консоли

| Стадия | Лист | Листов |
|---|---|---|
| | | 1 |

DKC

Формат А3

Взаим. инв. №

Подпись и дата

Инв. № подл.

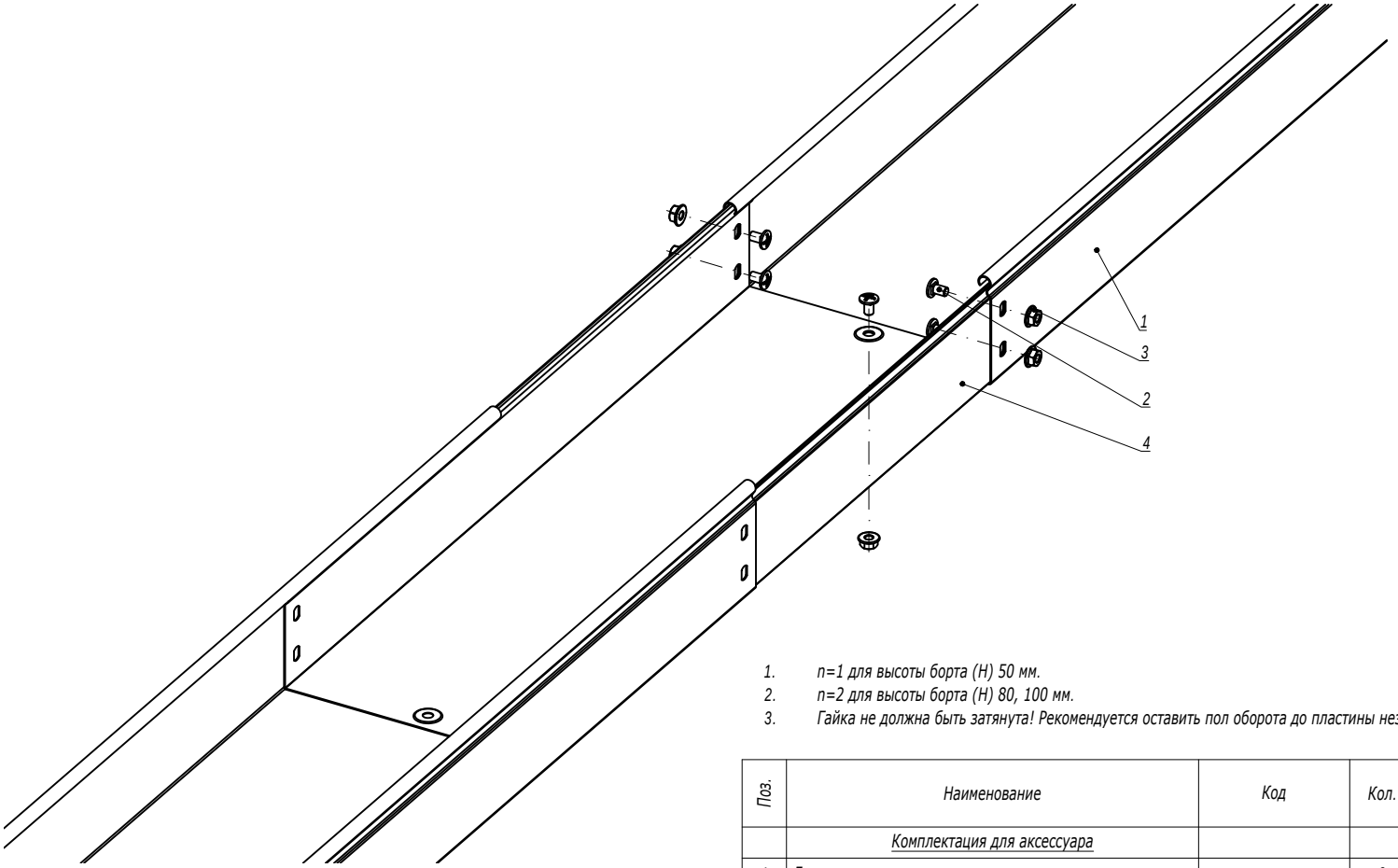


1. n=1 для высоты борта (H) 50 мм.
2. n=2 для высоты борта (H) 80, 100 мм.
3. Гайка не должна быть затянута! Рекомендуется оставить пол оборота до пластины незакрученными.

| Поз. | Наименование | Код | Кол. | Примечание |
|---|---|---|---|---|
| | Комплектация для аксессуара | | | |
| 1 | Лоток | | 2 | |
| 2 | Винт с крестообразным шлицем М6х10 | CM010610 | n·2+1 | |
| 3 | Гайка с насечкой М6 DIN 6923 | CM100600 | n·2+1 | |
| 4 | Телескопический расширитель | | 1 | |

| Изм. | Кол.уч. | Лист | №док. | Подпись | Дата |
|---|---|---|---|---|---|
| Разработал | | Тиунов И.А. | | | 09.18 |
| Проверил | | Чередниченко Г.А. | | | 09.18 |
| Утвердил | | Дядичко А.В. | | | 09.18 |

DKC-2018.S5.38

Телескопическое расширение лотков для термокомпенсации

| Стадия | Лист | Листов |
|---|---|---|
| | | 1 |

DKC

Формат А3

Взаим. инв. №

Подпись и дата

Инв. № подл.

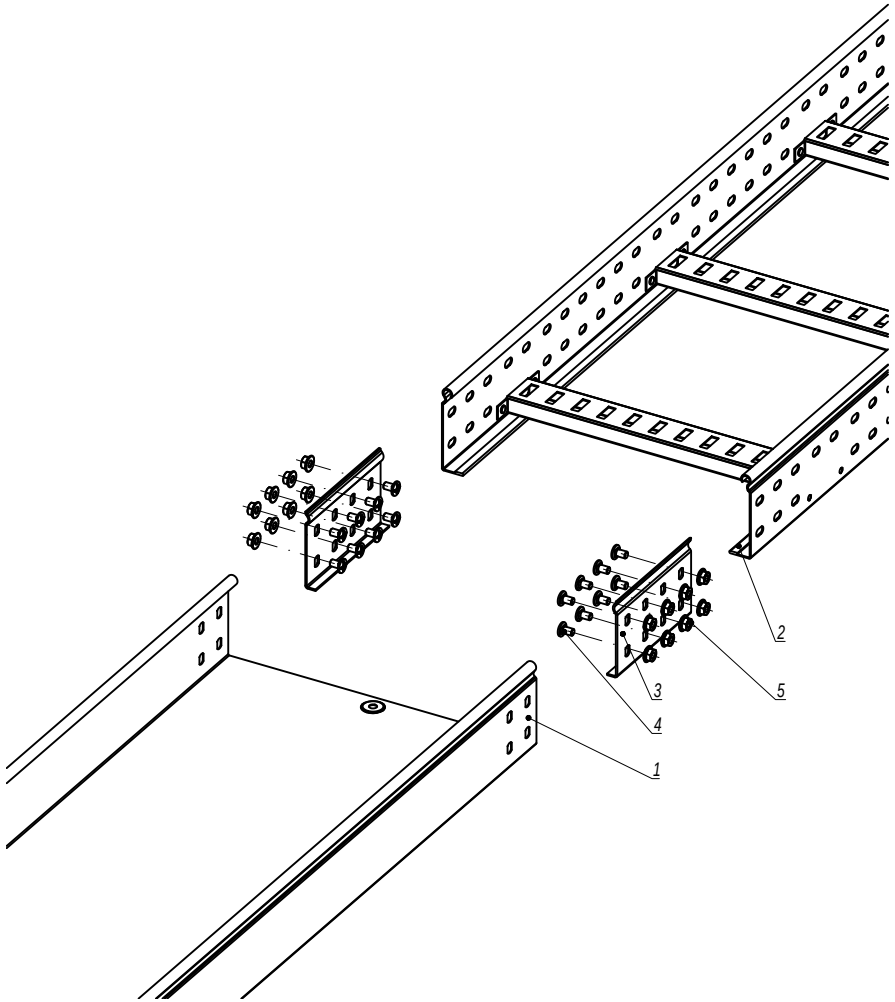


1. n=1 для высоты борта (H) 50 мм.
2. n=2 для высоты борта (H) 80, 100 мм.

| Поз. | Наименование | Код | Кол. | Примечание |
|---|---|---|---|---|
| | Комплектация для аксессуара | | | |
| 1 | Лоток листовой | | 2 | |
| 2 | Лоток лестничный | | | |
| 3 | Усиленное соединение GTO-L | | 2 | |
| 4 | Винт с крестообразным шлицем M6x10 | CM010610 | nx8 | |
| 5 | Гайка с насечкой M6 DIN 6923 | CM100600 | nx8 | |

| Изм. | Кол.уч. | Лист | №док. | Подпись | Дата |
|---|---|---|---|---|---|
| Разработал | | Тиунов И.А. | | | 09.18 |
| Проверил | | Чередниченко Г.А. | | | 09.18 |
| Утвердил | | Дядичко А.В. | | | 09.18 |

DKC-2018.S5.39

Соединение листового лотка с лестничным

| Стадия | Лист | Листов |
|---|---|---|
| | | 1 |

DKC

Взаим. инв. №

Подпись и дата

Инв. № подл.

Формат А3

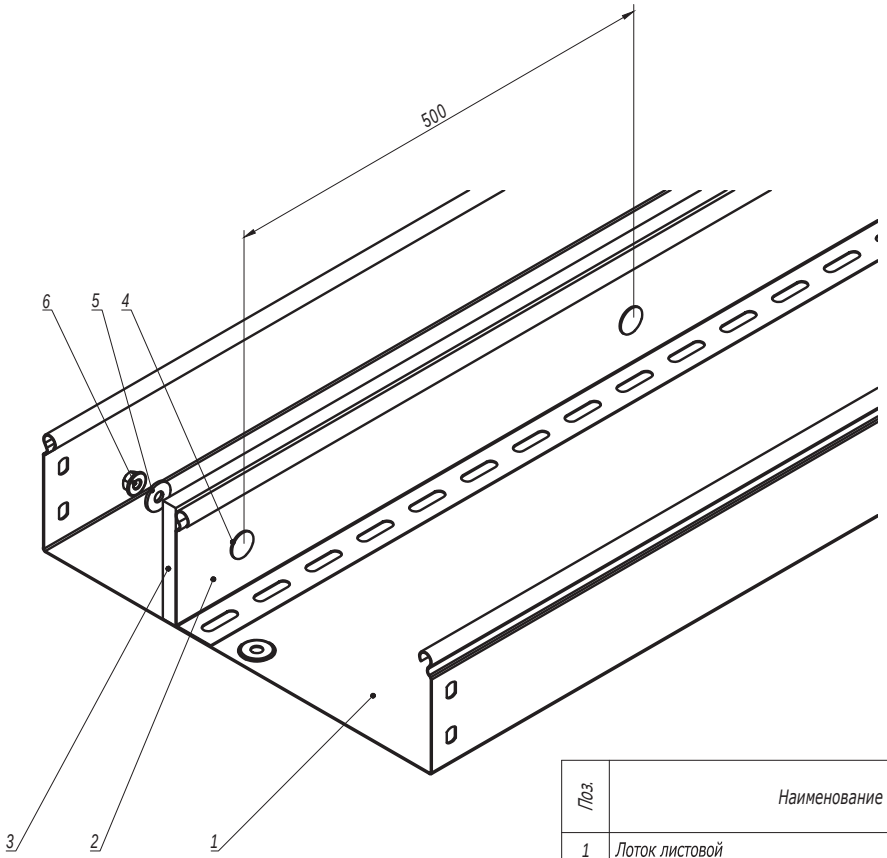


| Поз. | Наименование | Код | Кол. | Примечание |
|---|---|---|---|---|
| 1 | Лоток листовой | | | |
| 2 | Разделитель SEP | | | |
| 3 | Огнестойкая перегородка DD | DD0510/DD0810/ DD1010 | | |
| 4 | Винт с гладкой головкой и квадратным подголовником M6x20 | CM010620HDZ | | |
| 5 | Шайба кузовная 6мм | CM120600 | | |
| 6 | Гайка с насечкой, препятствующей откручиванию M6 | CM100600 | | |

| Изм. | Кол.уч. | Лист | №док. | Подпись | Дата |
|---|---|---|---|---|---|
| Разработал | | Тиунов И.А. | | | 09.18 |
| Проверил | | Чередниченко Г.А. | | | 09.18 |
| Утвердил | | Дядичко А.В. | | | 09.18 |

DKC-2018.S5.40

Крепление огнестойкой перегородки к разделителю SEP

| Стадия | Лист | Листов |
|---|---|---|
| | | 1 |

DKC

Формат А3

| Взаим. инв. № | Подпись и дата | Инв. № подл. |
|---|---|---|
| | | |

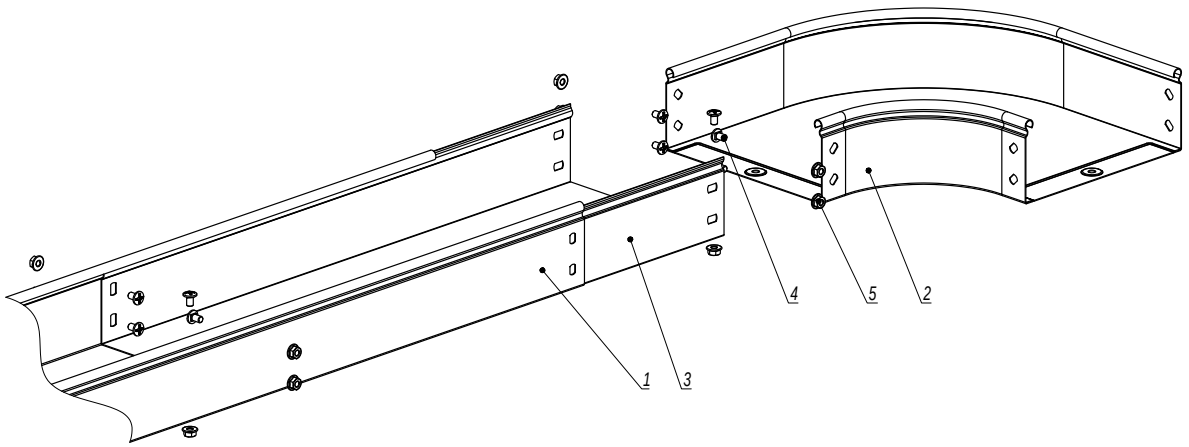


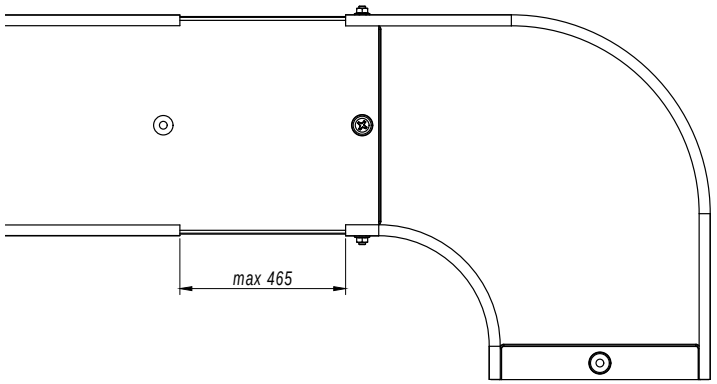


1. n=1 для высоты борта 50 мм.
2. n=2 для высоты борта 80, 100 мм.

| Поз. | Наименование | Код | Кол. | Примечание |
|---|---|---|---|---|
| 1 | Лоток кабельный | | | |
| 2 | Аксессуар для листового лотка | | | |
| 3 | Телескопический расширитель | | | |
| 4 | Винт с крестообразным шлицем М6х10 | СМ010610 | n·4+2 | |
| 5 | Гайка с насечкой М6 DIN 6923 | СМ100600 | n·4+2 | |

| Изм. | Кол.уч. | Лист | №док. | Подпись | Дата |
|---|---|---|---|---|---|
| Разработал | | Тиунов И.А. | | | 09.18 |
| Проверил | | Чередниченко Г.А. | | | 09.18 |
| Утвердил | | Дядичко А.В. | | | 09.18 |

DKC-2018.S5.41

Соединение листового лотка с аксессуаром без подреза лотка

| Стадия | Лист | Листов |
|---|---|---|
| | | 1 |

DKC

Взаим. инв. №

Подпись и дата

Инв. № подл.

Формат А3

Вариант 1

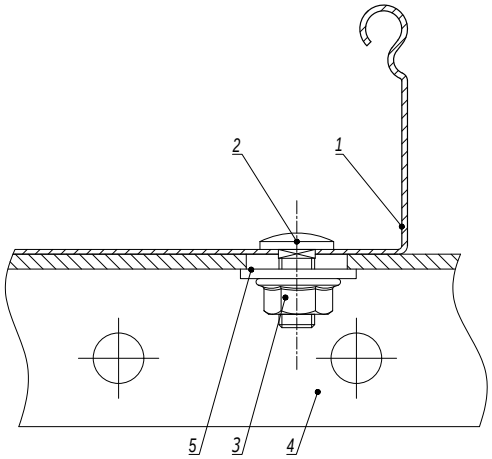


Вариант 2

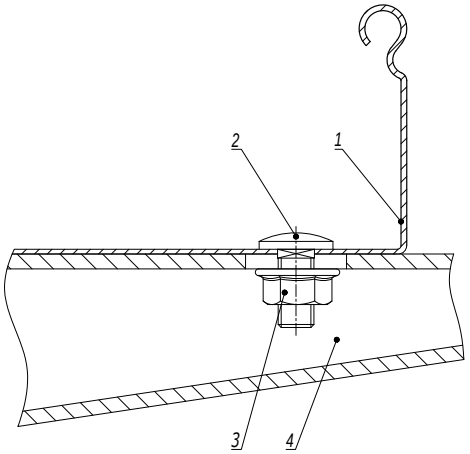


| Поз. | Наименование | Код | Кол. | Примечание |
|---|---|---|---|---|
| 1 | Лоток кабельный листовой | | | |
| 2 | Винт с гладкой головкой и квадратным подголовником М6х16 DIN603 | CM010616 | | |
| 3 | Гайка с насечкой, препятствующей откручиванию М6 DIN6923 | CM100600 | | |
| | Вариант 1 | | | |
| 4 | Профиль/консоль из С-образного профиля | | | |
| 5 | Шайба кузовная Ø6 DIN9021 | CM120600 | | |
| | Вариант 2 | | | |
| 4 | Консоль ВВН-60/ВВН-70 | | | |

| Изм. | Кол.уч. | Лист | №док. | Подпись | Дата |
|---|---|---|---|---|---|
| Разработал | | Тиунов И.А. | | | 09.18 |
| Проверил | | Чередниченко Г.А. | | | 09.18 |
| Утвердил | | Дядичко А.В. | | | 09.18 |

DKC-2018.S5.42

Крепление листового лотка к профилю/консоли

| Стадия | Лист | Листов |
|---|---|---|
| | | 1 |

DKC

Взаим. инв. №

Подпись и дата

Инв. № подл.

Формат А3

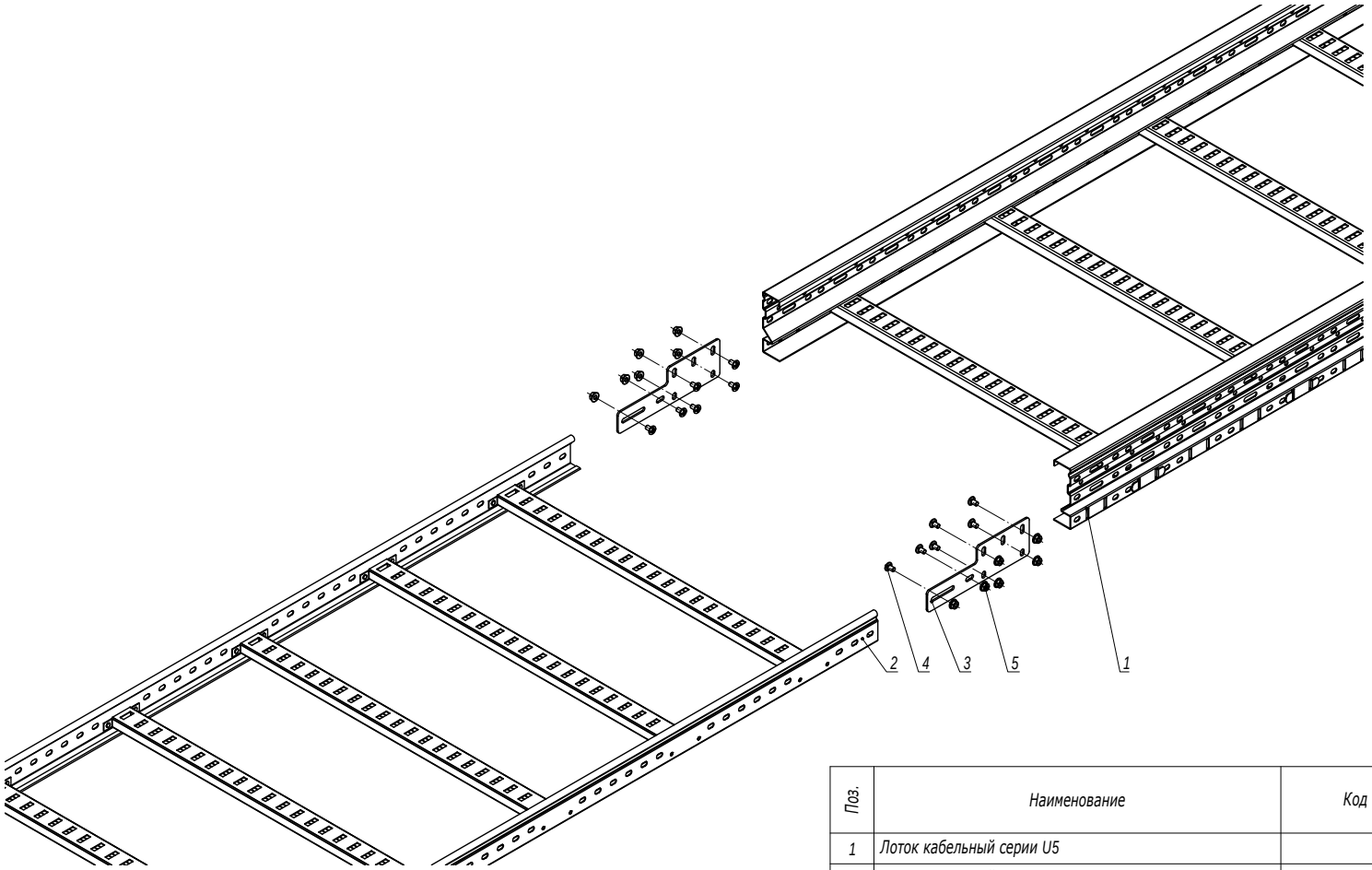


| Поз. | Наименование | Код | Кол. | Примечание |
|---|---|---|---|---|
| 1 | Лоток кабельный серии U5 | | | |
| 2 | Лоток кабельный серии L5/S5 | | | |
| 3 | Универсальный переходник | UGH200HDZL | 2 | |
| 4 | Винт M6x20 | CM050620HDZ | 12 | |
| 5 | Гайка с насечкой M6 DIN 6923 | CM100600HDZ | 12 | |

| Изм. | Кол.уч. | Лист | №док. | Подпись | Дата |
|---|---|---|---|---|---|
| Разработал | | Тиунов И.А. | | | 09.18 |
| Проверил | | Чередниченко Г.А. | | | 09.18 |
| Утвердил | | Дядичко А.В. | | | 09.18 |

DKC-2018.U5.13

Соединение лотков универсальный переходником

| Стадия | Лист | Листов |
|---|---|---|
| | | 1 |

DKC

Взаим. инв. №

Подпись и дата

Инв. № подл.