Рис.1. Силовые кабели напряжением 20–35 кВ

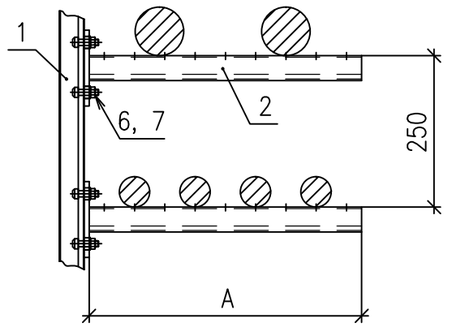

Рис.2. Силовые кабели напряжением до 10 кВ

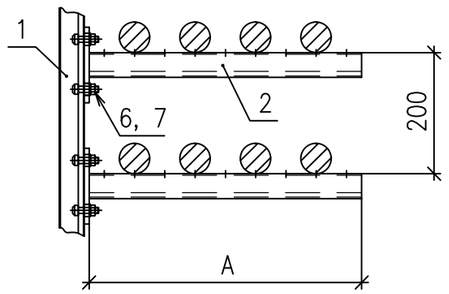

Рис.3. Силовые кабели сечением до 16 мм^2 и контрольные кабели (прокладка на лотках)

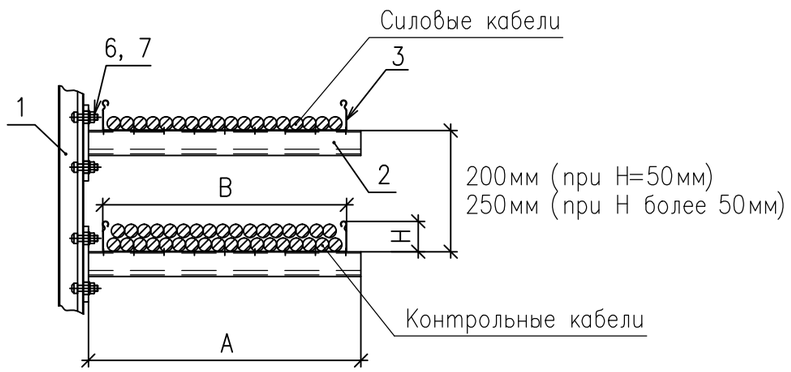

Поз.	Обозначение	Наименование	Кол.	Масса ед., кг	Приме-чание
1	Код BPM4130ZL	Профиль С-образный 41х41,			
		L=3000, S=2,5	*	*	
2	Код BBP4120HDZ...BBP4140HDZ	Консоль (полка кабельная)			
		BBP41, одиночная 41х41	*	*	A=250...450мм
3	Код 35020ZL...35114ZL	Лоток кабельный металлический,			H=50...100мм
		неперфорированный	*	*	B=50...400мм
4	Код BMZ1520ZL...BMZ1540ZL	Держатель огнезащитной			
		перегородки BMZ-15	*	*	
5	Код DD2010...DD4010	Перегородка огнестойкая для			
		кабельных линий	*	*	
6	Код CM041030	Винт для крепления к С-образн.			
		профилю М10х30	*	*	
7	Код CM101000HDZ	Гайка М10 с насечкой, препят-			
		ствующая откручиванию	*	*	

На рисунках, для примера, кабеленесущие конструкции выбраны на основе продукции АО "ДКС" (см. А10-2011.08).

Взам. инв. № | Подпись и дата | Инв. № подл.

Изм.	Кол.уч.	Лист	№ док.	Подпись	Дата
Разраб.		Лукоянов			
Пров.		Сердюшкина			
Н. контр.		Комиссаров			

А10-2011.05

Выбор расстояний между полками кабельных конструкций

Стадия	Лист	Листов
Р	1	2

НАУЧНО-ИССЛЕДОВАТЕЛЬСКИЙ ПРОЕКТНО-КОНСТРУКТОРСКИЙ ИНСТИТУТ ТЯЖПРОМЭЛЕКТРОПРОЕКТ

Формат А3