Держатель BHR-40

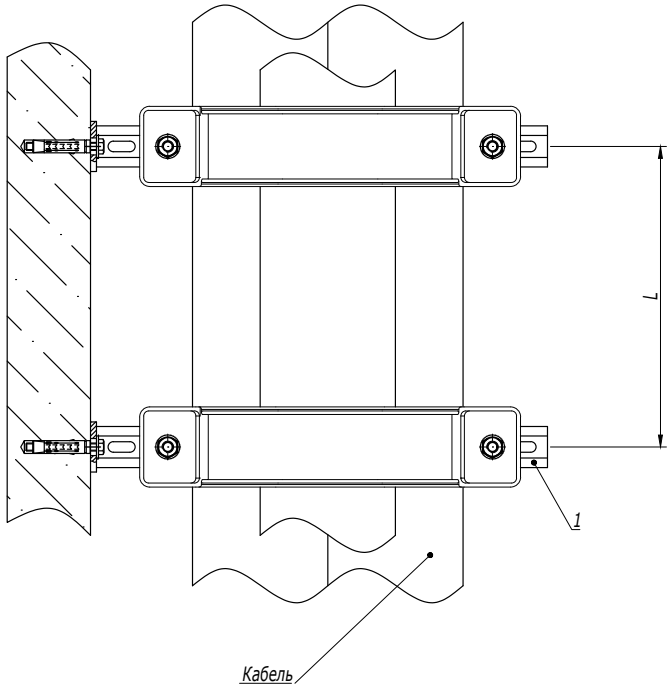

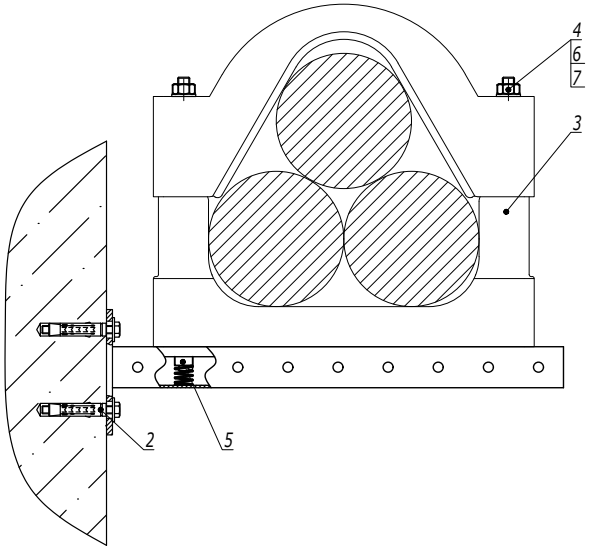

1. L- расстояние между точками подвеса выбирается в зависимости от нагрузки в диапазоне от 500 до 1000 мм.

Поз.	Наименование	Код	Кол.	Примечание
1	Консоль BBP-41		2	
2	Стандартный анкер с болтом		4	DKC-2018.M5.01
3	Кабельный держатель BHR-40	BHR4009/BHR4011/ BHR4013	2	
4	Шпилька M12x300	CM201230	4	
5	Гайка для подвешивания профиля (с удлиненной пружиной) M12x40	CM161200	4	
6	Шайба с узкими полями M12	CM241200	4	
7	Гайка шестигранная M12	CM111200	4	

Взаим. инв. № | Подпись и дата | Инв. № подл.

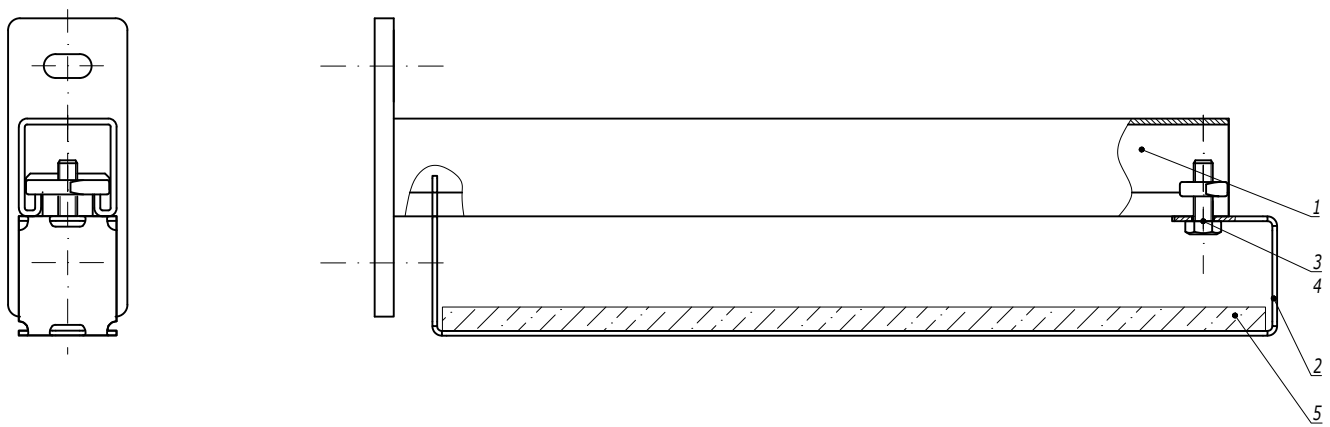

Поз.	Наименование	Код	Кол.	Примечание
1	Консоль из С-образного профиля	BBP21**/ BBP41**/ BBD21**/ BBD41**		
2	Держатель огнезащитной перегородки BMZ-15			
3	Болт с шестигранной головкой M8x25 DIN 933	CM020825		
4	Гайка для подвешивания профиля M8	CM140800		
5	Огнезащитная перегородка	DD****		

Изм.	Кол.уч.	Лист	№док.	Подпись	Дата	DKC-2018.B5.30		
Разработал		Тиунов И.А.			09.18	Держатель огнезащитной перегородки к консоли из С-образного профиля	Стадия	Лист	Листов
Проверил		Чередниченко Г.А.			09.18				1
Утвердил		Дядичко А.В.			09.18		DKC		

Взаим. инв. №
Подпись и дата
Инв. № подл.