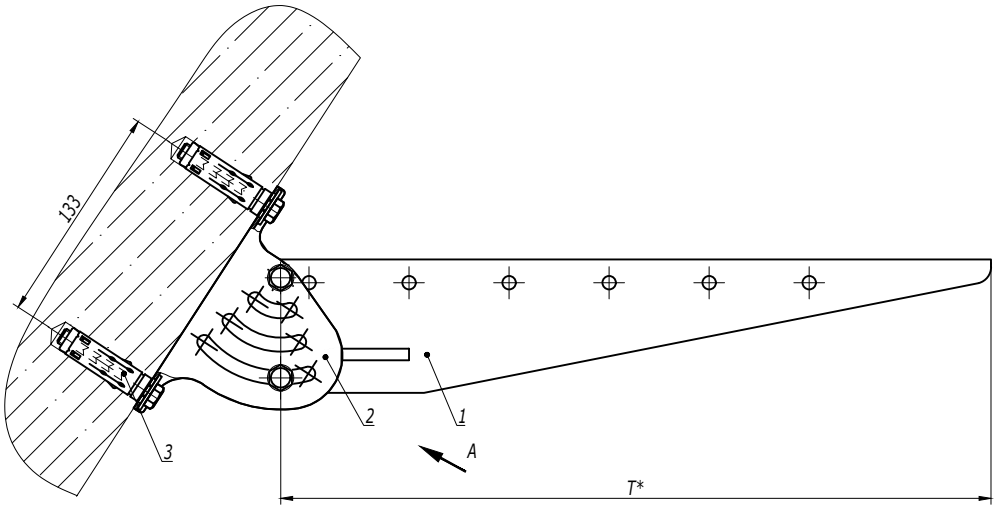

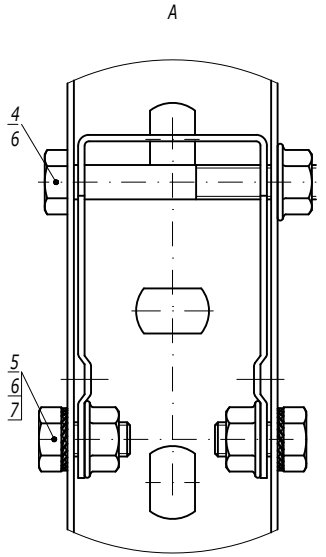

1. * Выбирая длину консоли "T", следует учитывать наклон стены.

Поз.	Наименование	Код	Кол.	Примечание
1	Консоль BBM-50	BBM50**	1	
2	Опора шарнирная монтажная BSV-29	BSV2902	1	
3	Анкер усиленный с болтом M10	CM461065	2	DKC-2018.M5.01
4	Болт с частичной резьбой M8x70 DIN 931	CM020870	1	
5	Болт с шестигранной головкой M8x16 DIN 933	CM020816	2	
6	Гайка с насечкой M8 DIN 6923	CM100800	3	
7	Шайба стопорная M8 DIN 6798A	CM220800	2	

Изм.	Кол.уч.	Лист	№док.	Подпись	Дата
Разработал		Тиунов И.А.			09.18
Проверил		Чередниченко Г.А.			09.18
Утвердил		Дядичко А.В.			09.18

DKC-2018.B5.09

Опора на наклонной поверхности

Стадия	Лист	Листов
		1

DKC

Взаим. инв. №

Подпись и дата

Инв. № подл.

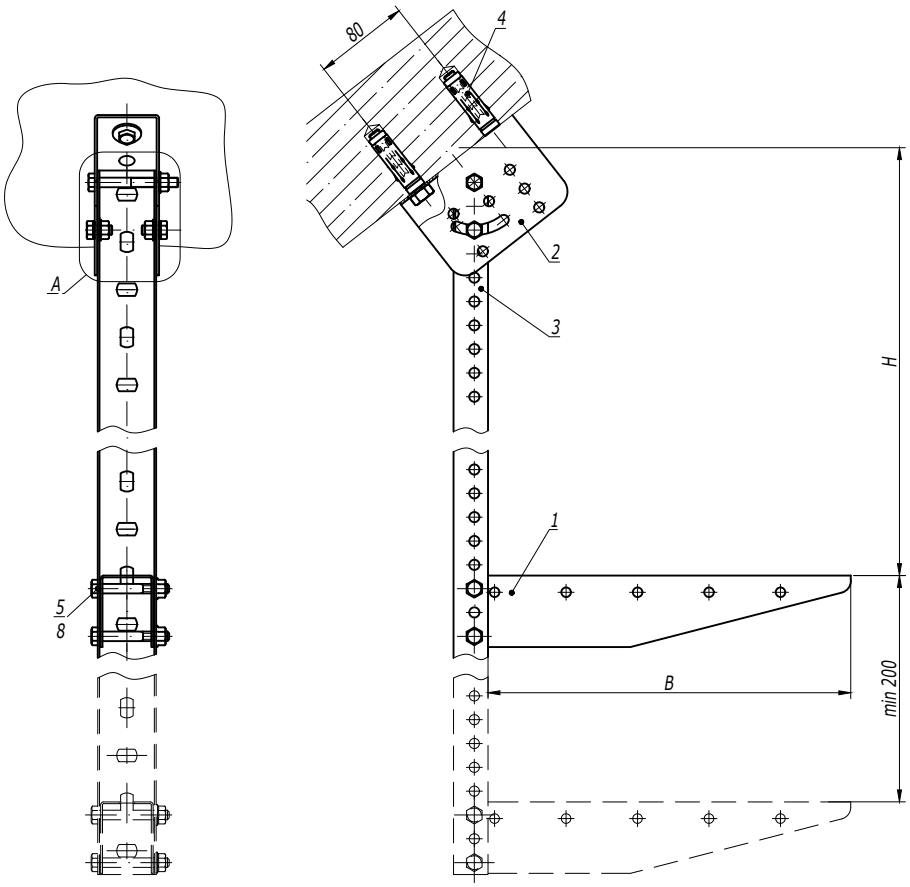

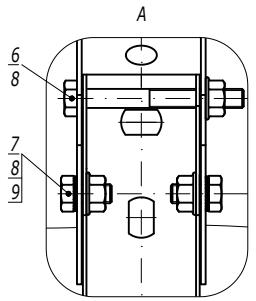

1. *H - высота подвеса.*
2. *B - ширина используемых лотков.*

Поз.	Наименование	Код	Кол.	Примечание
1	Консоль BBM-50	BBM50**	n	
2	Крепление к потолку BSV-29	BSV2901	1	
3	Профиль BPM-29	BPM29**	1	
4	Анкер усиленный с болтом M10	CM461065	2	DKC-2018.M5.01
5	Болт с частичной резьбой M8x60 DIN 931	CM020860	n·2	
6	Болт с частичной резьбой M8x70 DIN 931	CM020870	1	
7	Болт с шестигранной головкой M8x16 DIN 933	CM020816	2	
8	Гайка с насечкой M8 DIN 6923	CM100800	n·2+3	
9	Шайба стопорная M8 DIN 6798A	CM220800	2	

Изм.	Кол.уч.	Лист	№док.	Подпись	Дата
Разработал		Тиунов И.А.			09.18
Проверил		Чередниченко Г.А.			09.18
Утвердил		Дядичко А.В.			09.18

DKC-2018.B5.10

Подвес на наклонной поверхности

Стадия	Лист	Листов
		1

DKC

Взаим. инв. №

Подпись и дата

Инв. № подл.

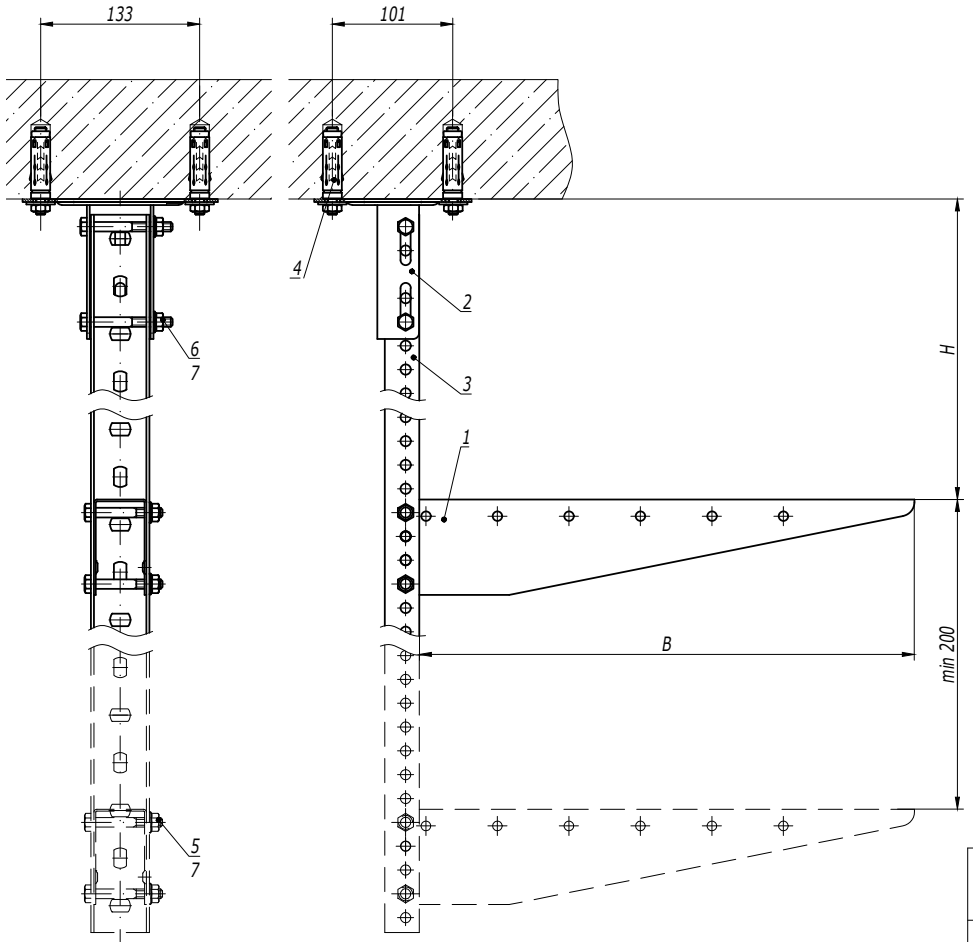

1. H - высота подвеса.
2. B - ширина используемых лотков.

Поз.	Наименование	Код	Кол.	Примечание
1	Консоль BBM-50	BBM50**	n	
2	Крепление к потолку BSF-29	BSF2901	1	
3	Профиль BPM-29	BPM29**	1	
4	Стандартный анкер с болтом M10	CM431060	4	DKC-2018.M5.01
5	Болт с частичной резьбой M8x60 DIN 931	CM020860	n·2	
6	Болт с частичной резьбой M8x70 DIN 931	CM020870	2	
7	Гайка с насечкой M8 DIN 6923	CM100800	n·2+2	

Изм.	Кол.уч.	Лист	№док.	Подпись	Дата
Разработал		Тиунов И.А.			09.18
Проверил		Чередниченко Г.А.			09.18
Утвердил		Дядичко А.В.			09.18

DKC-2018.B5.11

Подвес П-образного профиля к потолку

Стадия	Лист	Листов
		1

DKC

Взаим. инв. №

Подпись и дата

Инв. № подл.

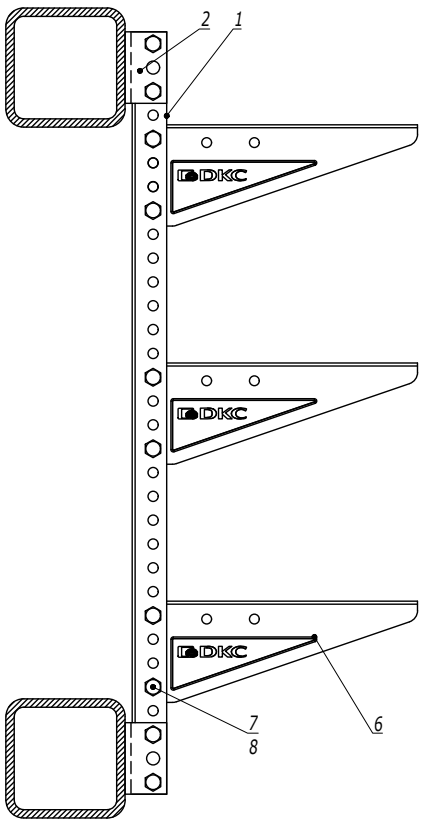

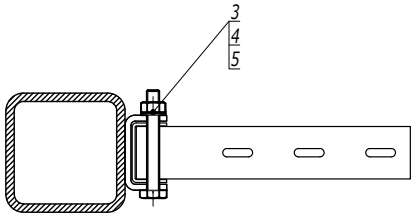

1. Сварной шов и крепление BSW-29, необходимо обработать цинковой спрей краской 37039HDZ.
2. Все коды приведены в исполнении 1.

Поз.	Наименование	Код	Кол.	Примечание
1	Профиль П-образный BPM-29	BPM29**	1	
2	Приварное крепление	BSW2901	2	
3	Болт с шестигранной головкой M8x80 DIN 933	CM080880	4	
4	Шайба с узкими полями Ø8 DIN 125	CM240800	4	
5	Гайка шестигранная M8 DIN 934	CM110800	4	
6	Консоль BBM-50/BBL-30	BBM50**/BBL30**	n	
7	Болт с шестигранной головкой и частичной резьбой M8x60	CM020860	2n	
8	Гайка с насечкой, препятствующей откручиванию M8	CM100800	2n	

Изм. Кол.уч. Лист №док. Подпись Дата

DKC-2018.B5.20

Лист 4

Взаим. инв. № | Подпись и дата | Инв. № подл.