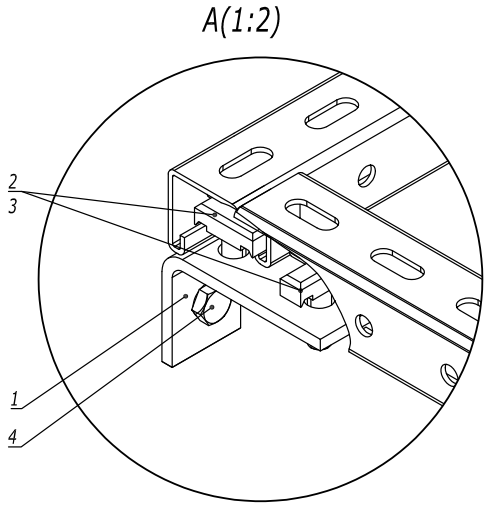


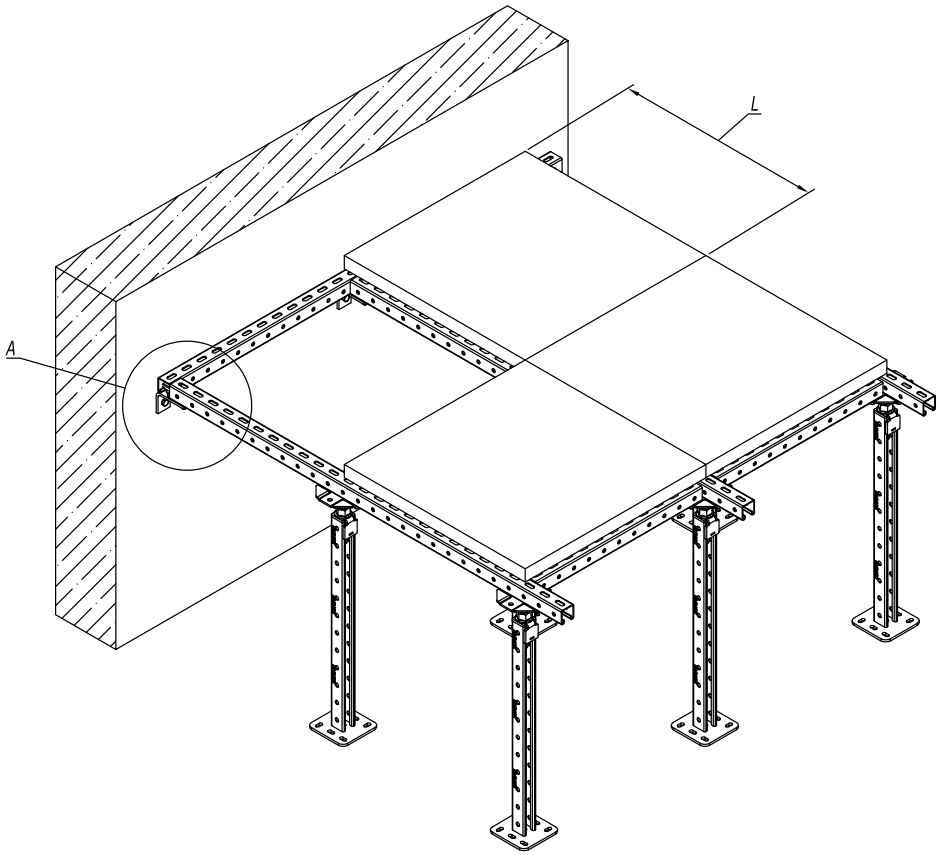


| Таблица 1 - Несущая способность фальшпола | |
|---|---|
| Расстояние L, мм | Распределенная нагрузка, кг/м$^2$ |
| 600 | 1200 |
| 500 | 1250 |
| 400 | 1400 |
| min 300 | 1700 |

| Поз. | Наименование | Код | Кол. | Примечание |
|---|---|---|---|---|
| 1 | Уголок двойной | BMC1012HDZ | | |
| 2 | Винт для крепления к С-образному профилю | CM041030 | | |
| 3 | Гайка М10 с насечкой | CM101000 | | |
| 4 | Анкер | CM** | | стр. 11 |

| Изм. | Кол.уч. | Лист | №док. | Подпись | Дата |
|---|---|---|---|---|---|

DKC-2023.RF.04

Лист 2

Взаим. инв. № | Подпись и дата | Инв. № подл.

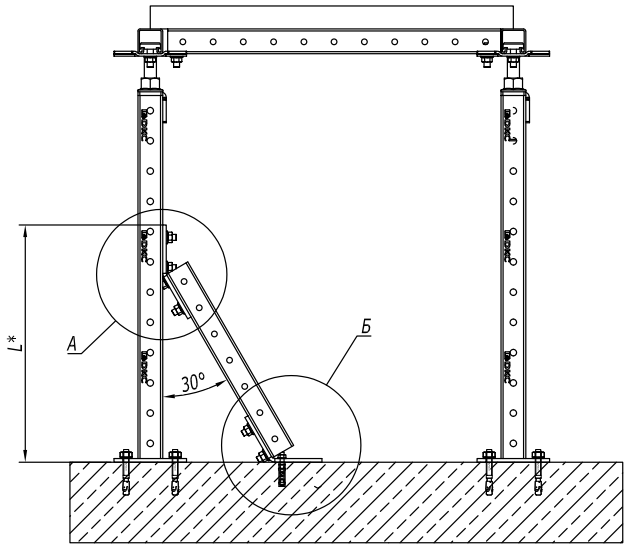


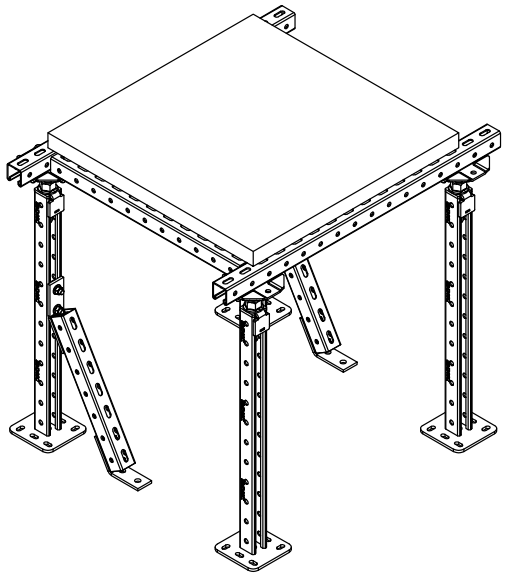

А (1:4)

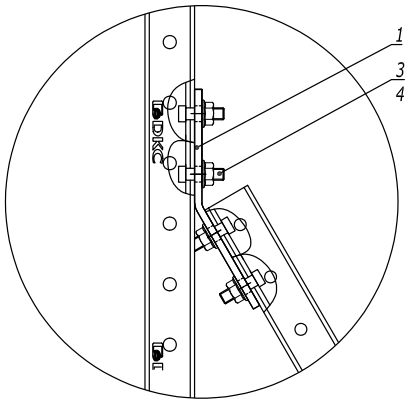


Б (1:4)

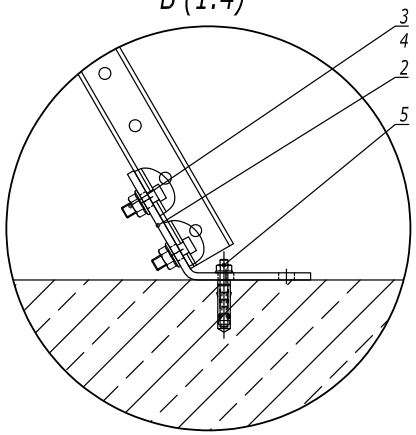


| Таблица 1 - Подбор укосины | | | | | |
|---|---|---|---|---|---|
| Длина укосины, мм | Минимальная высота стойки | L,мм | Длина укосины, мм | Минимальная высота стойки | L,мм |
| 800 | 925 | 785 | 450 | 625 | 482 |
| 750 | 875 | 744 | 400 | 575 | 440 |
| 700 | 825 | 775 | 350 | 525 | 398 |
| 650 | 775 | 654 | 300 | 475 | 356 |
| 600 | 775 | 609 | 250 | 425 | 308 |
| 550 | 725 | 569 | 200 | 425 | 267 |
| 500 | 675 | 525 | | | |

1. *Размеры для справок

| Поз. | Наименование | Код | Кол. | Примечание |
|---|---|---|---|---|
| 1 | Уголок крепежный двойной 30 гр. | BMC1023 | | |
| 2 | Уголок крепежный двойной 60 гр. | BMC1026 | | |
| 3 | Винт для крепления к С-образному профилю | CM041030 | | |
| 4 | Гайка М10 с насечкой | CM101000 | | |
| 5 | Анкер | CM** | | стр.11 |

| Изм. | Кол.уч. | Лист | №док. | Подпись | Дата |
|---|---|---|---|---|---|

DKC-2023.RF.04

Лист 4

Взаим. инв. №

Подпись и дата

Инв. № подл.