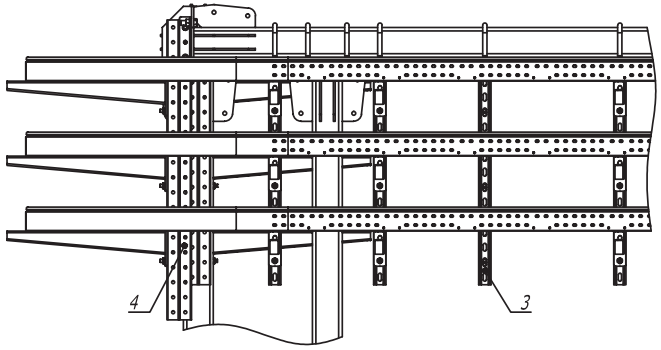


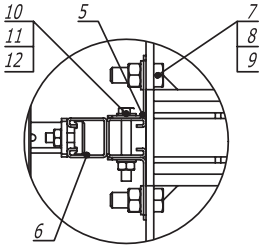


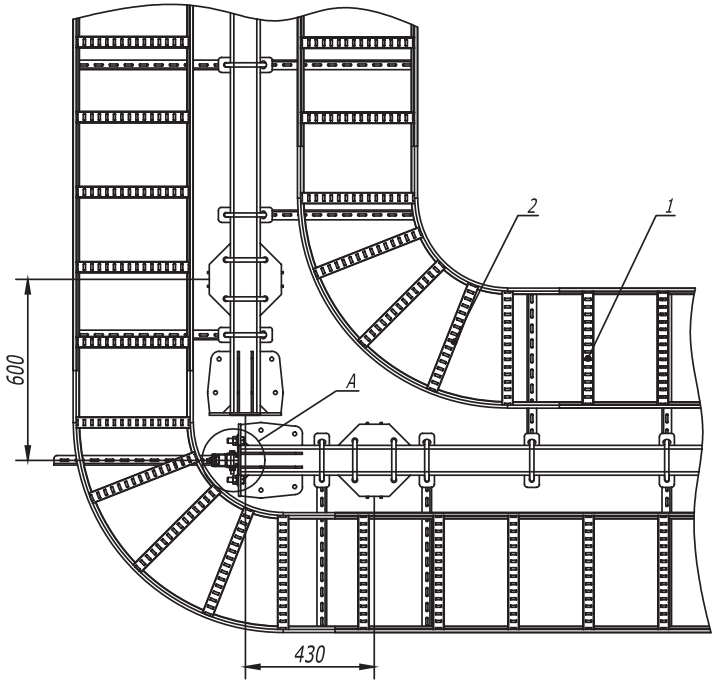


| Поз. | Наименование | Код | Кол. | Примечание |
|---|---|---|---|---|
| 1 | Лестничный лоток, цинк-ламельный | LL**** | | |
| 2 | Угол горизонтальный 90º R300, цинк-ламельный | LC**** | | |
| 3 | Консоль двойная, 41 x 41 мм, горячеоцинкованная | BBD41** | | |
| 4 | Усиленная консоль, горячеоцинкованная | BBH**** | | |
| 5 | Уголок крепежный, горячеоцинкованный | CRB3000HDZ | | |
| 6 | Двойной С-образный профиль 41 x 41, горячеоцинкованный | BPD41** | | |
| 7 | Болт М 16 x 50 8.8, горячеоцинкованный | CM081650HDZ-88 | | |
| 8 | Гайка М 16, горячеоцинкованная | CM111600HDZ-8 | | |
| 9 | Шайба с узкими полями 16, горячеоцинкованная | CM241600HDZ | | |
| 10 | Болт шестигранный М 10 x 80, горячеоцинкованный | CM081080HDZ | | |
| 11 | Гайка шестигранная М 10, горячеоцинкованная | CM111000HDZ | | |
| 12 | Шайба с узкими полями 10, горячеоцинкованная | CM241000HDZ | | |

| Изм. | Кол.уч | Лист | №док. | Подпись | Дата |
|---|---|---|---|---|---|
| Разраб. | | Тиунов И.А. | | | 04.17 |
| Пров. | | Чередниченко Г.А. | | | 04.17 |

DKC-2017.T5.09

Одностоечная эстакада. Поворот прямого участка трассы на 90° с лестничными кабельными лотками R300

| Стадия | Лист | Листов |
|---|---|---|
| | | 1 |

DKC

Взам. инв. №

Подпись и дата

Инв. № подл.

Формат А3

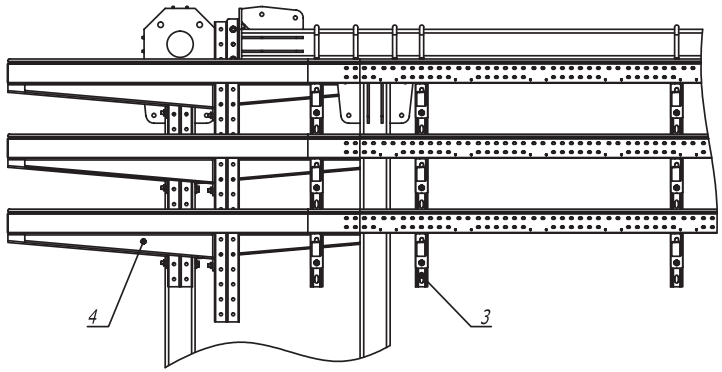


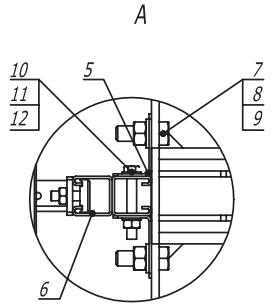


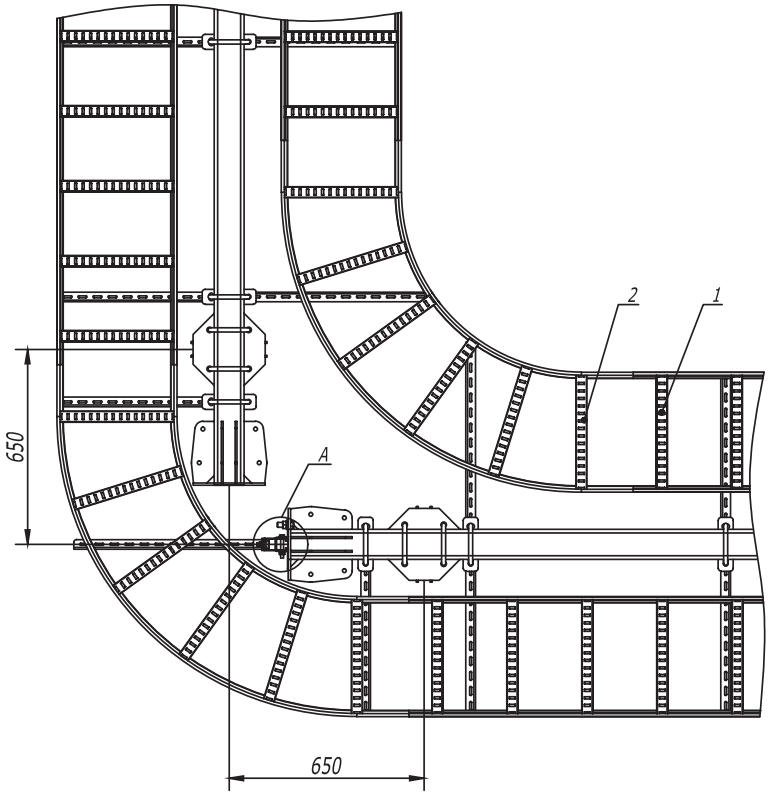


| Поз. | Наименование | Код | Кол. | Примечание |
|---|---|---|---|---|
| 1 | Лестничный лоток, цинк-ламельный | LL**** | | |
| 2 | Угол горизонтальный 90° R600, цинк-ламельный | LC**** | | |
| 3 | Консоль двойная, 41 x 41 мм, горячеоцинкованная | BBD41** | | |
| 4 | Усиленная консоль, горячеоцинкованная | BBH**** | | |
| 5 | Уголок крепежный, горячеоцинкованный | CRB3000HDZ | | |
| 6 | Двойной С-образный профиль 41 x 41, горячеоцинкованный | BPD41** | | |
| 7 | Болт М 16 x 50 8.8, горячеоцинкованный | CM081650HDZ-88 | | |
| 8 | Гайка М 16, горячеоцинкованная | CM111600HDZ-8 | | |
| 9 | Шайба с узкими полями 16, горячеоцинкованная | CM241600HDZ | | |
| 10 | Болт шестигранный М 10 x 80, горячеоцинкованный | CM081080HDZ | | |
| 11 | Гайка шестигранная М 10, горячеоцинкованная | CM111000HDZ | | |
| 12 | Шайба с узкими полями 10, горячеоцинкованная | CM241000HDZ | | |

| Изм. | Кол.уч. | Лист | №док. | Подпись | Дата |
|---|---|---|---|---|---|
| Разраб. | | Тиунов И.А. | | | 04.17 |
| Пров. | | Чередниченко Г.А. | | | 04.17 |

DKC-2017.T5.10

Одностоечная эстакада. Поворот прямого участка трассы на 90° с лестничными кабельными лотками R600

| Стадия | Лист | Листов |
|---|---|---|
| | | 1 |

DKC

Формат А3

Взам. инв. №

Подпись и дата

Инв. № подл.

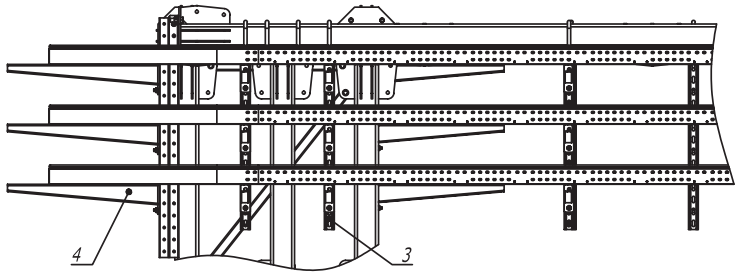


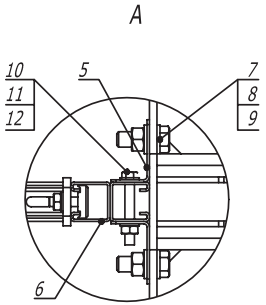


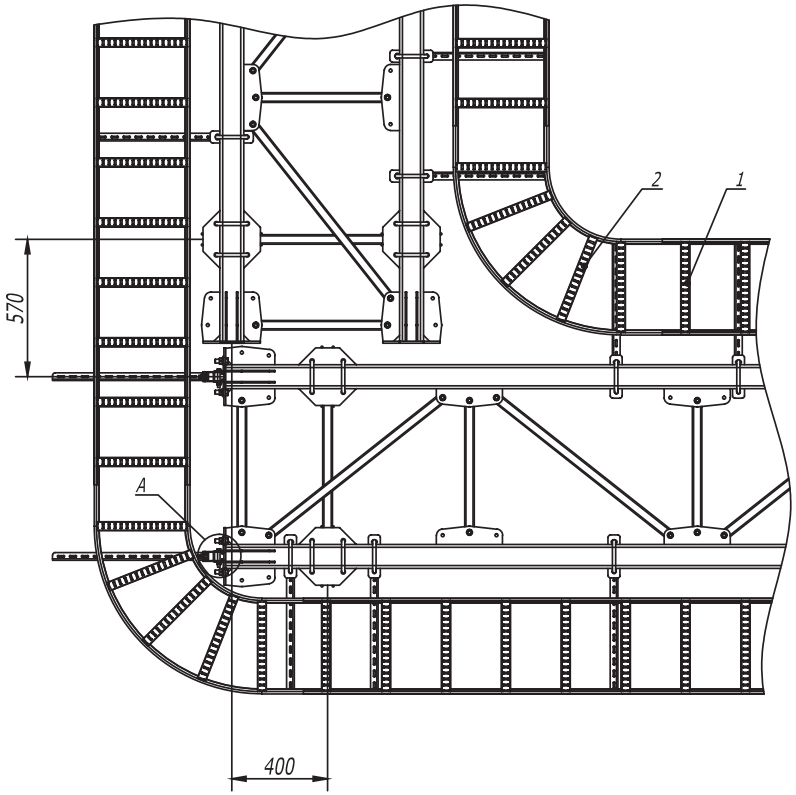


| Поз. | Наименование | Код | Кол. | Примечание |
|---|---|---|---|---|
| 1 | Лестничный лоток, цинк-ламельный | LL**** | | |
| 2 | Угол горизонтальный 90° R300, цинк-ламельный | LC**** | | |
| 3 | Консоль двойная, 41 x 41 мм, горячеоцинкованная | BBD41** | | |
| 4 | Усиленная консоль, горячеоцинкованная | BBH**** | | |
| 5 | Уголок крепежный, горячеоцинкованный | CRB3000HDZ | | |
| 6 | Двойной С-образный профиль 41 x 41, горячеоцинкованный | BPD41** | | |
| 7 | Болт М 16 x 50 8.8, горячеоцинкованный | CM081650HDZ-88 | | |
| 8 | Гайка М 16, горячеоцинкованная | CM111600HDZ-8 | | |
| 9 | Шайба с узкими полями 16, горячеоцинкованная | CM241600HDZ | | |
| 10 | Болт шестигранный М 10 x 80, горячеоцинкованный | CM081080HDZ | | |
| 11 | Гайка шестигранная М 10, горячеоцинкованная | CM111000HDZ | | |
| 12 | Шайба с узкими полями 10, горячеоцинкованная | CM241000HDZ | | |

| Изм. | Кол.уч | Лист | №док. | Подпись | Дата |
|---|---|---|---|---|---|
| Разраб. | | Тиунов И.А. | | | 04.17 |
| Пров. | | Чередниченко Г.А. | | | 04.17 |

DKC-2017.T5.32

Плоская эстакада. Поворот прямого участка трассы на 90° с лестничными лотками R300

| Стадия | Лист | Листов |
|---|---|---|
| | | 1 |

DKC

Формат А3

Взам. инв. №

Подпись и дата

Инв. № подл.