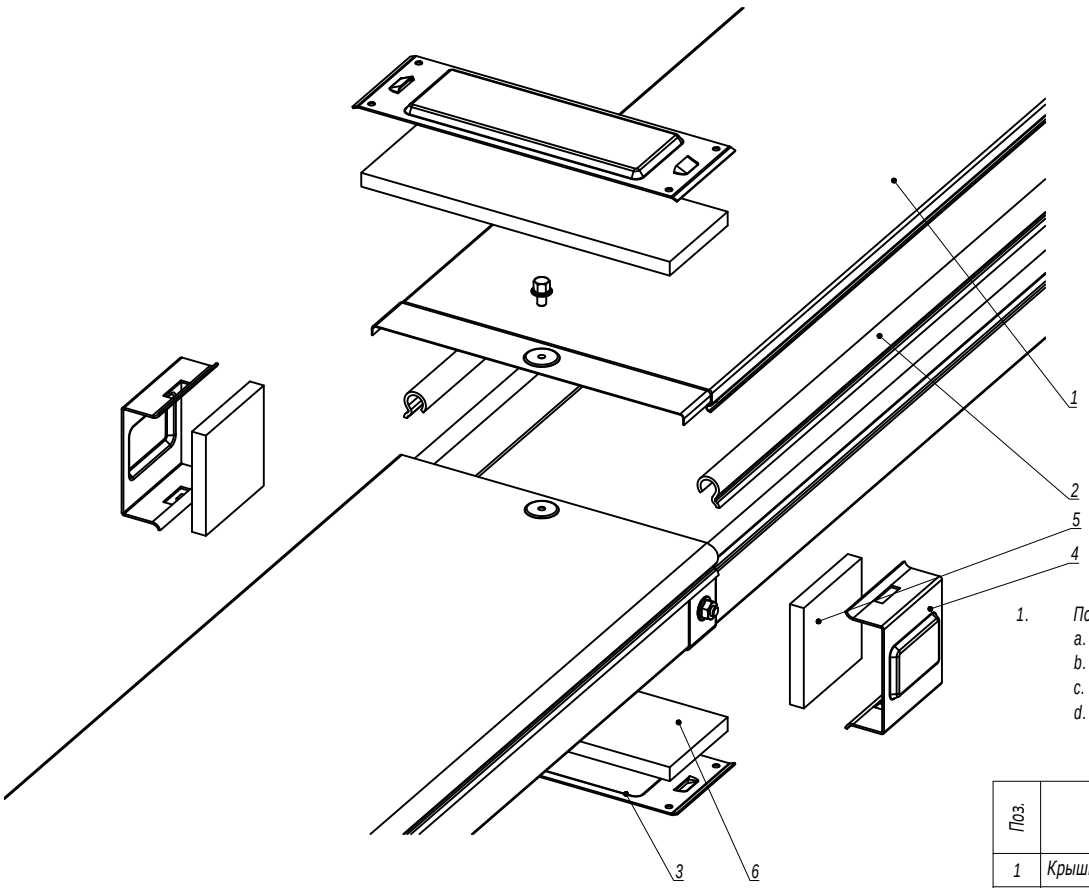

1. Порядок сборки:
   a. Наклеить бандажную ленту на борт лотка (поз.2);
   b. Наклеить уплотнительные пластины на стык лотков и крышек (поз. 5, 6);
   c. Установить защитные пластины в основании лотка и на крышку лотка (поз. 3);
   d. Зафиксировать пластины в основании и на крышке лотка (поз. 3), защелкнув на них боковые пластины (поз. 4).

Поз.	Наименование	Код	Кол.	Примечание
1	Крышка на лоток			
2	Клейкая бандажная лента IP44 на борт лотка			
	Состав комплектного аксессуара			
3	Пластина защитная IP44 осн. (мет.)		2	Код комплекта: SIP0****
4	Пластина защитная боковая IP44 (мет.)		2	
5	Пластина защитная боковая IP44 (EPDM)		2	
6	Пластина защитная IP44 осн. (EPDM)		2	

Изм.	Кол.уч.	Лист	№док.	Подпись	Дата
Разработал		Тиунов И.А.			09.18
Проверил		Чередниченко Г.А.			09.18
Утвердил		Дядичко А.В.			09.18

DKC-2018.S5.33

Система защиты IP44

Стадия	Лист	Листов
		1

DKC

Формат А3

Взаим. инв. №

Подпись и дата

Инв. № подл.

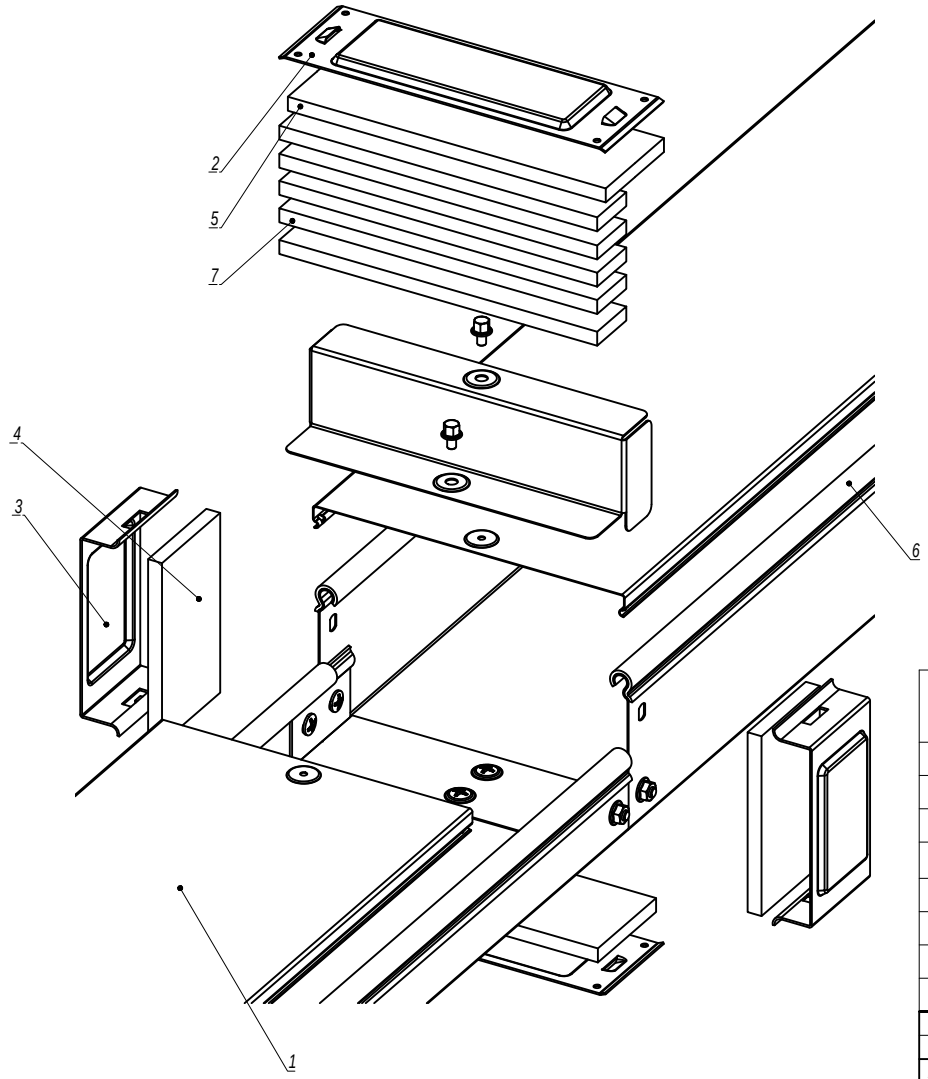

1. Порядок сборки:
   a. Наклеить бандажную ленту на борт лотка (поз.6);
   b. Выровнять высоту бортов на стыке лентой поз.7;
   c. Наклеить уплотнительные пластины на стык лотков и крышек (поз. 4, 5);
   d. Установить защитные пластины в основании лотка и на крышку лотка (поз. 2);
   e. Зафиксировать пластины в основании и на крышке лотка (поз. 2), защелкнув на них боковые пластины (поз. 3).

Поз.	Наименование	Код	Кол.	Примечание
	Комплектация для аксессуара			
1	Крышка на лоток			
2	Пластина защитная IP44 осн. (мет.)		2	Код комплекта: SIP0****
3	Пластина защитная боковая IP44 (мет.)		2	
4	Пластина защитная боковая IP44 (EPDM)		2	
5	Пластина защитная IP44 осн. (EPDM)		2	
6	Клейкая бандажная лента IP44 на борт лотка	37558		
7	Клейкая бандажная лента IP44 на стык лотков	37557		

Изм.	Кол.уч.	Лист	№док.	Подпись	Дата	DKC-2018.S5.34			
Разработал		Тиунов И.А.			09.18	Система защиты IP44 с переходником по высоте RB	Стадия	Лист	Листов
Проверил		Чередниченко Г.А.			09.18				1
Утвердил		Дядичко А.В.			09.18		DKC		

Взаим. инв. №
Подпись и дата
Инв. № подл.

Формат А3