Анкер стандартный с болтом (тип 1)

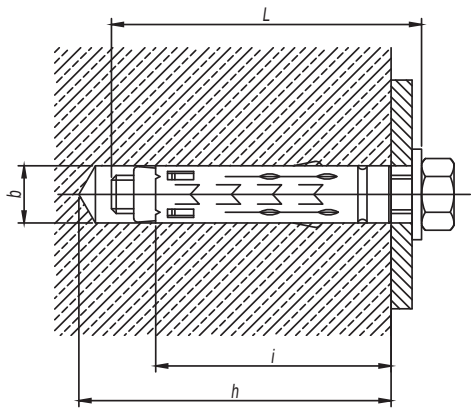

Диаметр резьбы	Длина резьбы болта L, мм	Диаметр сверла b, мм	Длина гильзы i, мм	Глубина бурения h, мм	Код анкера
M6	55	10	40	55	CM430645
M8	60	12	45	60	CM430850
M10	80	15	52	67	CM431060
M12	90	18	65	80	CM431274

Анкер стандартный со шпилькой (тип 2)

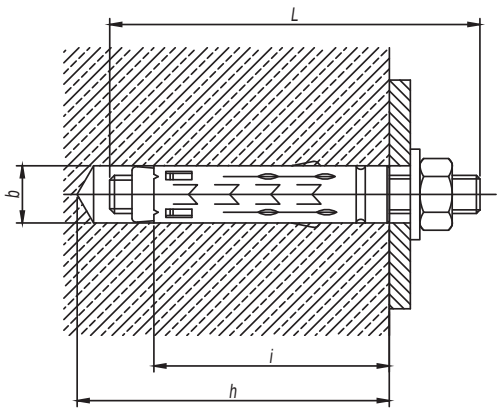

Диаметр резьбы	Длина шпильки L, мм	Диаметр сверла b, мм	Длина гильзы i, мм	Глубина бурения h, мм	Код анкера
M6	60	10	40	55	CM440645
M8	70	12	45	60	CM440850
M10	90	15	52	67	CM441060
M12	110	18	65	80	CM441274

1. Подробные характеристики см. в актуальном каталоге ДКС.
2. Порядок крепления:
   а) просверлить и очистить отверстие. Установить анкер в отверстие;
   б) установить монтируемую деталь и зафиксировать ее с помощью болта (шпильки и гайки);
   в) расклинить анкер, затянув болт (гайку).
3. Стандартный анкер с болтом CM43** можно заменить комплектом из стандартного анкера CM42**, шайбой кузовной DIN9021 CM12** и болтом DIN933 CM08**.
4. Стандартный анкер со шпилькой CM44** можно заменить комплектом из стандартного анкера CM42**, шпилькой DIN975/976 CM20**, шайбой DIN9021 CM12**, гайкой DIN934 CM11**.

Изм.	Кол.уч.	Лист	№док.	Подпись	Дата
Разработал		Тиунов И.А.			11.17
Проверил		Чередниченко Г.А.			11.17
Утвердил		Дядичко А.В.			11.17

DKC-2017.FCL.01

Крепеж анкерный для твердых перекрытий и стен

Стадия	Лист	Листов
	1	4

DKC

Взаим. инв. №

Подпись и дата

Инв. № подл.

Анкер усиленный с болтом (тип 3)

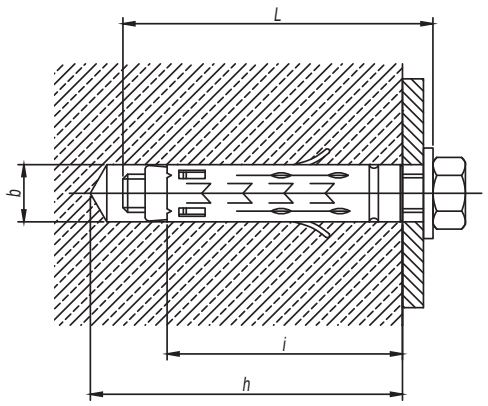

Диаметр резьбы	*Длина резьбы болта L, мм*	*Диаметр сверла b, мм*	*Длина гильзы i, мм*	*Глубина бурения h, мм*	*Код анкера*
M6	*55*	*12*	*30*	*45*	*CM460645*
M8	*60*	*14*	*35*	*50*	*CM460850*
M10	*80*	*16*	*43*	*58*	*CM461065*
M12	*90*	*20*	*55*	*70*	*CM461275*

Анкер усиленный со шпилькой (тип 4)

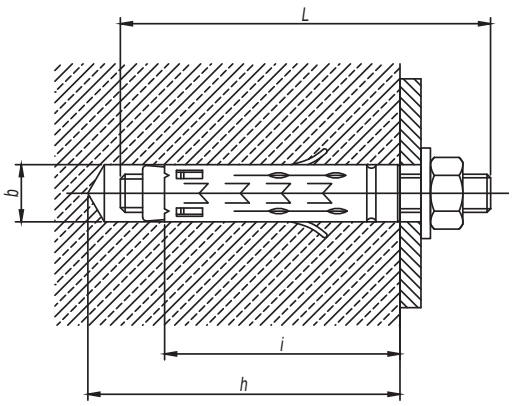

Диаметр резьбы	*Длина шпильки L, мм*	*Диаметр сверла b, мм*	*Длина гильзы i, мм*	*Глубина бурения h, мм*	*Код анкера*
M6	*60*	*12*	*30*	*45*	*CM470645*
M8	*70*	*14*	*35*	*50*	*CM470850*
M10	*90*	*16*	*43*	*58*	*CM471065*
M12	*100*	*20*	*55*	*70*	*CM471275*

1. *Подробные характеристики см. в актуальном каталоге ДКС.*
2. *Порядок крепления:*
   а) просверлить и очистить отверстие. Установить анкер в отверстие;
   б) установить монтируемую деталь и зафиксировать ее с помощью болта (шпильки и гайки);
   в) расклинить анкер, затянув болт (гайку).
3. *Усиленный анкер с болтом CM46** можно заменить комплектом из усиленного анкера CM45**, шайбой кузовной DIN9021 CM12** и болтом DIN933 CM08**.*
4. *Усиленный анкер со шпилькой CM47** можно заменить комплектом из усиленного анкера CM45**, шпилькой DIN975/976 CM20**, шайбой DIN9021 CM12**, гайкой DIN934 CM11**.*

Стальной забивной анкер (тип 5)

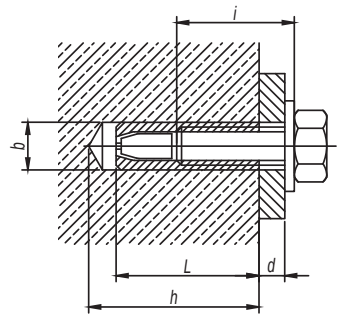

Диаметр резьбы	*Длина анкера L, мм*	*Диаметр сверла b, мм*	*Рекомендуемая длина болта i, мм*	*Глубина бурения h, мм*	*Код анкера*
M6	*25*	*8*	*d+6...d+12*	*27*	*CM400625*
M8	*30*	*10*	*d+8...d+14*	*32*	*CM400830*
M10	*40*	*12*	*d+10...d+18*	*42*	*CM401040*
M12	*50*	*15*	*d+12...d+22*	*53*	*CM401250*
M16	*65*	*20*	*d+18...d+32*	*68*	*CM401665*

1. *Подробные характеристики см. в актуальном каталоге ДКС.*
2. *Порядок крепления:*
   а) просверлить и очистить отверстие. Установить анкер в отверстие и расклинить при помощи молотка и инструмента для монтажа забивного анкера CMT00002;
   *б) зафиксировать деталь с помощью болта DIN933 CM08** или шпильки CM20** и шайбы кузовной DIN9021 CM12**;*
   *в) дополнительно расклинить анкер, затянув болт DIN933 CM08** или гайку DIN934 CM11**.*

Латунный разрезной анкер (тип 6)

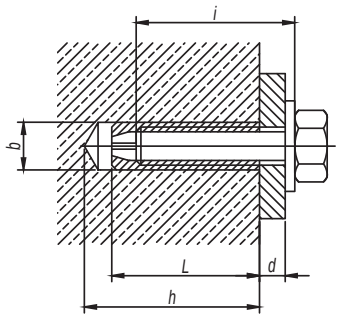

Диаметр резьбы	*Длина анкера L, мм*	*Диаметр сверла b, мм*	*Минимальная длина болта i, мм*	*Глубина бурения h, мм*	*Код анкера*
M4	*16*	*5*	*d+16*	*20*	*CM410416*
M5	*21*	*6,5*	*d+21*	*25*	*CM410421*
M6	*24*	*8*	*d+24*	*28*	*CM410625*
M8	*31*	*10*	*d+31*	*35*	*CM410831*
M10	*34*	*12*	*d+34*	*39*	*CM411034*
M12	*41*	*15*	*d+41*	*46*	*CM411241*
M14	*43*	*20*	*d+43*	*50*	*CM411443*
M16	*45*	*22*	*d+45*	*52*	*CM411645*

1. *Подробные характеристики см. в актуальном каталоге ДКС.*
2. *Порядок крепления:*
   а) просверлить и очистить отверстие. Установить анкер в отверстие при помощи молотка;
   *б) зафиксировать деталь с помощью болта DIN933 CM08** или шпильки CM20** и шайбы кузовной DIN9021 CM12**;*
   *в) дополнительно расклинить анкер, затянув болт DIN933 CM08** или гайку DIN934 CM11**.*

V-образное крепление к профнастилу

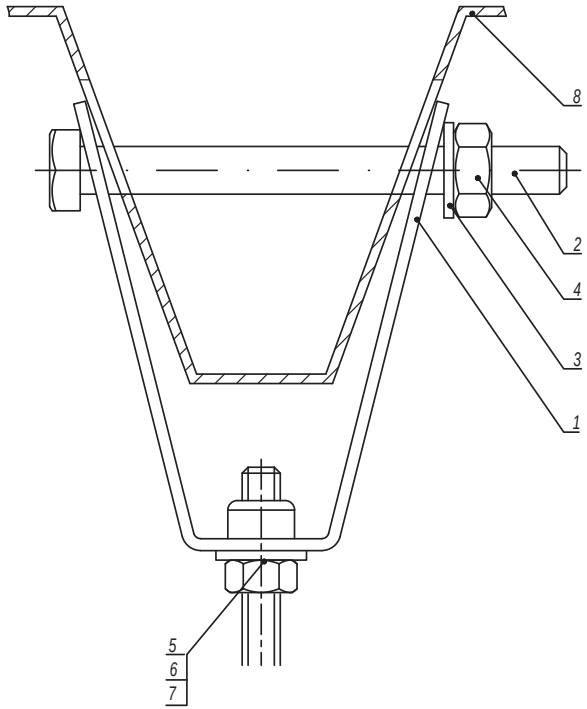

Таблица 1 - выбор болта			
Поз.	Наименование	Ширина профнастила	
		50 мм	100 мм
2	Болт DIN933 M10	CM081070	CM081012

1. Порядок крепления:
   а) просверлить отверстия в профнастиле диаметром 12 мм;
   б) установить болт в отверстия крепления и профнастила;
   в) затянуть гайку до прилегания крепления к профтастилу.
2. Используется с профнастилом шириной 50-100 мм.

Поз.	Наименование	Код	Кол.	Примечание
1	Крепление к профнастилу V-образное	CM33****	1	
2	Болт DIN933 M10	CM0810**	1	См. таблицу 1
3	Шайба кузовная Ø10	CM121000	1	
4	Гайка DIN934 M10	CM111000	1	
5	Шайба с узкими полями DIN125	CM24****	1	См. таблицу 2
6	Гайка DIN934	CM11****	1	
7	Шпилька DIN975/976	CM20****	1	
8	Профнастил			

Таблица 2 - выбор шпильки			
Поз.	Наименование	Код	
		Для крепления M8 (CM330800)	Для крепления M10 (CM331000)
5	Шайба кузовная DIN9021	CM240800	CM241000
6	Гайка шестигранная DIN934	CM110800	CM111000
7	Шпилька DIN975/976	CM200801	CM201001

Изм.	Кол.уч.	Лист	№док.	Подпись	Дата	DKC-2017.FCL.04		
Разработал		Тиунов И.А.			11.17		Стадия	Лист	Листов
Проверил		Чередниченко Г.А.			11.17			1	2
Утвердил		Дядичко А.В.			11.17	Крепление к профнастилу	DKC		

Взаим. инв. №
Подпись и дата
Инв. № подл.