Соединение лотков шириной 400-600 мм

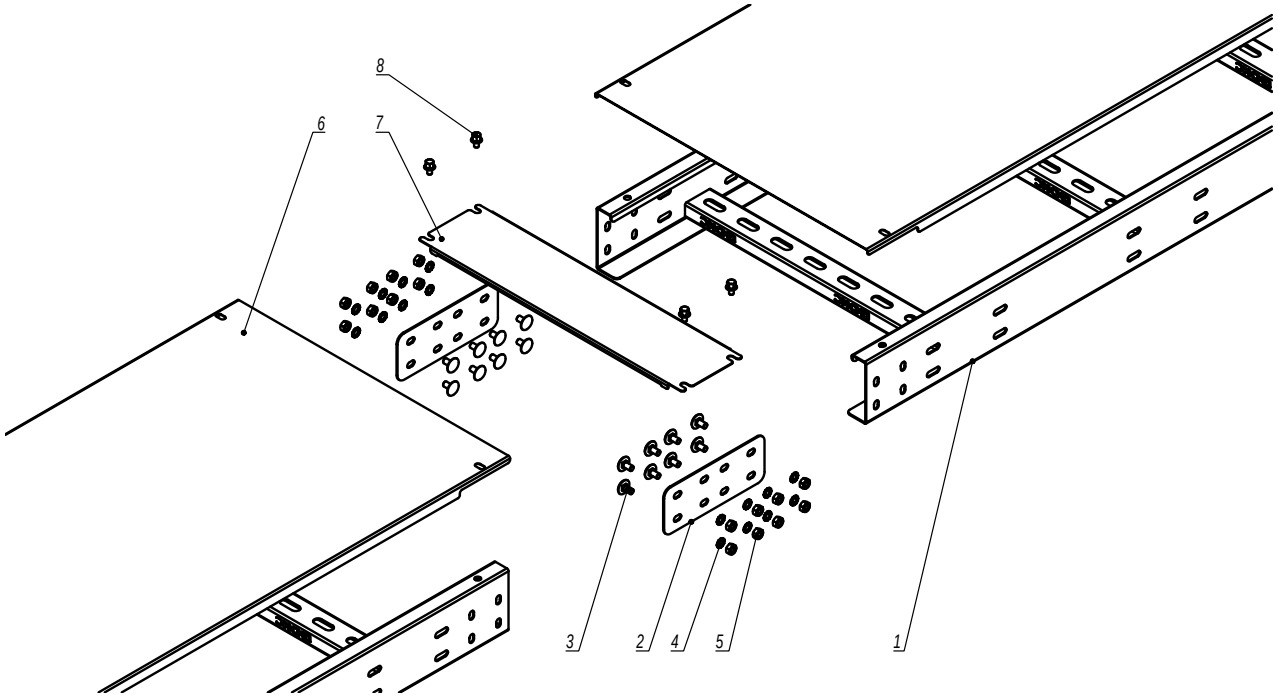

Поз.	Наименование	Код	Кол.	Примечание
	Комплект для лотка			
1	Лоток лестничный, нержавеющая сталь			
2	Соединитель горизонтальный, нержавеющая сталь	IGH***	2	
3	Винт с гладкой головкой M6x12, нержавеющая сталь	CM010612INOX/ CM010612INOX316L	8n	
4	Шайба стопорная M6 DIN 6798A, нержавеющая сталь	CM220600INOX/ CM220600INOX316L	8n	
5	Гайка шестигранная M6 DIN934, нержавеющая сталь	CM110600INOX/ CM110600INOX316L	8n	
	Комплект для крышки			
6	Крышка на лоток, нержавеющая сталь			
7	Соединительная пластина для крышки		1	
8	Винт для обеспечения электрического контакта M5x8	CM030508INOX		6 шт. на каждую крышку

1. n=1 для высоты борта 30, 50 мм.
2. n=2 для высоты борта 80, 100 мм.
3. n=3 для высоты борта 150 мм.

Взаим. инв. №
Подпись и дата
Инв. № подл.

Изм.	Кол.уч.	Лист	№док.	Подпись	Дата

DKC-2021.I5.12