## Крепление к двутавровой балке монтажного профиля креплением BMH-10 (тип 3)

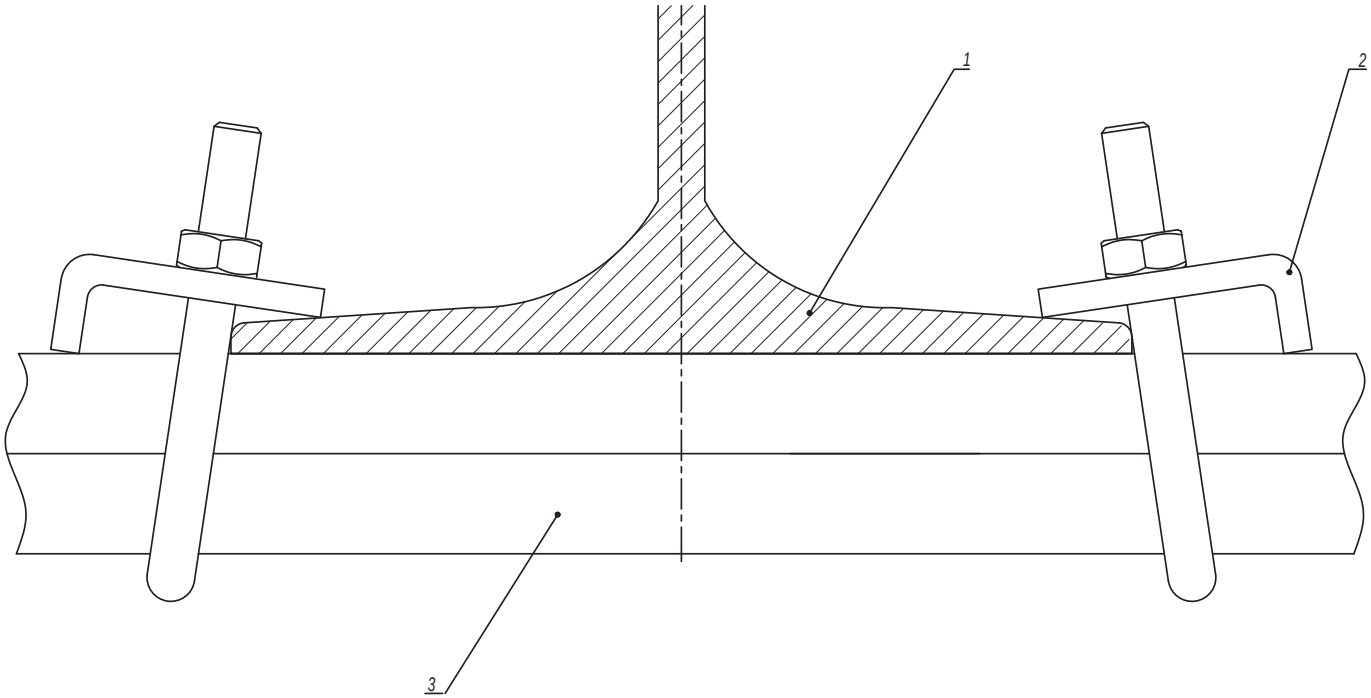


| Таблица 1 - выбор крепежа | | | |
|---|---|---|---|
| Поз. | Наименование | Код | |
| | | BMH1010HDZ | BMH2010HDZ |
| 3 | Профиль С-образный | BPM41**/ BPD21** | BPD41** |

| Поз. | Наименование | Код | Кол. | Примечание |
|---|---|---|---|---|
| 1 | Двутавр | | | |
| 2 | Крепеж к металлическим балкам BMH-10 | BMH**** | | См. табл. 1 |
| 3 | Профиль С-образный | | | |

| Изм. | Кол.уч. | Лист | №док. | Подпись | Дата |
|---|---|---|---|---|---|

DKC-2017.FCL.05

Лист 3

Взаим. инв. №

Подпись и дата

Инв. № подл.

*Прокладка вдоль строительной балки (вариант 2)*

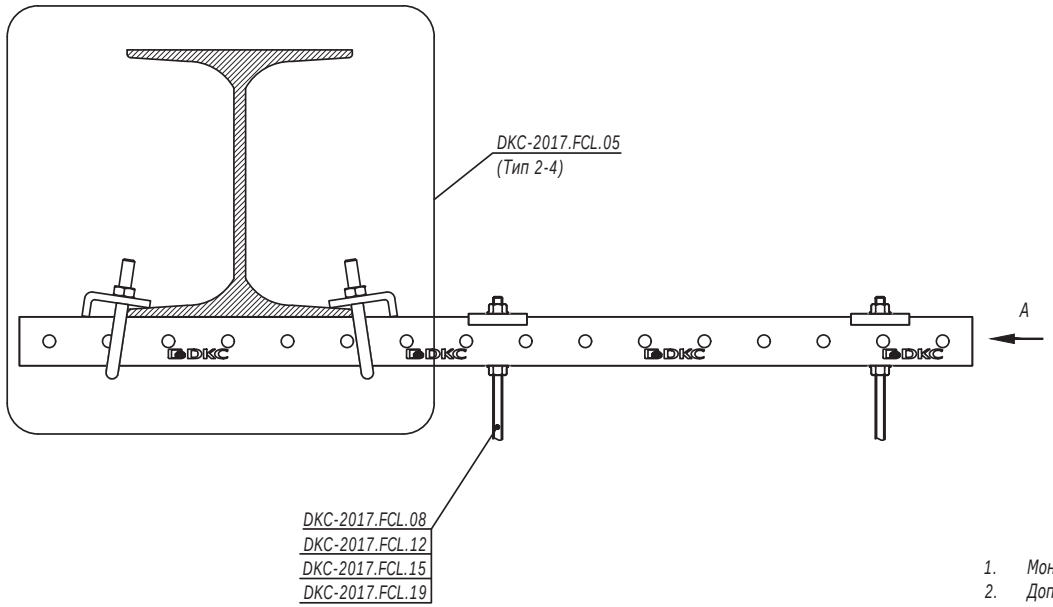


1. *Монтаж к опорной поверхности согласно DKC-2017.FCL.05 (Тип 2-4).*
2. *Допускается двусторонняя схема подвеса.*

A
(Вариант 1)

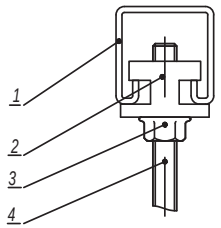


A
(Вариант 2)

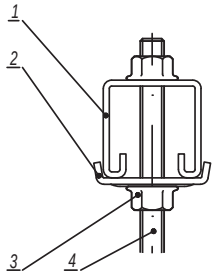


| Поз. | Наименование | Код | Кол. | Примечание |
|---|---|---|---|---|
| | Вариант 1 | | | |
| 1 | Профиль С-образный | BPM41**/ BPD21**/ BPD41** | | |
| 2 | Гайка для монтажная | CM34**** | | |
| 3 | Гайка с насечкой, препятствующей откручиванию DIN6923 | CM10**** | | |
| 4 | Шпилька DIN975/976 | CM20**** | | |
| | Вариант 2 | | | |
| 1 | Профиль С-образный | BPM41**/ BPD21**/ BPD41** | | |
| 2 | Пластина монтажная для С-образных профилей | BHM4141HDZL | | |
| 3 | Гайка с насечкой, препятствующей откручиванию DIN6923 | CM10**** | | |
| 4 | Шпилька DIN975/976 | CM20**** | | |

Прокладка вдоль/поперек строительной балки (вариант 3)

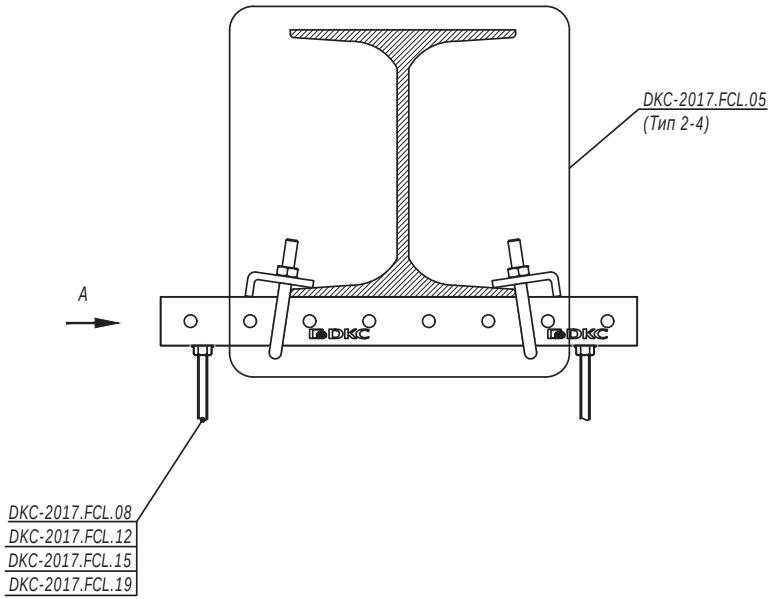


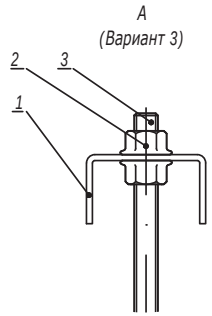


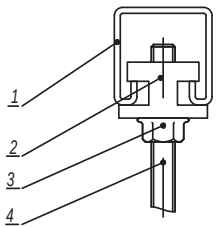


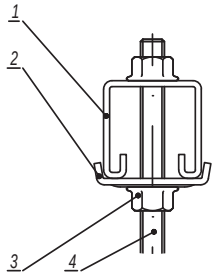


1. Монтаж к опорной поверхности согласно DKC-2017.FCL.05 (Тип 2-4).

| Поз. | Наименование | Код | Кол. | Примечание |
|---|---|---|---|---|
| | Вариант 1 | | | |
| 1 | Профиль С-образный | BPM21**/ BPM41**/ BPD21**/ BPD41** | | |
| 2 | Гайка для монтажная | CM34**** | | |
| 3 | Гайка с насечкой, препятствующей откручиванию DIN6923 | CM10**** | | |
| 4 | Шпилька DIN975/976 | CM20**** | | |
| | Вариант 2 | | | |
| 1 | Профиль С-образный | BPM21**/ BPM41**/ BPD21**/ BPD41** | | |
| 2 | Пластина монтажная для С-образных профилей | BHM4141HDZL | | |
| 3 | Гайка с насечкой, препятствующей откручиванию DIN6923 | CM10**** | | |
| 4 | Шпилька DIN975/976 | CM20**** | | |
| | Вариант 3 | | | |
| 1 | Профиль П-образный | BPM29** | | |
| 2 | Гайка с насечкой, препятствующей откручиванию DIN6923 | CM10**** | | |
| 3 | Шпилька DIN975/976 | CM20**** | | |



Инв. № подл. | Подпись и дата | Взаим. инв. №

Монтаж консолей, усиленных шпилькой, на профиле при помощи сварки

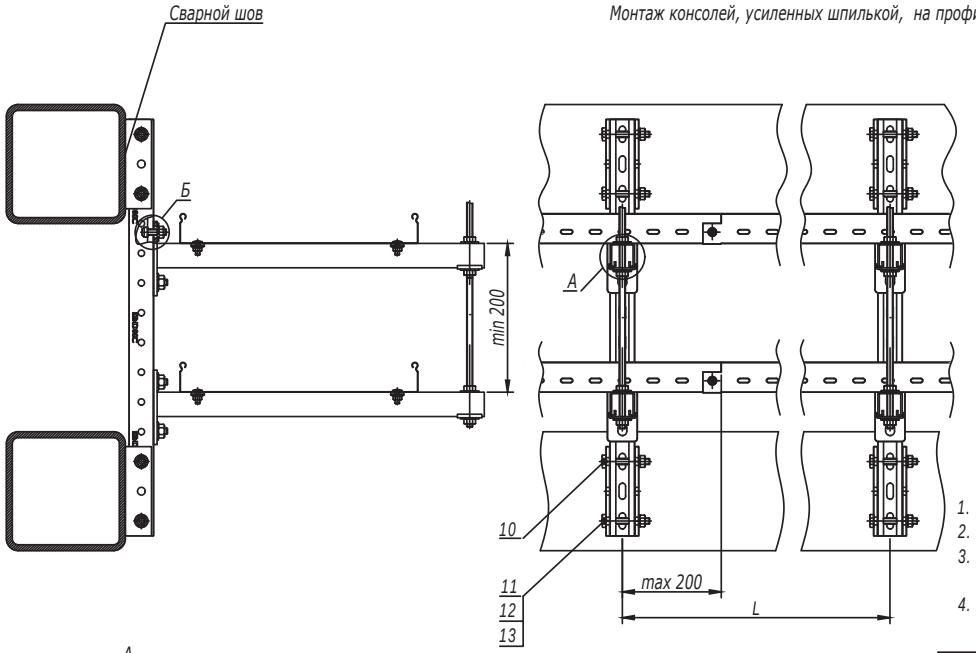


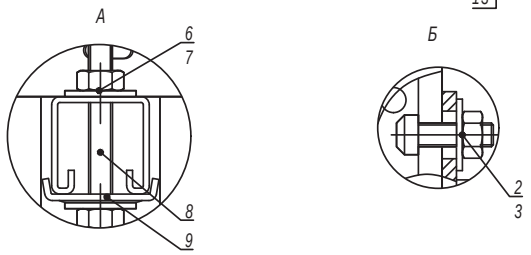


| Таблица 1 - выбор консоли | | |
|---|---|---|
| Ширина лотка (ширина группы лотков), мм | Длина полки консоли, мм | |
| | Консоль BBH60/BBH70 | Консоль BBP41/BBD41 |
| 200 | 327 | 350 |
| 300 | 427 | 450 |
| 400 | 527 | 550 |

1. Ширина кабельного лотка или суммарная ширина группы лотков не должны превышать 400 мм.
2. Расстояние L и допустимую нагрузку на кабельный лоток необходимо уточнить в соответствующем ТРМ.
3. После проведения сварочных работ необходимо произвести антикоррозионную обработку крепления BSW-41 поз.10 и сварного шва.
4. Количество элементов в спецификации указано на один подвес.

| Таблица 2 - выбор метизов | | | |
|---|---|---|---|
| Поз. | Наименование | Код | |
| | | Консоль BBH60/BBH70 | Консоль BBP41/BBD41 |
| 6 | Гайка шестигранная DIN934 | CM110600 | CM110800 |
| 7 | Шайба кузовная DIN9021 | CM120600 | CM120800 |
| 8 | Шпилька DIN975/976 | CM200601 | CM200801 |

| Поз. | Наименование | Код | Кол. | Примечание |
|---|---|---|---|---|
| 1 | Профиль С-образный, 41х41 | | 1 | |
| 2 | Болт для крепления к С-образному профилю М10х30 | CM041030 | 2n | |
| 3 | Гайка с насечкой, препятствующей откручиванию М10 DIN6923 | CM101000 | 2n | |
| 4 | Лоток кабельный | | | |
| 5 | Консоль BBP-41/BBD-41/BBH-60/BBH-70 | | n | |
| 6 | Гайка шестигранная М8 DIN934 | | 2n | См. таблицу 2 |
| 7 | Шайба кузовная 8 DIN9021 | | 2n | |
| 8 | Шпилька М8х1000 DIN975/976 | | 1 | |
| 9 | Пластина опорная для С-образных профилей | BHM4141 | n/2n | Применяется с BBP/BBD |
| 10 | Приварное крепление BSW-41 | BSW4101 | 2 | |
| 11 | Болт с шестигранной головкой DIN933 М10х80 | CM081080 | 4 | |
| 12 | Шайба с узкими полями DIN125 Ø10 | CM241000 | 4 | |
| 13 | Гайка шестигранная DIN934 М10 | CM111000 | 4 | |

*Монтаж консолей на профиле при помощи сварки*

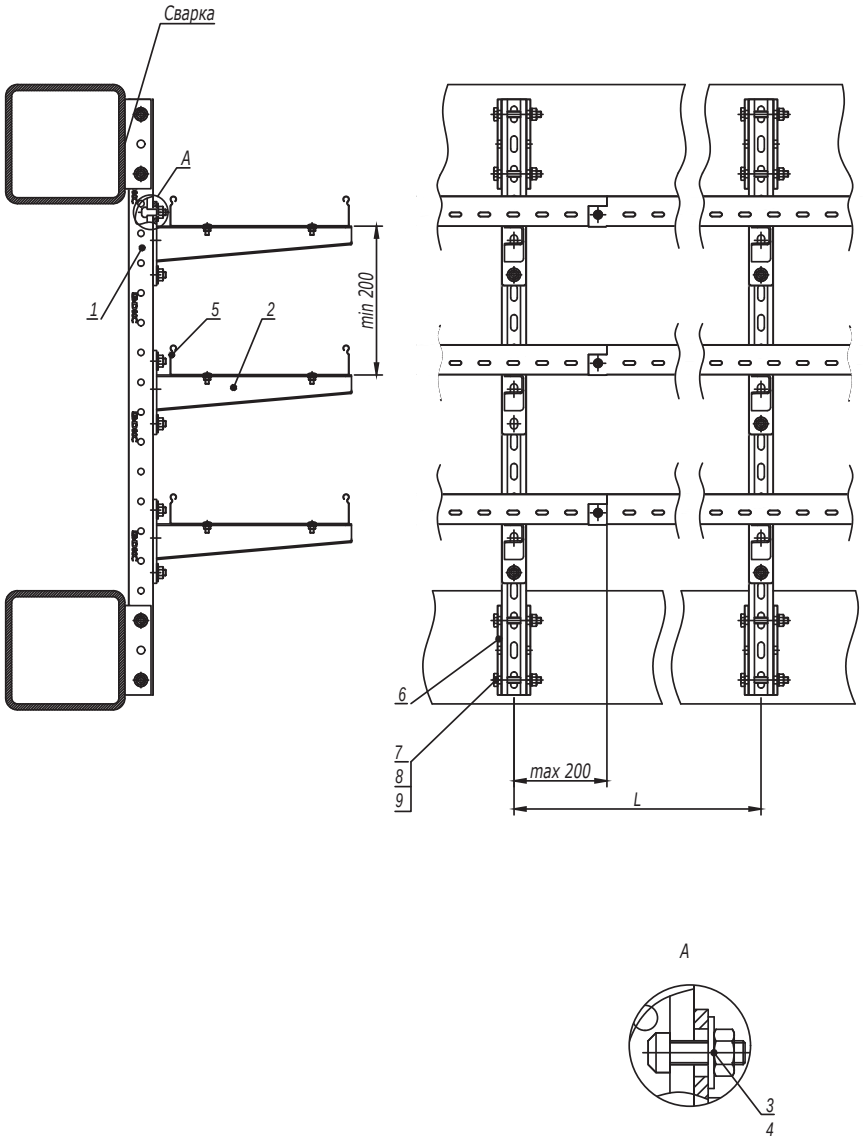


1. *Ширина кабельного лотка или суммарная ширина группы лотков не должны превышать 400 мм.*
2. *После проведения сварочных работ необходимо произвести антикоррозионную обработку крепления BSW-41 поз.10 и сварного шва.*
3. *Расстояние L и допустимую нагрузку на кабельный лоток необходимо уточнить в соответствующем ТРМ.*

| Поз. | Наименование | Код | Кол. | Примечание |
|---|---|---|---|---|
| 1 | Профиль С-образный | | 1 | |
| 2 | Консоль усиленная ВВН-60/ВВН-70 | | n | |
| 3 | Болт для крепления к С-образному профилю | CM041030 | 2n | |
| 4 | Гайка с насечкой, препятствующей откручиванию M10 DIN6923 | CM101000 | 2n | |
| 5 | Лоток кабельный | | | |
| 6 | Приварное крепление BSW-41 | BSW4101 | 2 | |
| 7 | Болт с шестигранной головкой DIN933 M10x80 | CM081080 | 4 | |
| 8 | Шайба с узкими полями DIN125 Ø10 | CM241000 | 4 | |
| 9 | Гайка шестигранная DIN934 M10 | CM111000 | 4 | |

| Изм. | Кол.уч. | Лист | №док. | Подпись | Дата |
|---|---|---|---|---|---|

DKC-2017.FCL.11

Лист 8

Взаим. инв. № | Подпись и дата | Инв. № подл.

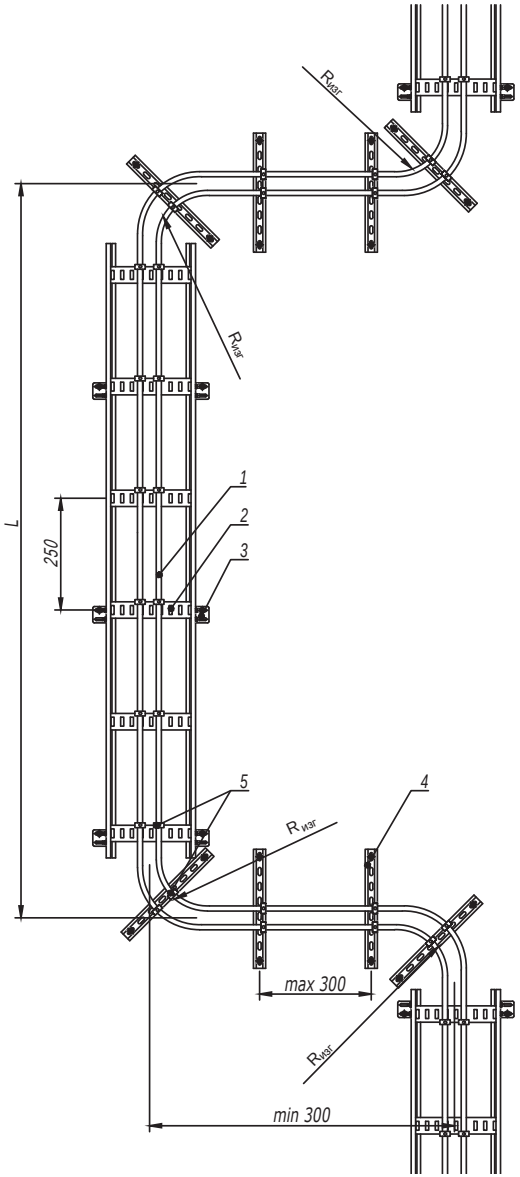


1. *Монтаж к опорной поверхности согласно DKC-2017.FCL.01-DKC-2017.FCL.02.*
2. *Шаг разгрузки L и радиус изгиба $R_{изг}$ кабеля рекомендуется осуществлять на основании рекомендации завода-изготовителя кабеля.*

| Поз. | Наименование | Код | Кол. | Примечание |
|---|---|---|---|---|
| 1 | Кабель огнестойкий | | | |
| 2 | Лоток кабельный лестничный | | | |
| 3 | Стеновое крепление | | | |
| 4 | Профиль С-образный | | | |
| 5 | Кабельный держатель | | | |

| Изм. | Кол.уч. | Лист | №док. | Подпись | Дата |
|---|---|---|---|---|---|
| Разработал | | Тиунов И.А. | | | 11.17 |
| Проверил | | Чередниченко Г.А. | | | 11.17 |
| Утвердил | | Дядичко А.В. | | | 11.17 |

**DKC-2017.FCL.21**

*Разгрузка кабеля от натяжения при вертикальной прокладке*

| Стадия | Лист | Листов |
|---|---|---|
| | 1 | 3 |

DKC

Взаим. инв. №

Подпись и дата

Инв. № подл.