Рис.1. Силовые кабели напряжением 20–35 кВ

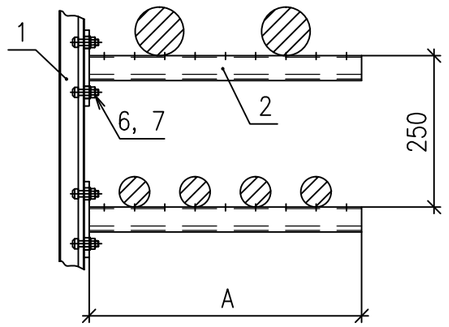


Рис.2. Силовые кабели напряжением до 10 кВ

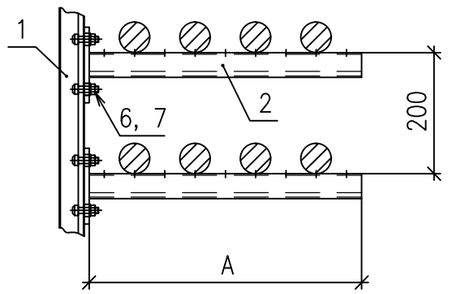


Рис.3. Силовые кабели сечением до 16 мм$^2$ и контрольные кабели (прокладка на лотках)

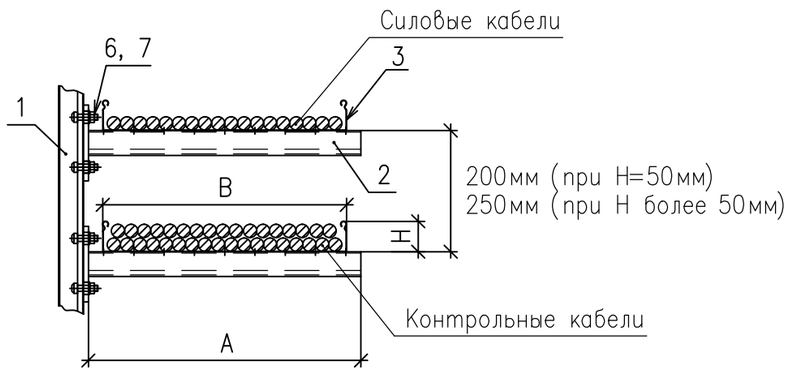


| Поз. | Обозначение | Наименование | Кол. | Масса ед., кг | Приме-чание |
|---|---|---|---|---|---|
| 1 | Код BPM4130ZL | Профиль С-образный 41х41, | | | |
| | | L=3000, S=2,5 | * | * | |
| 2 | Код BBP4120HDZ...BBP4140HDZ | Консоль (полка кабельная) | | | |
| | | BBP41, одиночная 41х41 | * | * | A=250...450мм |
| 3 | Код 35020ZL...35114ZL | Лоток кабельный металлический, | | | H=50...100мм |
| | | неперфорированный | * | * | B=50...400мм |
| 4 | Код BMZ1520ZL...BMZ1540ZL | Держатель огнезащитной | | | |
| | | перегородки BMZ-15 | * | * | |
| 5 | Код DD2010...DD4010 | Перегородка огнестойкая для | | | |
| | | кабельных линий | * | * | |
| 6 | Код CM041030 | Винт для крепления к С-образн. | | | |
| | | профилю М10х30 | * | * | |
| 7 | Код CM101000HDZ | Гайка М10 с насечкой, препят- | | | |
| | | ствующая откручиванию | * | * | |

На рисунках, для примера, кабеленесущие конструкции выбраны на основе продукции АО "ДКС" (см. А10-2011.08).

Взам. инв. № | Подпись и дата | Инв. № подл.

| Изм. | Кол.уч. | Лист | № док. | Подпись | Дата |
|---|---|---|---|---|---|
| Разраб. | | Лукоянов | | | |
| Пров. | | Сердюшкина | | | |
| Н. контр. | | Комиссаров | | | |

А10-2011.05

Выбор расстояний между полками кабельных конструкций

| Стадия | Лист | Листов |
|---|---|---|
| Р | 1 | 2 |

НАУЧНО-ИССЛЕДОВАТЕЛЬСКИЙ ПРОЕКТНО-КОНСТРУКТОРСКИЙ ИНСТИТУТ ТЯЖПРОМЭЛЕКТРОПРОЕКТ

Формат А3