Крепление монтажного профиля к двутавровой балке закрывающей струбциной (тип 1)

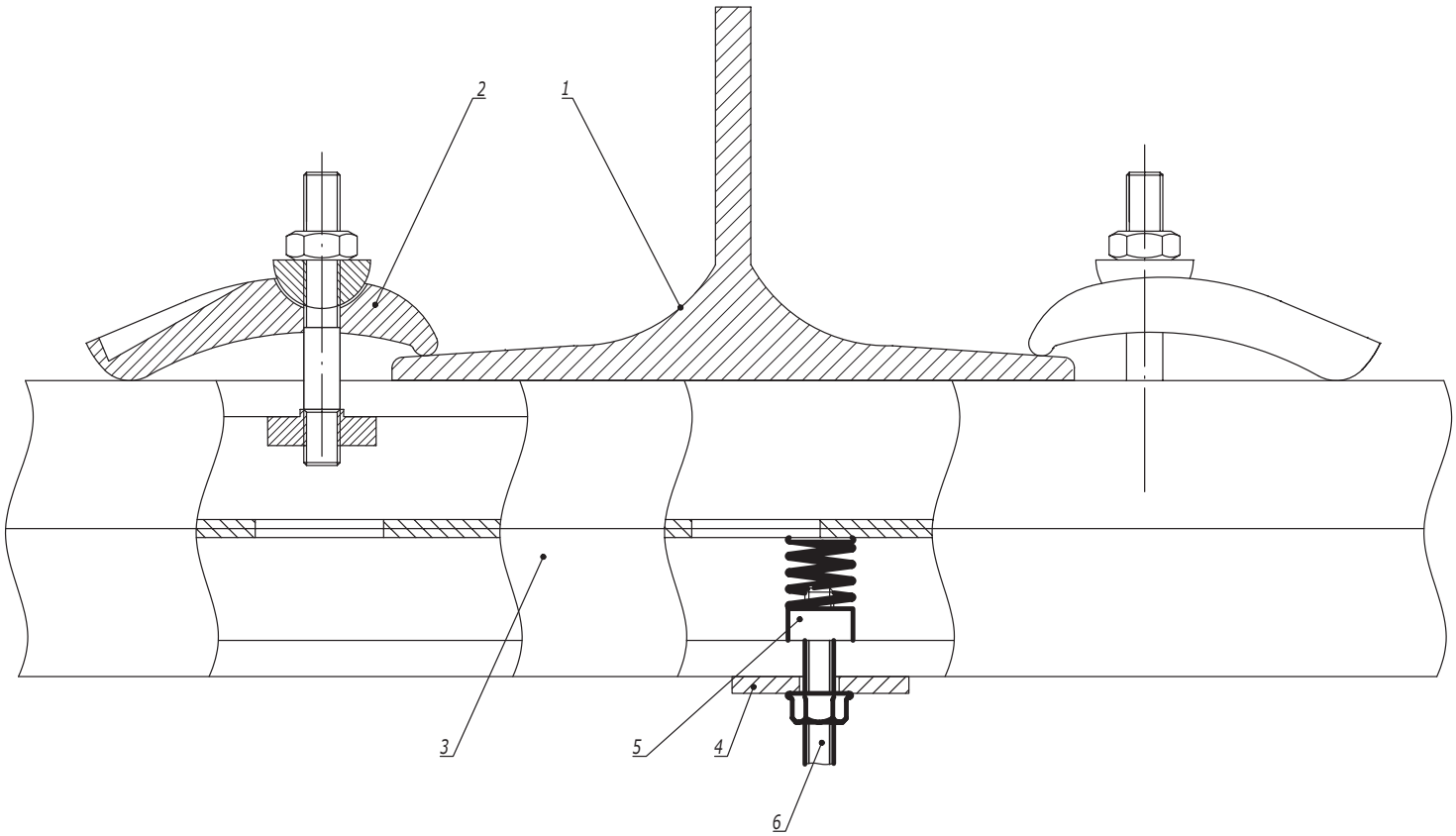

Поз.	Наименование	Код	Кол.	Примечание
1	Двутавр			
2	Струбцина закрывающая	CM301001	2	
3	Профиль С-образный	BPM21**/ BPM41**/ BPD21**/ BPD41**	1	
4	Опорная пластина для С-обр. профиля	BHM4141		
5	Гайка для подвешивания профиля	CM14****/ CM15****/ CM16****		
6	Шпилька	CM20****		

Изм.	Кол.уч.	Лист	№док.	Подпись	Дата
Разработал		Тиунов И.А.			01.22
Проверил		Чередниченко Г.А.			01.22
Утвердил		Дядичко А.В.			01.22

DKC-2022.EC.01

Крепление к балке без сверлильных и сварочных работ

Стадия	Лист	Листов
	1	3

DKC

Взаим. инв. №

Подпись и дата

Инв. № подл.

Крепление монтажного профиля к двутавровой балке креплением BMH-10 (тип 2)

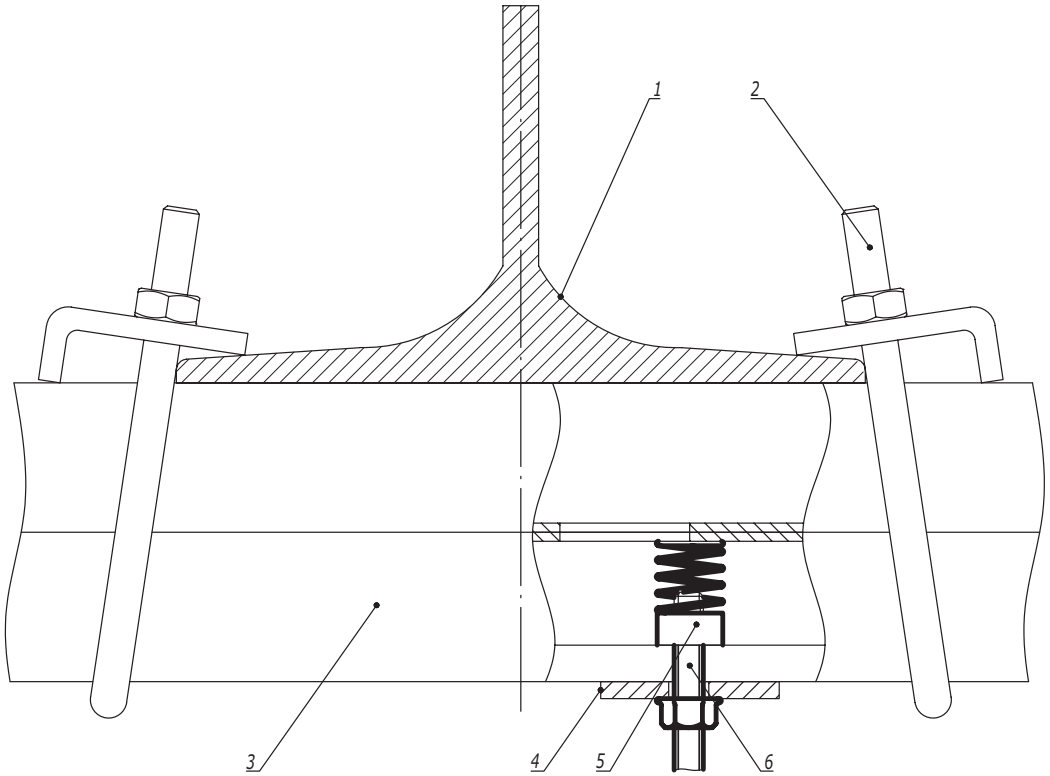

Таблица 1
Выбор крепежа

Поз.	Наименование	Код	
		BMH1010HDZ	BMH2010HDZ
3	Профиль С-образный	BPM41**/ BPD21**	BPD41**

Поз.	Наименование	Код	Кол.	Примечание
1	Двутавр			
2	Крепление к металлическим балкам BMH-10	BHM****	2	См. табл. 1
3	Профиль С-образный			
4	Опорная пластина для С-обр. профиля	BHM4141		
5	Гайка для подвешивания профиля	CM14****/ CM15****/ CM16****		
6	Шпилька	CM20****		

Взаим. инв. № | Подпись и дата | Инв. № подл.

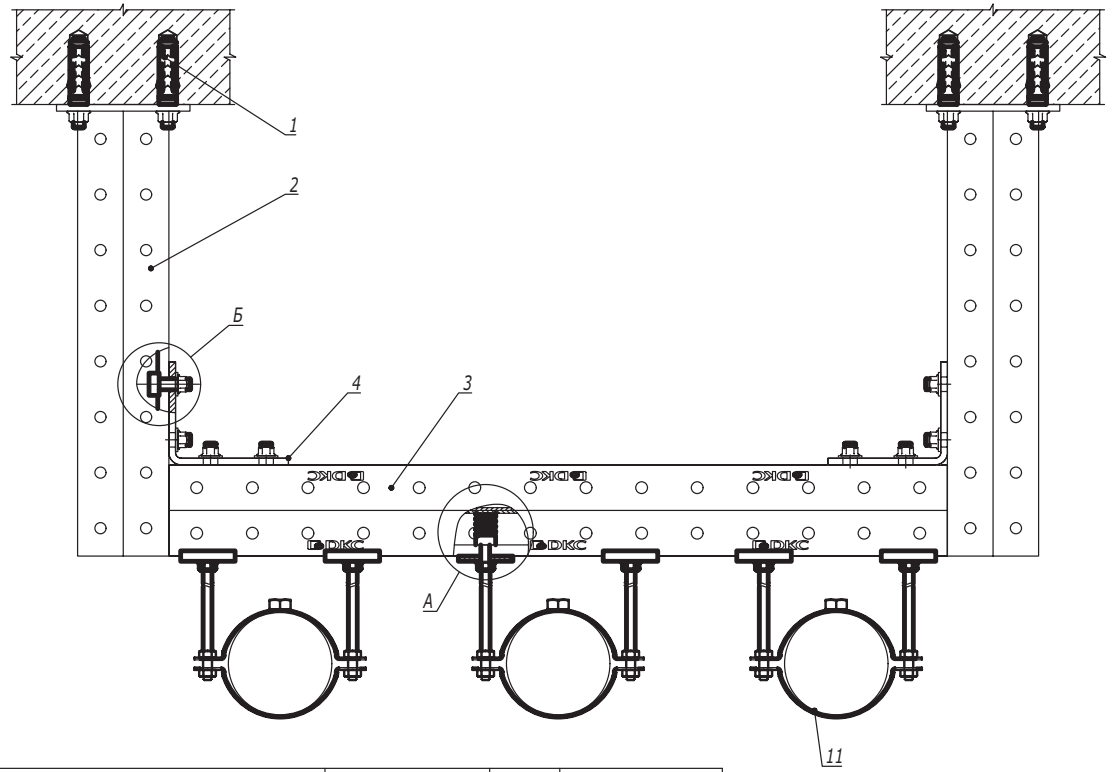

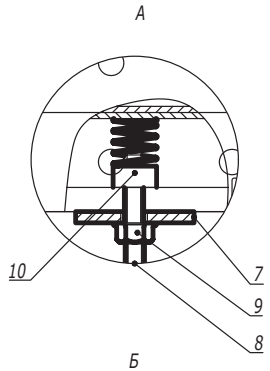

Поз.	Наименование	Код	Кол.	Примечание
1	Анкер М10		8	DKC-2018.M5.01
2	Подвес BSD-41		2	
3	Профиль двойной С-обр.	BPD41**	1	
4	Уголок крепежный двойной BMC-10	BMC1021	2	
5	Винт для для крепления к профилю М10х30	CM041030	8	
6	Гайка с насечкой М10 DIN 6923	CM101000	8	
7	Опорная пластина для С-обр. профиля	BHM4141		
8	Шпилька резьбовая	CM20****		Шпилька М8-М12 применяется в зависимости от типоразмера хомута
9	Гайка с насечкой DIN 6923	CM10****		
10	Гайка для подвешивания профиля	CM14****/ CM15****/ CM16****		
11	Хомут для высоких нагрузок BHH			

Взаим. инв. №

Подпись и дата

Инв. № подл.

Изм.	Кол.уч.	Лист	№док.	Подпись	Дата
Разработал		Тиунов И.А.			01.22
Проверил		Чередниченко Г.А.			01.22
Утвердил		Дядичко А.В.			01.22

DKC-2022.EC.12

Прокладка инженерных коммуникаций на двух подвесах с применением хомутов BHH

Стадия	Лист	Листов
		1

DKC