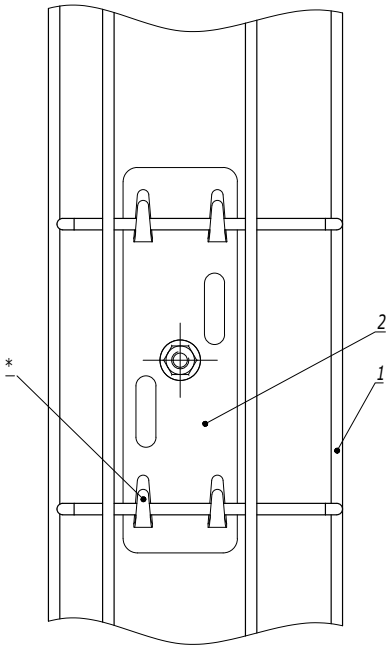


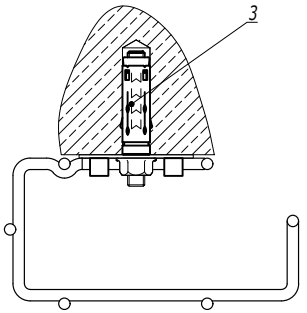


1. * Для фиксации лотка на держателе произвести загиб лепестков.

| Поз. | Наименование | Код | Кол. | Примечание |
|---|---|---|---|---|
| 1 | Лоток кабельный проволочный G-образный | | | |
| 2 | Держатель проволочного лотка | FC37305 | 1 | |
| 3 | Стандартный анкер М8 | | 1 | DKC-2018.M5.01 |

| Изм. | Кол.уч. | Лист | №док. | Подпись | Дата |
|---|---|---|---|---|---|
| Разработал | | Тиунов И.А. | | | 09.18 |
| Проверил | | Чередниченко Г.А. | | | 09.18 |
| Утвердил | | Дядичко А.В. | | | 09.18 |

DKC-2018.F5.26

Вертикальная прокладка G-образного лотка по стене

| Стадия | Лист | Листов |
|---|---|---|
| | | 1 |

DKC

Взаим. инв. №

Подпись и дата

Инв. № подл.

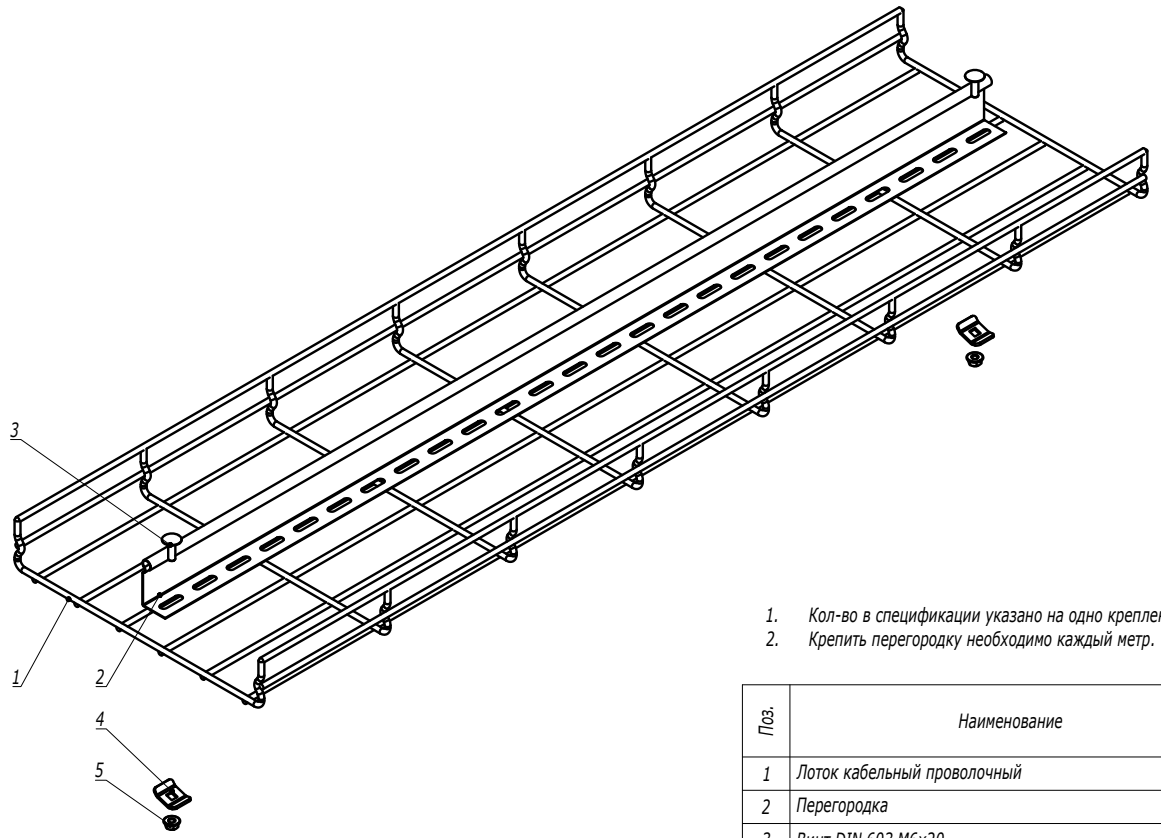


1. Кол-во в спецификации указано на одно крепление.
2. Крепить перегородку необходимо каждый метр.

| Поз. | Наименование | Код | Кол. | Примечание |
|---|---|---|---|---|
| 1 | Лоток кабельный проволочный | | | |
| 2 | Перегородка | | | |
| 3 | Винт DIN 603 M6x20 | CM050620 | 1 | |
| 4 | Шайба | CM170600 | 1 | |
| 5 | Гайка с насечкой M6 DIN 6923 | CM100600 | 1 | |

| Изм. | Кол.уч. | Лист | №док. | Подпись | Дата |
|---|---|---|---|---|---|
| Разработал | | Тиунов И.А. | | | 04.21 |
| Проверил | | Чередниченко Г.А. | | | 04.21 |
| Утвердил | | Дядичко А.В. | | | 04.21 |

DKC-2021.F5.27

Монтаж перегородки в проволочный лоток

| Стадия | Лист | Листов |
|---|---|---|
| | | 1 |

DKC

Взаим. инв. №

Подпись и дата

Инв. № подл.