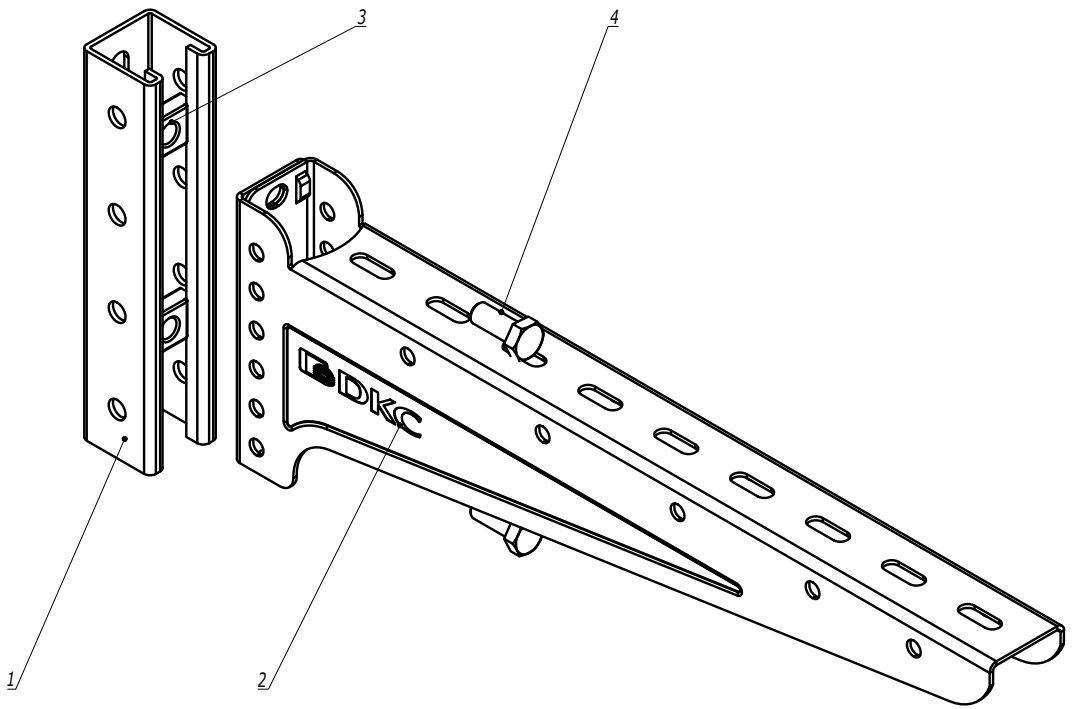

Поз.	Наименование	Код	Кол.	Примечание
1	Профиль С-обр. BPL-21/BPV-21/BPM-21/BPL-41/BPV-41/ BPM-41			
2	Консоль BBN-40/BBN-50/BBN-60		1	
3	Болт с шестигранной головкой М8х25/М10х25	CM020825/ CM021025	2	
4	Гайка шестигранная для подвешивания профиль М8/М10	CM14**/ CM15**/ CM16**	2	

1. С консолями длиной 100-300 мм использовать метизы М8.
   С консолями длиной 400 мм использовать метизы М10.

Изм.	Кол.уч.	Лист	№док.	Подпись	Дата
Разработал		Тиунов И.А.			02.21
Проверил		Чередниченко Г.А.			02.21
Утвердил		Дядичко А.В.			02.21

DKC-2021.B5.33

Монтаж консоли BBN-40/BBN-50/BBN-60 в С-обр. профиль

Стадия	Лист	Листов
		1

DKC

Взаим. инв. №
Подпись и дата
Инв. № подл.

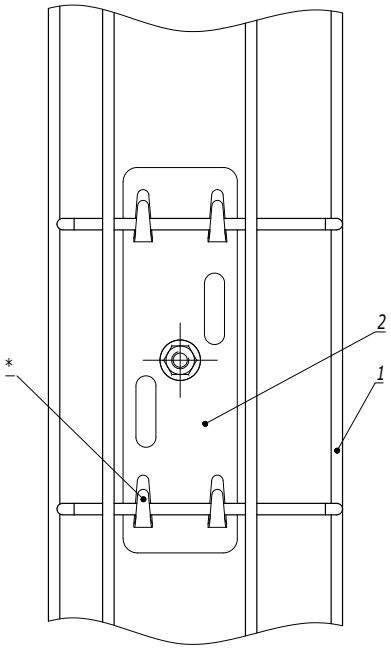

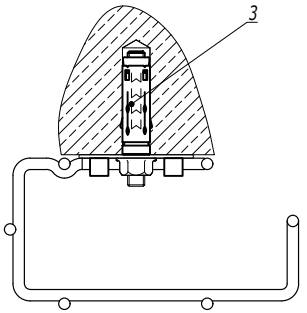

1. * Для фиксации лотка на держателе произвести загиб лепестков.

Поз.	Наименование	Код	Кол.	Примечание
1	Лоток кабельный проволочный G-образный			
2	Держатель проволочного лотка	FC37305	1	
3	Стандартный анкер М8		1	DKC-2018.M5.01

Изм.	Кол.уч.	Лист	№док.	Подпись	Дата
Разработал		Тиунов И.А.			09.18
Проверил		Чередниченко Г.А.			09.18
Утвердил		Дядичко А.В.			09.18

DKC-2018.F5.26

Вертикальная прокладка G-образного лотка по стене

Стадия	Лист	Листов
		1

DKC

Взаим. инв. №

Подпись и дата

Инв. № подл.

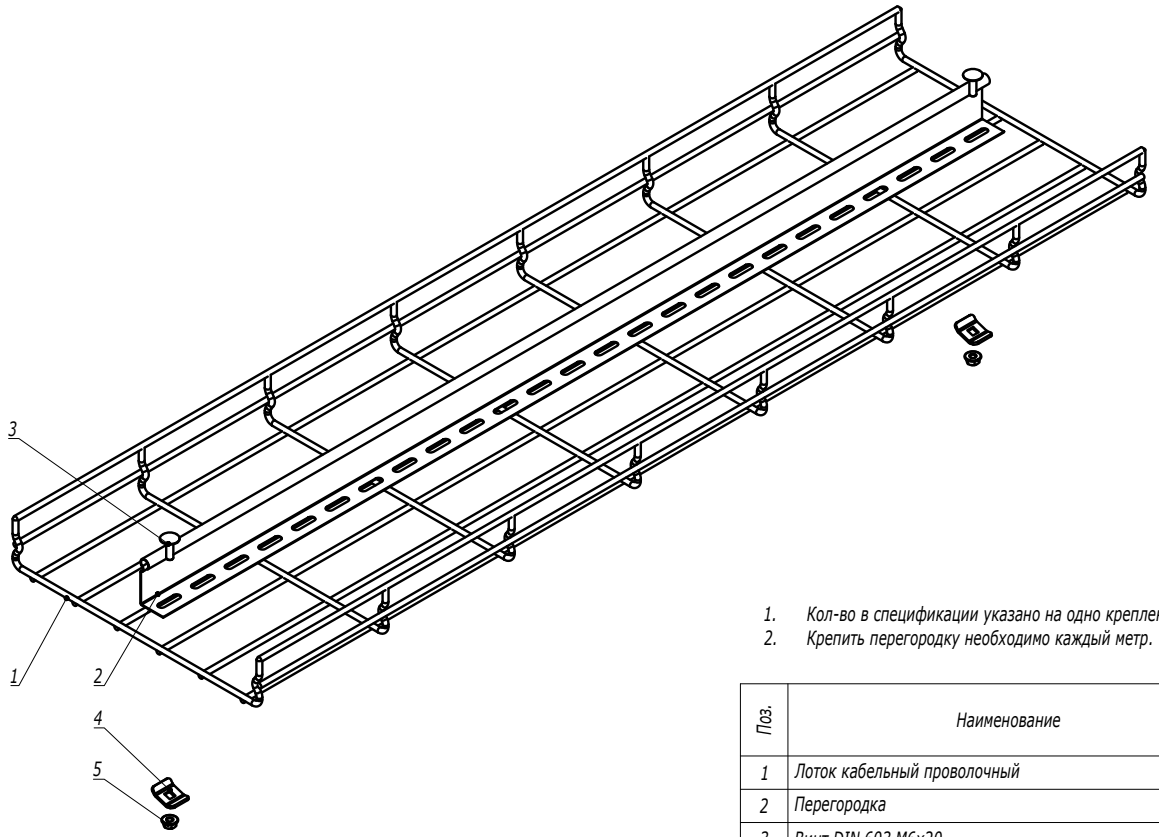

1. Кол-во в спецификации указано на одно крепление.
2. Крепить перегородку необходимо каждый метр.

Поз.	Наименование	Код	Кол.	Примечание
1	Лоток кабельный проволочный			
2	Перегородка			
3	Винт DIN 603 M6x20	CM050620	1	
4	Шайба	CM170600	1	
5	Гайка с насечкой M6 DIN 6923	CM100600	1	

Изм.	Кол.уч.	Лист	№док.	Подпись	Дата
Разработал		Тиунов И.А.			04.21
Проверил		Чередниченко Г.А.			04.21
Утвердил		Дядичко А.В.			04.21

DKC-2021.F5.27

Монтаж перегородки в проволочный лоток

Стадия	Лист	Листов
		1

DKC

Взаим. инв. №

Подпись и дата

Инв. № подл.