Сборка с С-обр. профилем 41х41

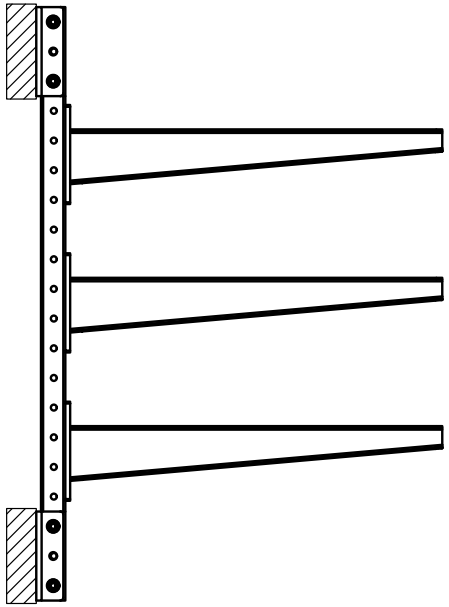

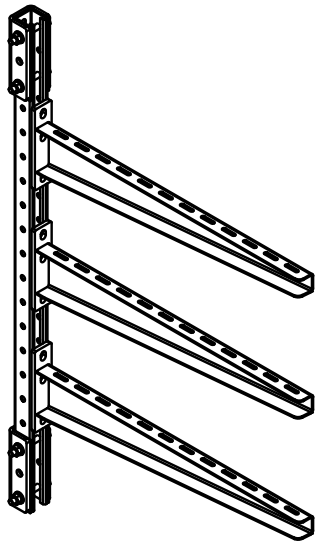

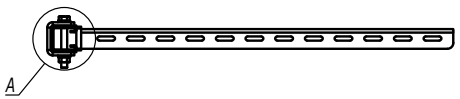

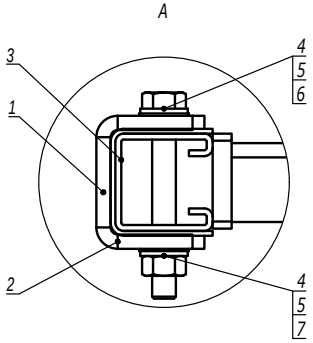

Поз.	Наименование	Код	Кол.	Примечание
1	Приварное крепление BSW-41	SBSW4102	2	
2	Клейкая лента 150х2, неопрен	37556		
3	Профиль С-обр. 41х41, нержавеющая сталь	IBPM41**		
4	Изоляционная втулка	CM712002	8	
5	Шайба с узкими полями 10,5 мм, DIN125, нерж. сталь	CM241000INOX316L	8	
6	Болт с шестигранной головкой М10х80, DIN933, нерж. сталь	CM081080INOX316L	4	
7	Гайка шестигранная М10, DIN934, нерж. сталь	CM111000INOX316L	4	

DKC-2021.I5.27

Изм.	Кол.уч.	Лист	№док.	Подпись	Дата
Разработал		Тиунов И.А.			11.20
Проверил		Чередниченко Г.А.			11.20
Утвердил		Дядичко А.В.			11.20

Использование приварного крепления с профилями из нержавеющей стали

Стадия	Лист	Листов
		1

DKC

Взаим. инв. №

Подпись и дата

Инв. № подл.

Сборка с П-обр. профилем 29х50

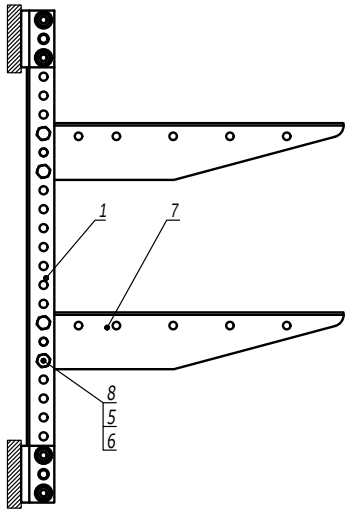

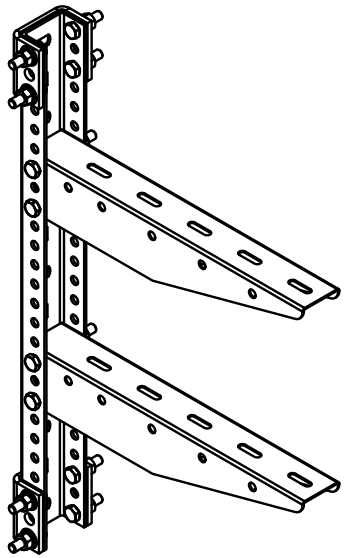

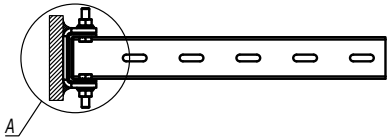

A

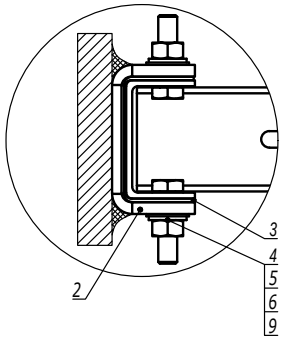

Поз.	Наименование	Код	Кол.	Примечание
1	Профиль П-образный ВРМ-29	IBPM29**		
2	Приварное крепление BSW-29	BSW2901	n	
3	Клейкая лента изоляционная, неопрен	37556		
4	Болт с шестигранной головкой М8х30 DIN933	CM080830INOX316L	n·4	
5	Шайба Ø8, DIN125	CM240800INOX316L	n·4+k·2	
6	Гайка шестигранная М8 DIN934	CM110800INOX316L	n·4+k·2	
7	Консоль для П-обр. профиля		k	
8	Болт с шестигранной головкой М8х70 DIN931	CM020870INOX316L	k·2	
9	Втулка изоляционная, полиамид	CM712004	n·4	

Изм.	Кол.уч.	Лист	№док.	Подпись	Дата

DKC-2021.I5.27

Взаим. инв. №
Подпись и дата
Инв. № подл.