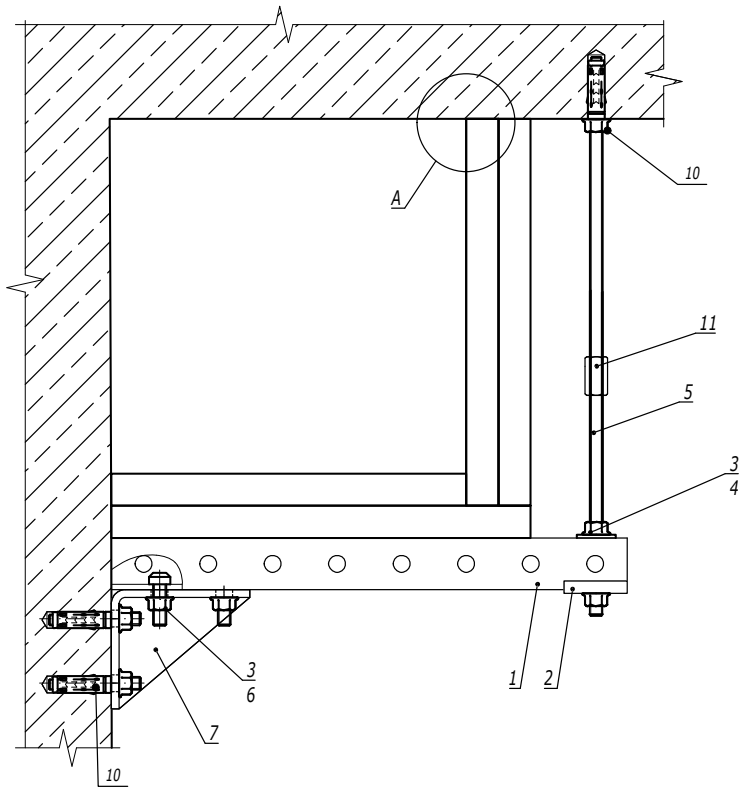

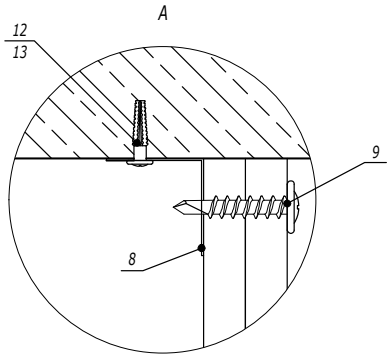

Поз.	Наименование	Код	Кол.	Примечание
1	Профиль С-образный	BPM41**		
2	Пластина опорная для С-образных профилей	BHM4141		
3	Гайка с насечкой, препятствующая откручиванию М10 DIN6923	CM101000		
4	Шайба М10 кузовная DIN9021	CM121000		
5	Шпилька DIN975/976	CM20100*		
6	Винт для крепления к С-образному профилю	CM041030		
7	Уголок двойнойной усиленный BMC-10	BMC1022HDZ		
8	Уголок монтажный огн. плит 60х60	DG6060		
9	Саморез с пресс-шайбой 4.2х76 со сверлом	CM274076		
10	Забивной анкер М10	CM401040		
11	Соединительная гайка М10х30	CM211030		
12	Металлический дюбель для газобетона 6х32	CM280632		
13	Саморез с пресс-шайбой 4.2х32 острый	CM275032		

Изм.	Кол.уч.	Лист	№док.	Подпись	Дата
Разработал		Колесник А.А.			11.22
Проверил		Чередниченко Г.А.			11.22
Утвердил		Дядичко А.В.			11.22

DKC-2022.FPD.40

Узел крепления
огнестойкого короба с двумя стенками

Стадия	Лист	Листов
	1	5

DKC

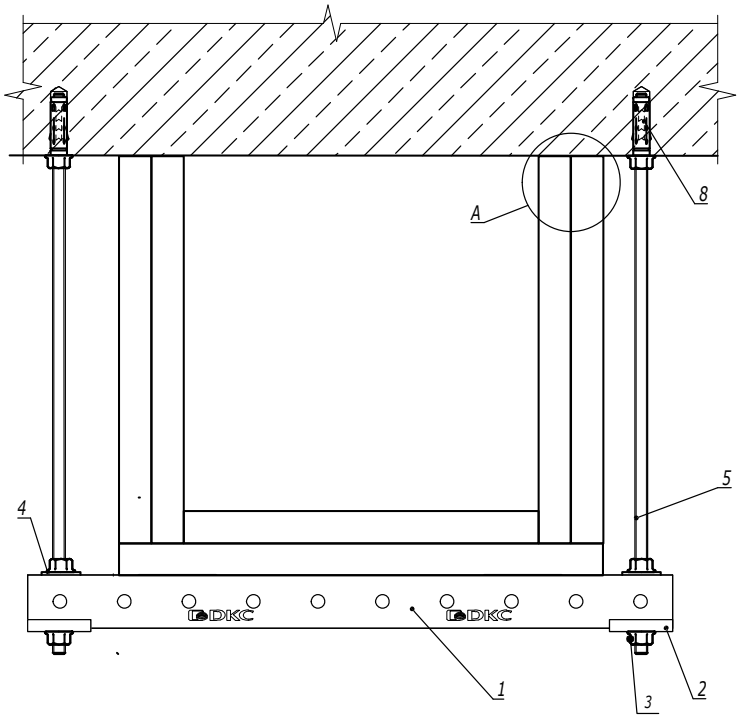

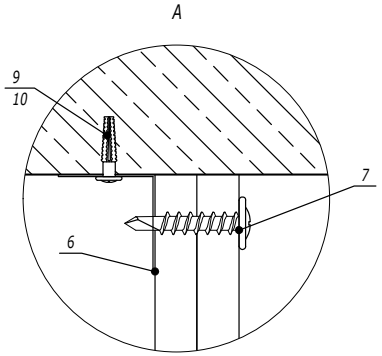

Поз.	Наименование	Код	Кол.	Примечание
1	Профиль С-образный	BPM41**		
2	Пластина опорная для С-образных профилей	BHM4141		
3	Гайка с насечкой, препятствующая откручиванию М10 DIN6923	CM101000		
4	Шайба М10 кузовная DIN9021	CM121000		
5	Шпилька DIN975/976	CM20100*		
6	Уголок монтажный огн. плит 60х60	DG6060		
7	Саморез с пресс-шайбой 4.2х76 со сверлом	CM274076		
8	Забивной анкер М10	CM401040		
9	Металлический дюбель для газобетона 6х32	CM280632		
10	Саморез с пресс-шайбой 4.2х32 острый	CM275032		

Изм.	Кол.уч.	Лист	№док.	Подпись	Дата
Разработал		Колесник А.А.			11.22
Проверил		Чередниченко Г.А.			11.22
Утвердил		Дядичко А.В.			11.22

DKC-2022.FPD.41

Узел крепления огнестойкого короба с тремя стенками к стене

Стадия	Лист	Листов
	2	5

DKC

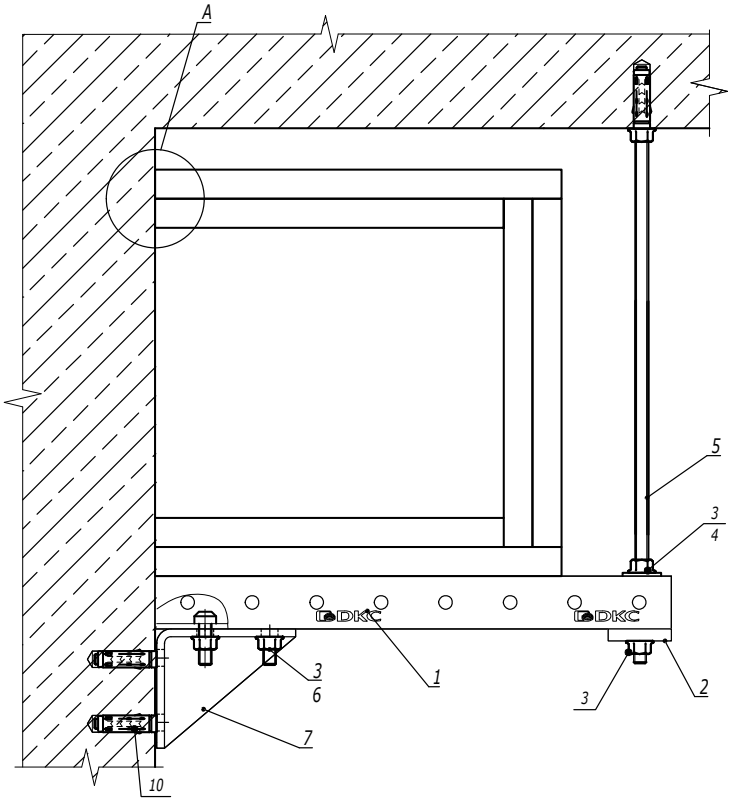

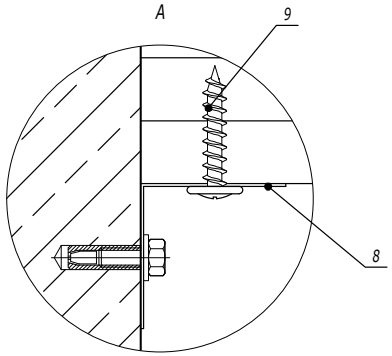

Поз.	Наименование	Код	Кол.	Примечание
1	Профиль С-образный	BPM41**		
2	Пластина опорная для С-образных профилей	BHM4141		
3	Гайка с насечкой, препятствующая откручиванию М10 DIN6923	CM101000		
4	Шайба М10 кузовная DIN9021	CM121000		
5	Шпилька DIN975/976	CM20100*		
6	Винт для крепления к С-образному профилю	CM041030		
7	Уголок двойнойной усиленный BMC-10	BMC1022HDZ		
8	Уголок монтажный огн. плит 60х60	DG6060		
9	Саморез с пресс-шайбой 4.2х76 со сверлом	CM274076		
10	Забивной анкер М10	CM401040		

Изм.	Кол.уч.	Лист	№док.	Подпись	Дата
Разработал		Колесник А.А.			11.22
Проверил		Чередниченко Г.А.			11.22
Утвердил		Дядичко А.В.			11.22

DKC-2022.FPD.42

Узел крепления
огнестойкого короба с тремя стенками к стене

Стадия	Лист	Листов
	3	5

DKC

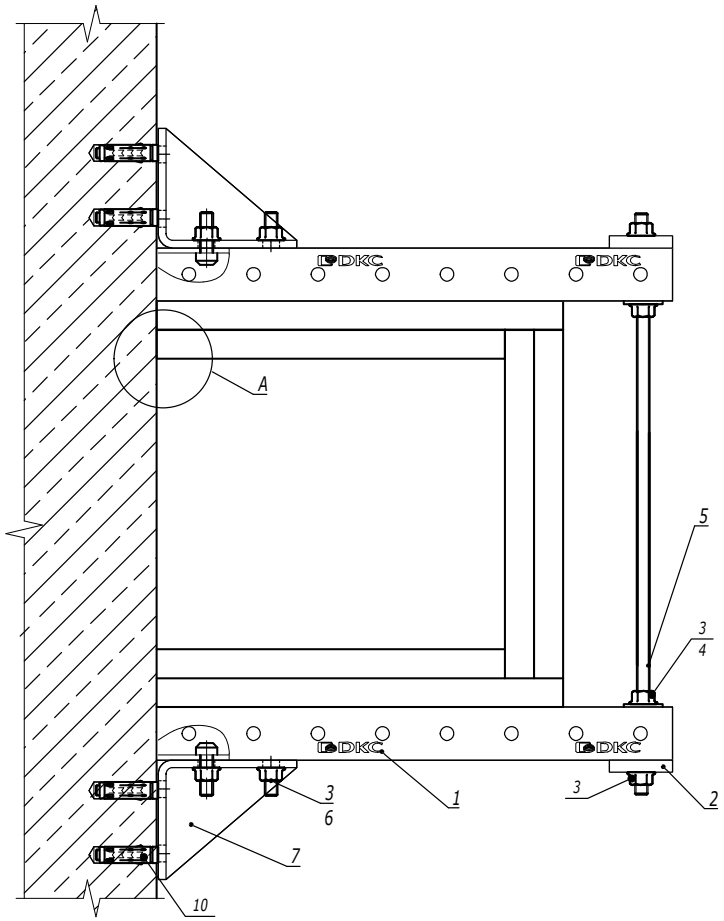

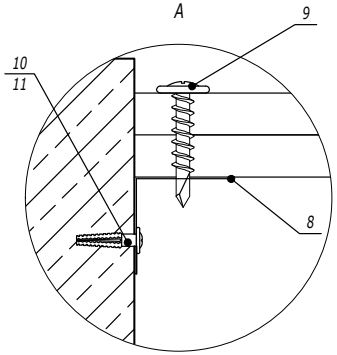

Поз.	Наименование	Код	Кол.	Примечание
1	Профиль С-образный	BPM41**		
2	Пластина опорная для С-образных профилей	BHM4141		
3	Гайка с насечкой, препятствующая откручиванию М10 DIN6923	CM101000		
4	Шайба М10 кузовная DIN9021	CM121000		
5	Шпилька DIN975/976	CM20100*		
6	Винт для крепления к С-образному профилю	CM041030		
7	Уголок двойнойной усиленный BMC-10	BMC1022HDZ		
8	Уголок монтажный огн. плит 60х60	DG6060		
9	Саморез с пресс-шайбой 4.2х76 со сверлом	CM274076		
10	Забивной анкер М10	CM401040		
11	Металлический дюбель для газобетона 6х32	CM280632		
12	Саморез с пресс-шайбой 4.2х32 острый	CM275032		

Изм.	Кол.уч.	Лист	№док.	Подпись	Дата
Разработал		Колесник А.А.			11.22
Проверил		Чередниченко Г.А.			11.22
Утвердил		Дядичко А.В.			11.22

DKC-2022.FPD.43

Узел крепления огнестойкого короба с тремя стенками к стене

Стадия	Лист	Листов
	4	5

DKC

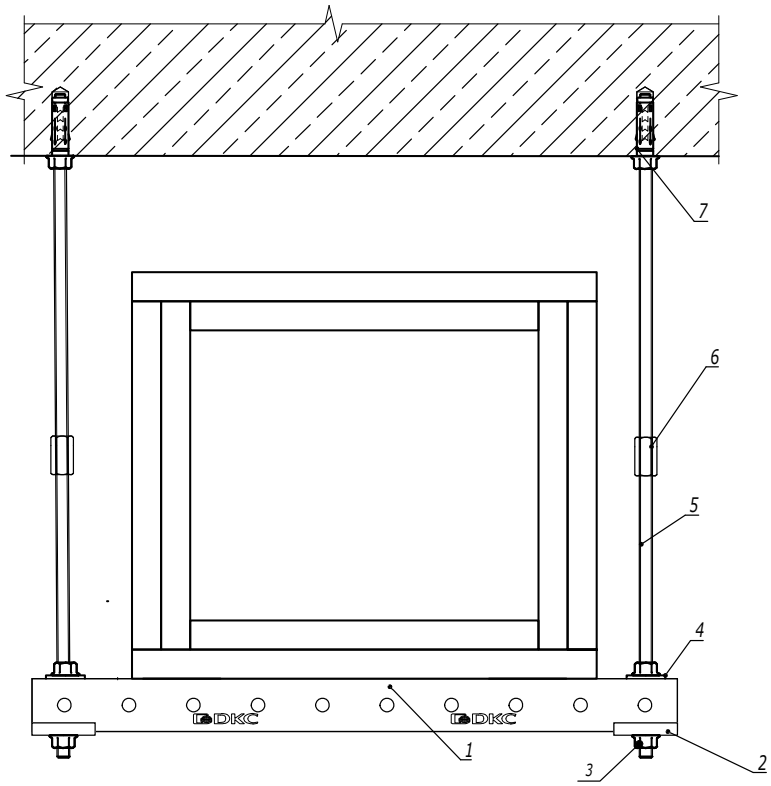

Поз.	Наименование	Код	Кол.	Примечание
1	Профиль С-образный	BPM41**		
2	Пластина опорная для С-образных профилей	BHM4141		
3	Гайка с насечкой, препятствующая откручиванию M10 DIN6923	CM101000		
4	Шайба M10 кузовная DIN9021	CM121000		
5	Шпилька DIN975/976	CM20100*		
6	Соединительная гайка M10x30	CM211030		
9	Забивной анкер M10	CM401040		

Изм.	Кол.уч.	Лист	№док.	Подпись	Дата	DKC-2022.FPD.44		
Разработал		Колесник А.А.			11.22	Узел крепления огнестойкого короба с четырьмя стенками	Стадия	Лист 5 / Листов 5
Проверил		Чередниченко Г.А.			11.22			
Утвердил		Дядичко А.В.			11.22			

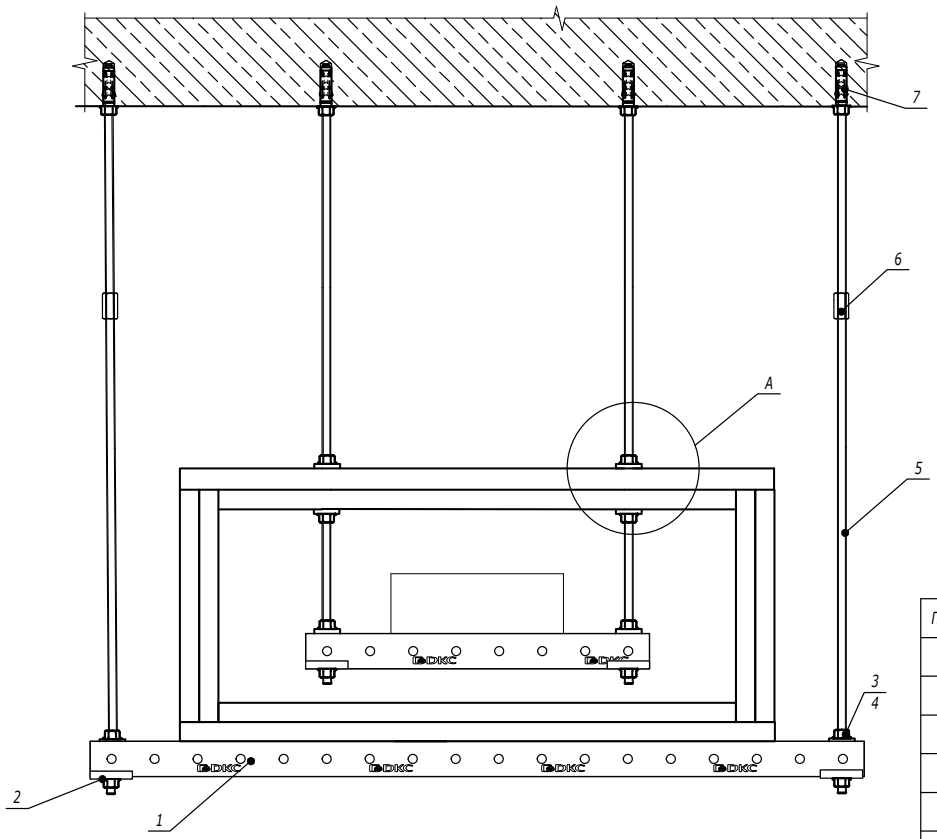

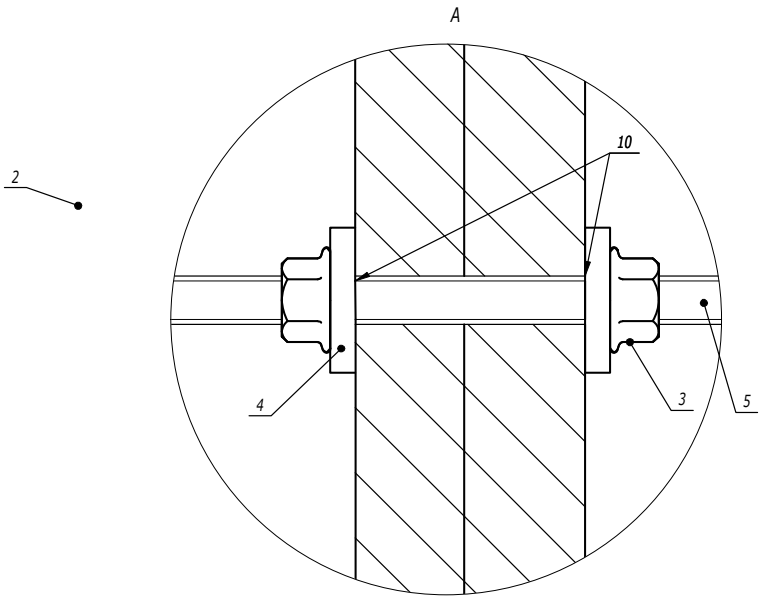

Поз.	Наименование	Код	Кол.	Примечание
1	Профиль С-образный	BPM41**		
2	Пластина опорная для С-образных профилей	BHM4141		
3	Гайка с насечкой, препятствующая откручиванию М10 DIN6923	CM101000		
4	Шайба М10 кузовная DIN9021	CM121000		
5	Шпилька DIN975/976	CM20100*		
6	Соединительная гайка М10х30	CM211030		
9	Забивной анкер М10	CM401040		
10	Герметик огнезащитный, ведро 10 кг	DS1201		

Изм.	Кол.уч.	Лист	№док.	Подпись	Дата
Разработал		Колесник А.А.			11.22
Проверил		Чередниченко Г.А.			11.22
Утвердил		Дядичко А.В.			11.22

DKC-2022.FPD.50

Узел прохода шпильки через короб с толщиной стенки 50 мм

Стадия	Лист	Листов
	6	6

DKC